(19)中华人民共和国国家知识产权局

(12)实用新型专利

(10)授权公告号 CN 211750093 U
(45)授权公告日 2020.10.27

(21)申请号 202020071092.3

(22)申请日 2020.01.09

(73)专利权人 睢宁和信塑业有限公司
地址 221200 江苏省徐州市睢宁县高作镇金塘村杜庄内、徐淮路南

(72)发明人 刘清芳

(74)专利代理机构 北京华仁联合知识产权代理有限公司 11588
代理人 国红

(51)Int.Cl.
A61B 50/30(2016.01)
A61L 2/10(2006.01)
F16F 15/04(2006.01)

权利要求书1页 说明书3页 附图3页

(54)实用新型名称

一种具有杀菌功能的全科护理用手术刀收纳装置

(57)摘要

本实用新型公开了一种具有杀菌功能的全科护理用手术刀收纳装置，包括铁箱与磁铁，所述铁箱的上方设置有盖板，且铁箱的内部安装有固定盒，所述固定盒的内部设置有复位弹簧，且复位弹簧的一侧连接有收纳盒，并且复位弹簧的上方设置有固定块，所述收纳盒的下方设置有紫外线灯，且紫外线灯的下方连接有铁杆，并且铁杆的下方连接有滑槽，所述铁杆的右侧设置有钢杆，且钢杆的右侧连接有气缸。该具有杀菌功能的全科护理用手术刀收纳装置设置有紫外线灯，通过安装在滑槽与铁杆的上方，从而使紫外线灯可以平行移动，避免紫外线灯只能对一部分手术刀进行消毒，导致没有消毒的手术刀在使用时对病人身体出现危害的现象。

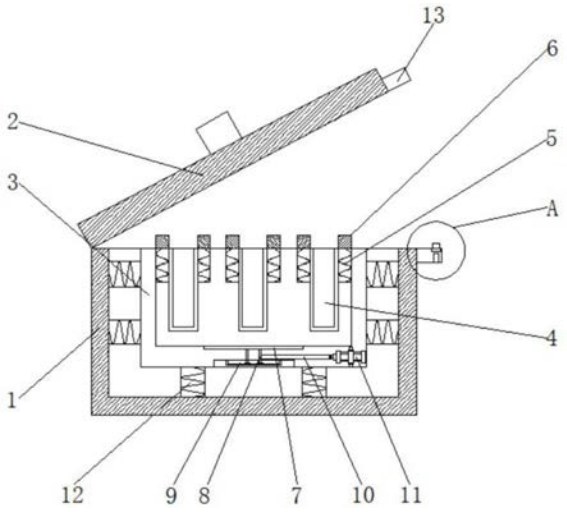

CN 211750093 U

1.一种具有杀菌功能的全科护理用手术刀收纳装置,包括铁箱(1)与磁铁(18),其特征在于:所述铁箱(1)的上方设置有盖板(2),且铁箱(1)的内部安装有固定盒(3),所述固定盒(3)的内部设置有复位弹簧(5),且复位弹簧(5)的一侧连接有收纳盒(4),并且复位弹簧(5)的上方设置有固定块(6),所述收纳盒(4)的下方设置有紫外线灯(7),且紫外线灯(7)的下方连接有铁杆(8),并且铁杆(8)的下方连接有滑槽(9),所述铁杆(8)的右侧设置有钢杆(10),且钢杆(10)的右侧连接有气缸(11),所述固定盒(3)的下方设置有减震弹簧(12),所述盖板(2)的右侧安装有第一铁块(13),且盖板(2)上安装有第二固定板(16),所述铁箱(1)的外侧安装有第一固定板(14),且第一固定板(14)的上方连接有转轮(15),所述铁箱(1)的右侧设置有第二铁块(19),且第二铁块(19)的内侧连接有卡槽(17),所述磁铁(18)位于第二铁块(19)的外侧上方。

2.根据权利要求1所述的一种具有杀菌功能的全科护理用手术刀收纳装置,其特征在于:所述铁箱(1)与固定盒(3)通过减震弹簧(12)之间构成弹性结构,且减震弹簧(12)的上方与固定盒(3)的下侧面之间紧密贴合。

3.根据权利要求1所述的一种具有杀菌功能的全科护理用手术刀收纳装置,其特征在于:所述收纳盒(4)与固定块(6)通过复位弹簧(5)之间构成弹性结构,且收纳盒(4)与固定块(6)之间为一体化设置。

4.根据权利要求1所述的一种具有杀菌功能的全科护理用手术刀收纳装置,其特征在于:所述紫外线灯(7)通过铁杆(8)与滑槽(9)之间构成滑动结构,且铁杆(8)与钢杆(10)之间为一体化设置。

5.根据权利要求1所述的一种具有杀菌功能的全科护理用手术刀收纳装置,其特征在于:所述第一固定板(14)与第二固定板(16)通过转轮(15)之间构成转动结构,且第一固定板(14)与铁箱(1)之间为焊接连接。

6.根据权利要求1所述的一种具有杀菌功能的全科护理用手术刀收纳装置,其特征在于:所述磁铁(18)与第二铁块(19)通过卡槽(17)之间构成卡合结构,且第二铁块(19)与铁箱(1)之间为焊接连接。

一种具有杀菌功能的全科护理用手术刀收纳装置

技术领域

[0001] 本实用新型涉及医疗设备技术领域，具体为一种具有杀菌功能的全科护理用手术刀收纳装置。

背景技术

[0002] 目前，医用的手术刀在不使用的状态下，都是直接搁置到桌子上，或者通过牛皮纸进行包装，医院每天都会进行外科手术都会用到大量手术刀，每台手术结束后都会有专门的医护人员将手术刀进行清点并回收，在进行消毒时容易将工作人员的手划伤，易造成感染。

[0003] 手术刀与人类的生活密切相关，但是手术刀在使用时需要对其进行杀菌。然而现有的手术刀收纳装置，对手术刀只具有收纳功能，并无杀菌消毒的功能，从而增加了医护人员的工作量。针对上述问题，在原有电缆收纳装置的基础上进行创新设计。

[0004] 针对上述问题，急需在原有具有杀菌功能的全科护理用手术刀收纳装置的基础上进行创新设计。

实用新型内容

[0005] 本实用新型的目的在于提供一种具有杀菌功能的全科护理用手术刀收纳装置，以解决上述背景技术中提出现有的具有杀菌功能的全科护理用手术刀收纳装置不具有杀菌消毒的功能，从而导致增加医护人员工作量的问题。

[0006] 为实现上述目的，本实用新型提供如下技术方案：一种具有杀菌功能的全科护理用手术刀收纳装置，包括铁箱与磁铁，所述铁箱的上方设置有盖板，且铁箱的内部安装有固定盒，所述固定盒的内部设置有复位弹簧，且复位弹簧的一侧连接有收纳盒，并且复位弹簧的上方设置有固定块，所述收纳盒的下方设置有紫外线灯，且紫外线灯的下方连接有铁杆，并且铁杆的下方连接有滑槽，所述铁杆的右侧设置有钢杆，且钢杆的右侧连接有气缸，所述固定盒的下方设置有减震弹簧，所述盖板的右侧安装有第一铁块，且盖板上安装有第二固定板，所述铁箱的外侧安装有第一固定板，且第一固定板的上方连接有转轮，所述铁箱的右侧设置有第二铁块，且第二铁块的内侧连接有卡槽，所述磁铁位于第二铁块的外侧上方。

[0007] 优选的，所述铁箱与固定盒通过减震弹簧之间构成弹性结构，且减震弹簧的上方与固定盒的下侧面之间紧密贴合。

[0008] 优选的，所述收纳盒与固定块通过复位弹簧之间构成弹性结构，且收纳盒与固定块之间为一体化设置。

[0009] 优选的，所述紫外线灯通过铁杆与滑槽之间构成滑动结构，且铁杆与钢杆之间为一体化设置。

[0010] 优选的，所述第一固定板与第二固定板通过转轮之间构成转动结构，且第一固定板与铁箱之间为焊接连接。

[0011] 优选的，所述磁铁与第二铁块通过卡槽之间构成卡合结构，且第二铁块与铁箱之

间为焊接连接。

[0012] 与现有技术相比，本实用新型的有益效果是：

[0013] 1.该具有杀菌功能的全科护理用手术刀收纳装置设置有复位弹簧，通过安装在固定块下方的复位弹簧，从而使收纳箱可以进行上下的移动，避免使用过的手术刀距离紫外线灯装置太远，对消毒产生影响，导致手术刀使用时出现有菌的现象。

[0014] 2.该具有杀菌功能的全科护理用手术刀收纳装置设置有紫外线灯，通过安装在滑槽与铁杆上方的紫外线灯，从而使紫外线灯可以平行移动，避免紫外线灯只能对一部分手术刀进行消毒，导致没有消毒的手术刀在使用时对病人的身体产生伤害的现象。

[0015] 3.该具有杀菌功能的全科护理用手术刀收纳装置设置有减震弹簧，通过安装在收纳盒下方的减震弹簧，从而使手术刀收纳装置具有减震功能，避免气缸在工作时发生左右抖动，导致手术刀被弹出收纳箱的现象。

附图说明

[0016] 图1为本实用新型正视结构示意图；

[0017] 图2为本实用新型俯视结构示意图；

[0018] 图3为本实用新型磁铁结构示意图。

[0019] 图中：1、铁箱；2、盖板；3、固定盒；4、收纳盒；5、复位弹簧；6、固定块；7、紫外线灯；8、铁杆；9、滑槽；10、钢杆；11、气缸；12、减震弹簧；13、第一铁块；14、第一固定板；15、转轮；16、第二固定板；17、卡槽；18、磁铁；19、第二铁块。

具体实施方式

[0020] 下面将结合本实用新型实施例中的附图，对本实用新型实施例中的技术方案进行清楚、完整地描述，显然，所描述的实施例仅仅是本实用新型一部分实施例，而不是全部的实施例。基于本实用新型中的实施例，本领域普通技术人员在没有做出创造性劳动前提下所获得的所有其他实施例，都属于本实用新型保护的范围。

[0021] 请参阅图1-3，本实用新型提供一种技术方案：一种具有杀菌功能的全科护理用手术刀收纳装置，包括铁箱1、盖板2、固定盒3、收纳盒4、复位弹簧5、固定块6、紫外线灯7、铁杆8、滑槽9、钢杆10、气缸11、减震弹簧12、第一铁块13、第一固定板14、转轮15、第二固定板16、卡槽17、磁铁18和第二铁块19，铁箱1的上方设置有盖板2，且铁箱1的内部安装有固定盒3，固定盒3的内部设置有复位弹簧5，且复位弹簧5的一侧连接有收纳盒4，并且复位弹簧5的上方设置有固定块6，收纳盒4与固定块6通过复位弹簧5之间构成弹性结构，且收纳盒4与固定块6之间为一体化设置，通过安装在固定块6下方的复位弹簧5，从而使收纳箱可以进行上下的移动，避免使用过的手术刀距离紫外线灯7装置太远，对消毒产生影响，导致手术刀使用时出现有菌的现象，收纳盒4的下方设置有紫外线灯7，且紫外线灯7的下方连接有铁杆8，并且铁杆8的下方连接有滑槽9，铁杆8的右侧设置有钢杆10，紫外线灯7通过铁杆8与滑槽9之间构成滑动结构，且铁杆8与钢杆10之间为一体化设置，通过安装在滑槽9与铁杆8上方的紫外线灯7，从而使紫外线灯7可以平行移动，避免紫外线灯7只能对一部分手术刀进行消毒，导致没有消毒的手术刀在使用时对病人的身体产生伤害的现象，且钢杆10的右侧连接有气缸11，固定盒3的下方设置有减震弹簧12，铁箱1与固定盒3通过减震弹簧12之间构成弹性结

构，且减震弹簧12的上方与固定盒3的下侧面之间紧密贴合，通过安装在收纳盒4下方的减震弹簧12，从而使手术刀收纳装置具有减震功能，避免气缸11在工作时发生左右抖动，导致手术刀被弹出收纳箱的现象，盖板2的右侧安装有第一铁块13，且盖板2上安装有第二固定板16，铁箱1的外侧安装有第一固定板14，且第一固定板14的上方连接有转轮15，第一固定板14与第二固定板16通过转轮15之间构成转动结构，且第一固定板14与铁箱1之间为焊接连接，第一固定板14与第二固定板16通过转轮15构成转动结构的设置有利于医护人员对手术刀收纳装置进行打开与关闭，铁箱1的右侧设置有第二铁块19，且第二铁块19的内侧连接有卡槽17，磁铁18位于第二铁块19的外侧上方，磁铁18与第二铁块19通过卡槽17之间构成卡合结构，且第二铁块19与铁箱1之间为焊接连接，磁铁18的设置有利于气缸11对紫外线灯7的移动进行控制。

[0022] 工作原理：在使用该具有杀菌功能的全科护理用手术刀收纳装置时，首先医护人员将手术刀放入收纳盒4里，接着将盖板2关上，盖板2上的第一铁块13与磁铁18相接触，使磁铁18压进卡槽17里，磁铁18与开关相接触后，开关启动气缸11，气缸11开始工作后，紫外线灯7通过铁杆8与滑槽9之间构成滑动结构，进行左右滑动，避免紫外线灯7只能对一部分手术刀进行消毒，导致没有消毒的手术刀在使用时对病人的身体产生伤害的现象，将盖板2打开后，医护人员手动将磁铁18取出，气缸11停止工作，固定盒3下方的减震弹簧12是为了减小气缸11工作时产生的左右抖动，避免抖动过大使手术刀不能很好的存放于收纳盒4里，复位弹簧5将收纳盒4与固定块6之间构成固定连接，当盖板2关闭时，通过盖板2将固定块6压进固定盒3里，使其能与紫外线灯7更近距离的接触，让手术刀得到更好的消毒杀菌效果，当盖板2打开后，复位弹簧5将固定块6弹出固定盒3。

[0023] 最后应当说明的是，以上内容仅用以说明本实用新型的技术方案，而非对本实用新型保护范围的限制，本领域的普通技术人员对本实用新型的技术方案进行的简单修改或者等同替换，均不脱离本实用新型技术方案的实质和范围。

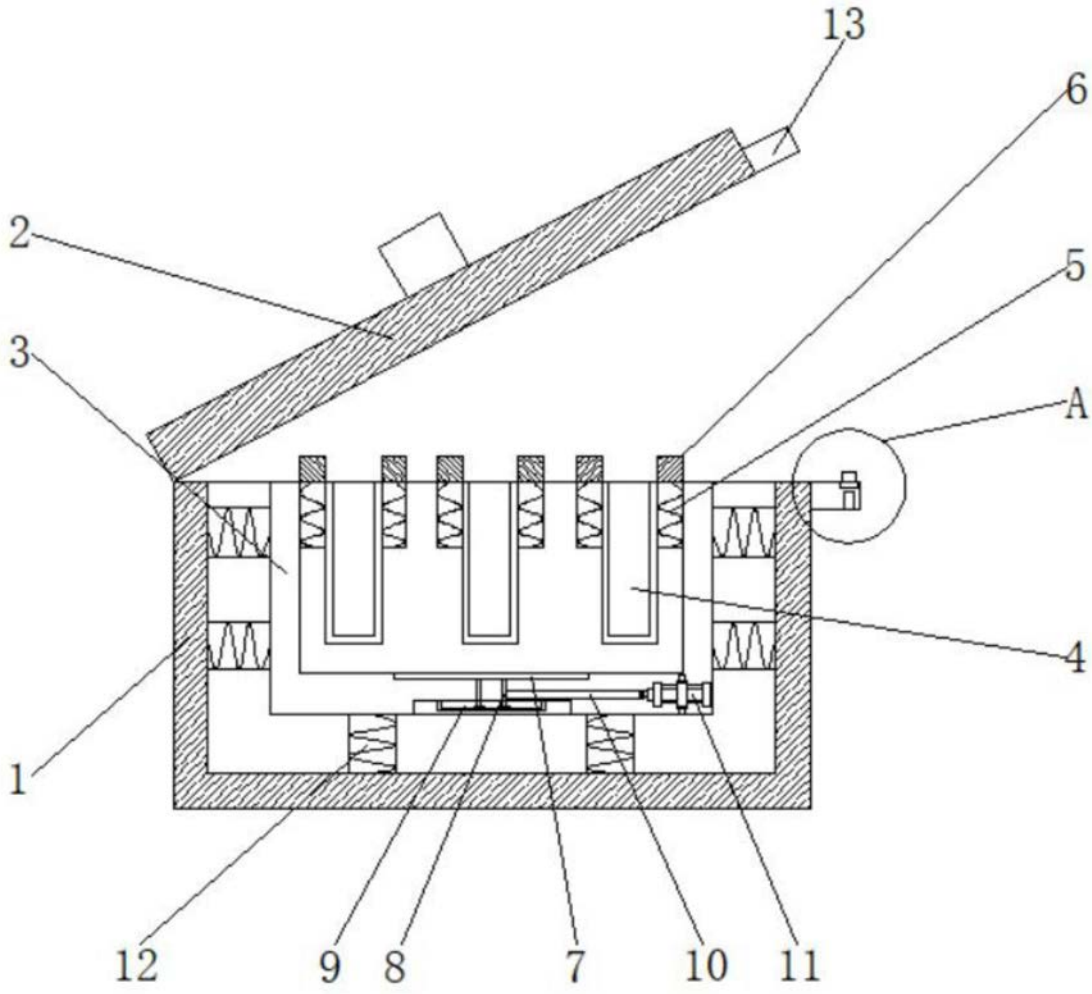

图1

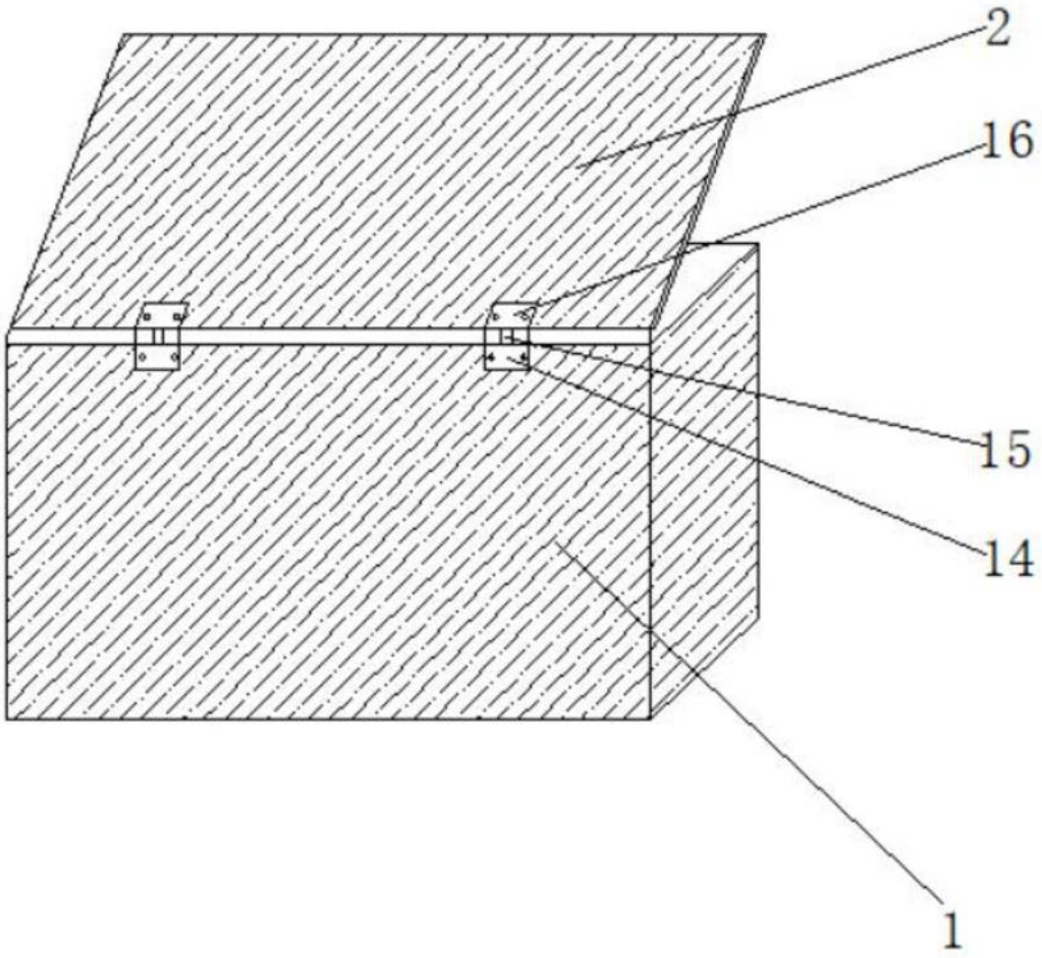

图2

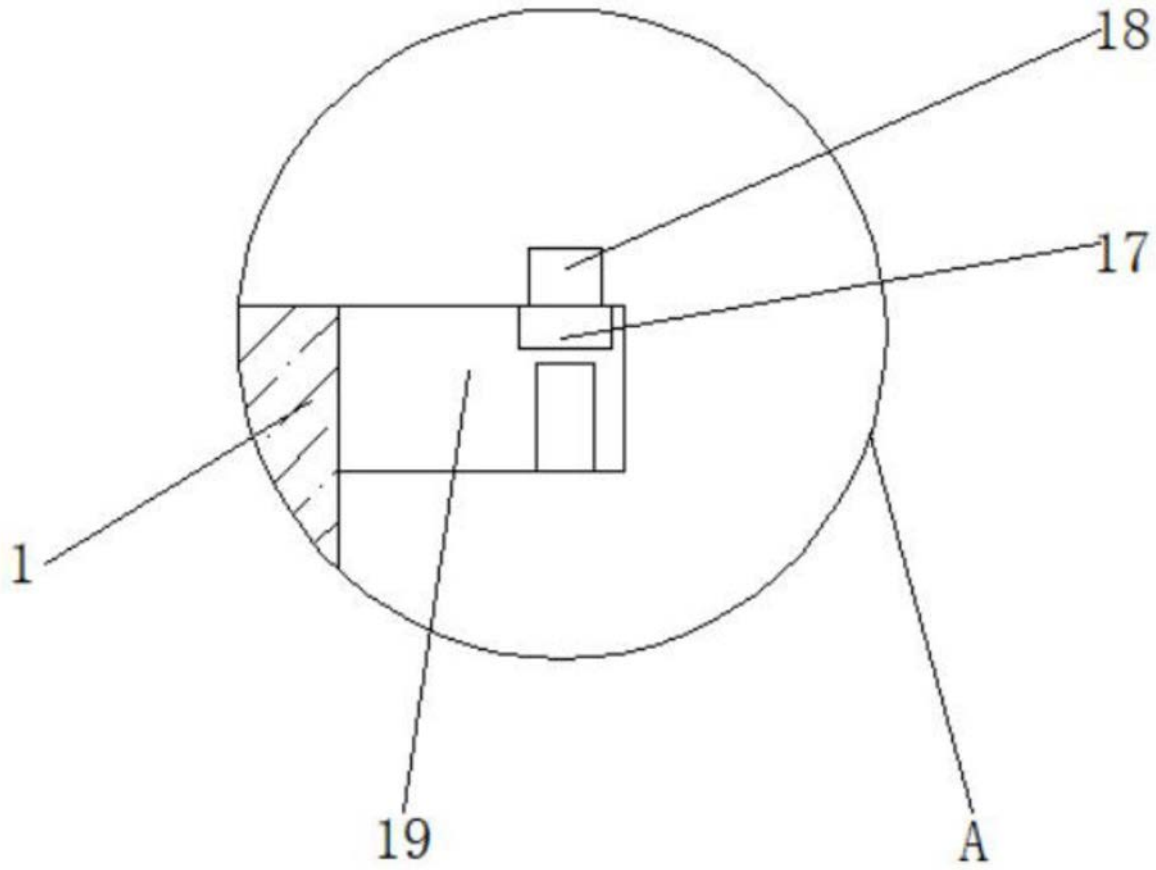

图3