(19)中华人民共和国国家知识产权局

(12)实用新型专利

(10)授权公告号 CN 215532356 U
(45)授权公告日 2022.01.18

(21)申请号 202121966971.3

(22)申请日 2021.08.20

(73)专利权人 安徽新日文具进出口有限公司
地址 230000 安徽省合肥市肥西县桃花工业园工投立恒广场A8幢4层

(72)发明人 刘媛媛

(74)专利代理机构 安徽盛世金成知识产权代理事务所(普通合伙) 34196
代理人 宋萍

(51)Int.Cl.
A45F 3/04(2006.01)
A45C 13/00(2006.01)
A45C 13/08(2006.01)

权利要求书1页 说明书3页 附图2页

(54)实用新型名称

一种外表面含夜光涂层的书包

(57)摘要

本申请涉及书包领域，公开了一种外表面含夜光涂层的书包，包括一号包体和肩带，所述一号包体外表面一侧连接有拉链，所述一号包体外表面一侧通过所述拉链连接有二号包体，所述拉链外表面安装有拉链锁扣，所述一号包体外表面缝合连接有环形布扣，所述环形布扣外表面扣合连接有弹簧扣，通过对拉链锁扣的控制移动，从而使得将拉链两侧全部张开，进而使得二号包体可以很好从一号包体外表面翻折下来，大大增加了一号包体与二号包体之间的张开程度，方便了使用者对一号包体和二号包体内部进行刷洗。通过若干个布条与若干个纽扣相扣合连接，便于使用者更换不同类型图案的装饰布，提高了该包体外观的装饰新颖性。

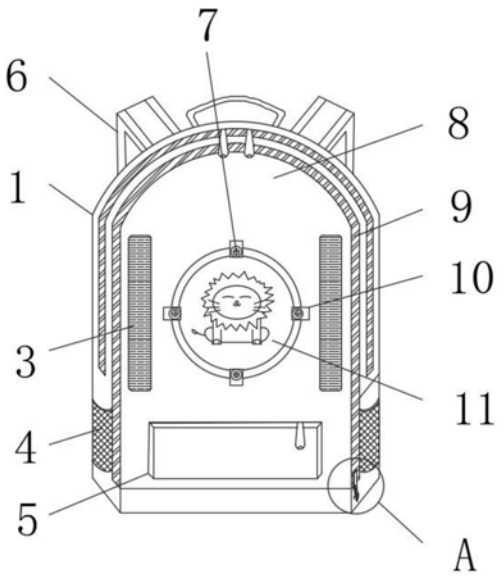

CN 215532356 U

1.一种外表面含夜光涂层的书包,其特征在于:包括一号包体(1)和肩带(6),所述一号包体(1)外表面一侧连接有拉链(9),所述一号包体(1)外表面一侧通过所述拉链(9)连接有二号包体(8),所述拉链(9)外表面安装有拉链锁扣(12),所述一号包体(1)外表面缝合连接有环形布扣(13),所述环形布扣(13)外表面扣合连接有弹簧扣(14),且所述弹簧扣(14)外表面一侧与所述拉链锁扣(12)外表面对应侧相扣合。

2.根据权利要求1所述的一种外表面含夜光涂层的书包,其特征在于:所述二号包体(8)外表面缝合连接有若干个纽扣(7),所述二号包体(8)外表面一侧连接有装饰布(11),所述装饰布(11)外表面缝合连接有若干个布条(10),且所述布条(10)外表面与所述纽扣(7)外表面相扣合。

3.根据权利要求1所述的一种外表面含夜光涂层的书包,其特征在于:所述二号包体(8)外表面印刷有若干条反光涂层(3)。

4.根据权利要求1所述的一种外表面含夜光涂层的书包,其特征在于:所述一号包体(1)外表面下方缝合连接有若干个收纳网兜(4)。

5.根据权利要求1所述的一种外表面含夜光涂层的书包,其特征在于:所述二号包体(8)外表面一侧缝合连接有收纳包(5)。

一种外表面含夜光涂层的书包

技术领域

[0001] 本申请涉及书包的领域，尤其是涉及一种外表面含夜光涂层的书包。

背景技术

[0002] 书包，是指用布、皮革等制成的袋子。学生用来携带课本、文具用品。根据消费者审美品位的改变，书包发展出了一种更能减轻学生负担的书包——箱包。箱包的材质更加多样化。真皮、PU、涤纶、帆布、棉麻等质地箱包引领时尚潮流。同时，在越来越标榜个性的时代，简约、复古、卡通等各类风格也从不同侧面迎合时尚人士张扬个性的需求。

[0003] 通常书包在使用一段时间后，对书包进行刷洗时，书包的外表面刷洗是较为方便的，但由于现有的书包拉链的张合程度有限，使得在刷洗内胆时存在不便，可能导致刷洗效果不佳。

实用新型内容

[0004] 为了解决上述所提出的问题，本申请提供一种外表面含夜光涂层的书包。

[0005] 本申请提供的一种外表面含夜光涂层的书包采用如下的技术方案：一种外表面含夜光涂层的书包，包括一号包体和肩带，所述一号包体外表面一侧连接有拉链，所述一号包体外表面一侧通过所述拉链连接有二号包体，所述拉链外表面安装有拉链锁扣，所述一号包体外表面缝合连接有环形布扣，所述环形布扣外表面扣合连接有弹簧扣，且所述弹簧扣外表面一侧与所述拉链锁扣外表面对应侧相扣合。

[0006] 通过采用上述技术方案，在一号包体外表面与二号包体外表面对应边缘之间通过拉链相连接，方便快速的将二号包体从一号包体一侧翻折下来，在一号包体外表面一侧缝合连接有环形布扣，便于保证弹簧扣的稳定性，同时通过弹簧扣与拉链锁扣对应侧之间相扣合连接，便于保证拉链锁扣的稳定性，避免该包体在携带时，导致拉链锁扣发生移动，影响二号包体与一号包体之间连接的紧密性，同时通过弹簧扣，也方便与拉链锁扣之间快速扣合或者分离。

[0007] 优选的，所述二号包体外表面缝合连接有若干个纽扣，所述二号包体外表面一侧连接有装饰布，所述装饰布外表面缝合连接有若干个布条，且所述布条外表面与所述纽扣外表面相扣合。

[0008] 通过采用上述技术方案，若干个布条与若干个纽扣位置一一形成对应，且布条内部一体成型穿孔，从而便于纽扣与布条之间相扣合连接，进而既能保证装饰布与二号包体之间连接的稳定性，同时又方便更换不同类型的装饰布。

[0009] 优选的，所述二号包体外表面印刷有若干条反光涂层。

[0010] 通过采用上述技术方案，在二号包体外表面印刷有若干条反光涂层，便于在暗光环境下提示后方车辆自己的位置，提高一定的安全性。

[0011] 优选的，所述一号包体外表面下方缝合连接有若干个收纳网兜。

[0012] 通过采用上述技术方案，在二号包体外表面下方缝合连接有收纳包，可以有效的

增加该包体的收纳量。

[0013] 优选的，所述二号包体外表面一侧缝合连接有收纳包。

[0014] 通过采用上述技术方案，在一号包体外表面下方两侧均缝合连接有收纳网兜，有效的提升该包体收纳物品的适应性。

[0015] 综上所述，本申请包括以下有益技术效果：通过对拉链锁扣的控制移动，从而使得将拉链两侧全部张开，进而使得二号包体可以很好从一号包体外表面翻折下来，大大增加了一号包体与二号包体之间的张开程度，方便了使用者对一号包体和二号包体内部进行刷洗。通过若干个布条与若干个纽扣相扣合连接，便于使用者更换不同类型图案的装饰布，提高了该包体外观的装饰新颖性。在二号包体外表面印刷有若干条反光涂层，且该反光涂层由反光漆组成，便于在暗光环境下提示后方车辆自己的位置，提高一定的安全性。

附图说明

[0016] 图1是申请实施例的书包主体连接的结构示意图；

[0017] 图2是申请实施例的A处细节连接放大的结构示意图。

[0018] 附图标记说明：1、一号包体；3、反光涂层；4、收纳网兜；5、收纳包；6、肩带；7、纽扣；8、二号包体；9、拉链；10、布条；11、装饰布；12、拉链锁扣；13、环形布扣；14、弹簧扣。

具体实施方式

[0019] 以下结合附图1-2对本申请作进一步详细说明。

[0020] 本申请实施例公开一种外表面含夜光涂层的书包。参照图1和图2，一种外表面含夜光涂层的书包，在二号包体8外表面下方便于与一号包体1外表面对应侧是相缝合连接的，便于保证一号包体1底部一侧牢固性，在一号包体1外表面与二号包体8外表面对应边缘之间通过拉链9相连接，方便快速的将二号包体8从一号包体1一侧翻折下来，在一号包体1外表面一侧缝合连接有环形布扣13，便于保证弹簧扣14的稳定性，同时通过弹簧扣14与拉链锁扣12对应侧之间相扣合连接，便于保证拉链锁扣12的稳定性，避免该包体在携带时，导致拉链锁扣12发生移动，影响二号包体8与一号包体1之间连接的紧密性，同时通过弹簧扣14，也方便与拉链锁扣12之间快速扣合或者分离。

[0021] 参照图1，若干个布条10与若干个纽扣7位置一一形成对应，且布条10内部一体成型穿孔，从而便于纽扣7与布条10之间相扣合连接，进而既能保证装饰布11与二号包体8之间连接的稳定性，同时又方便更换不同类型的装饰布11。

[0022] 参照图1，在二号包体8外表面印刷有若干条反光涂层3，且该反光涂层3由反光漆组成，便于在暗光环境下提示后方车辆自己的位置，提高一定的安全性，在二号包体8外表面下方缝合连接有收纳包5，可以有效的增加该包体的收纳量，在一号包体1外表面下方两侧均缝合连接有收纳网兜4，有效的提升该包体收纳物品的适应性。

[0023] 本申请实施例一种外表面含夜光涂层的书包的实施原理为：当需要对一号包体1和二号包体8进行刷洗时，使用者可以通过将弹簧扣14取下，从而失去对拉链锁扣12的限位，使得使用者可以通过对拉链锁扣12的控制移动，从而使得将拉链9两侧全部张开，进而使得二号包体8可以很好从一号包体1外表面翻折下来，大大增加了一号包体1与二号包体8之间的张开程度，方便了使用者对一号包体1和二号包体8内部进行刷洗。

[0024] 同时通过若干个布条10与若干个纽扣7相扣合连接，便于使用者更换不同类型图案的装饰布11，提高了该包体外观的装饰新颖性。

[0025] 以上均为本申请的较佳实施例，并非依此限制本申请的保护范围，故：凡依本申请的结构、形状、原理所做的等效变化，均应涵盖于本申请的保护范围之内。

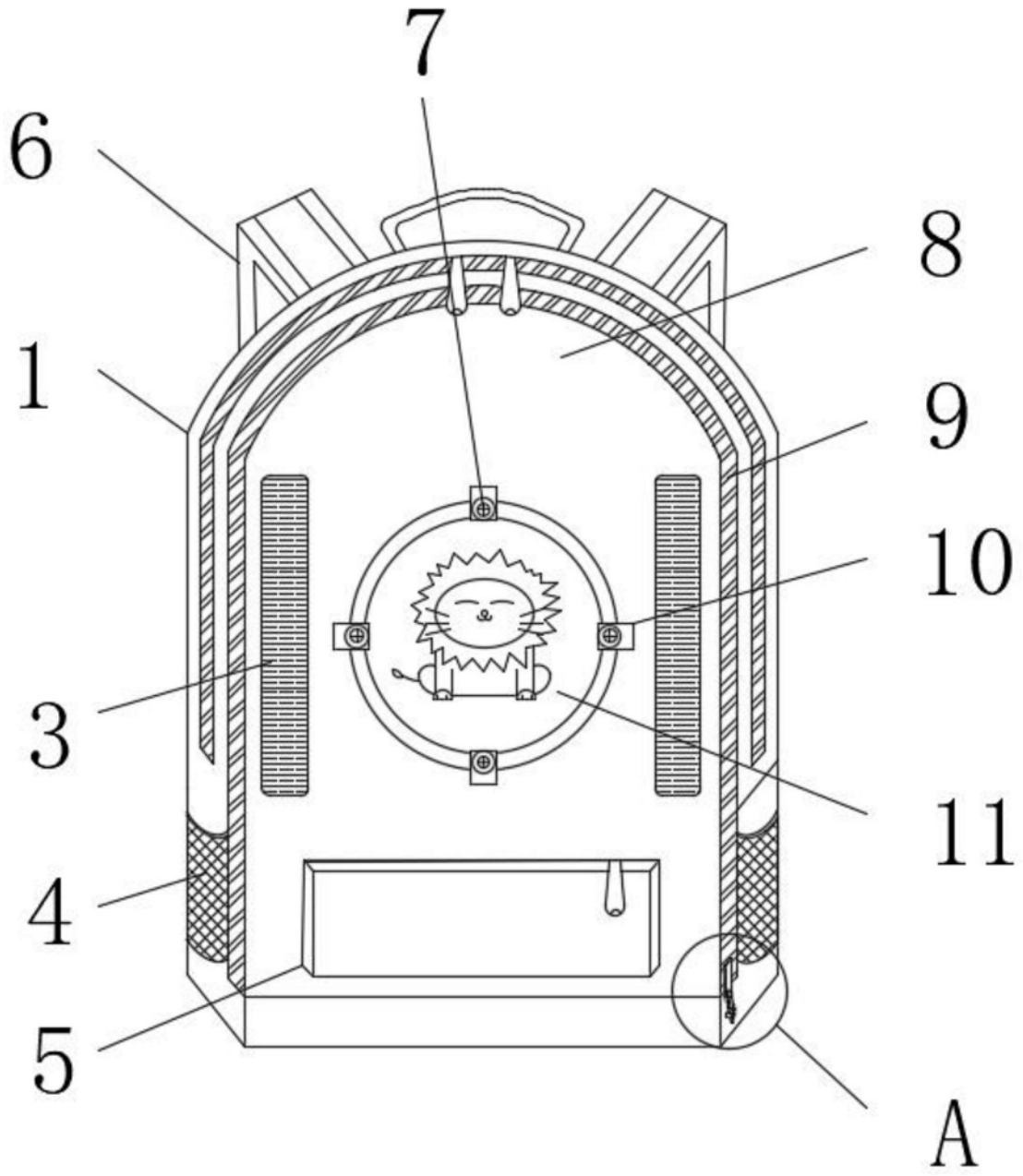

图1

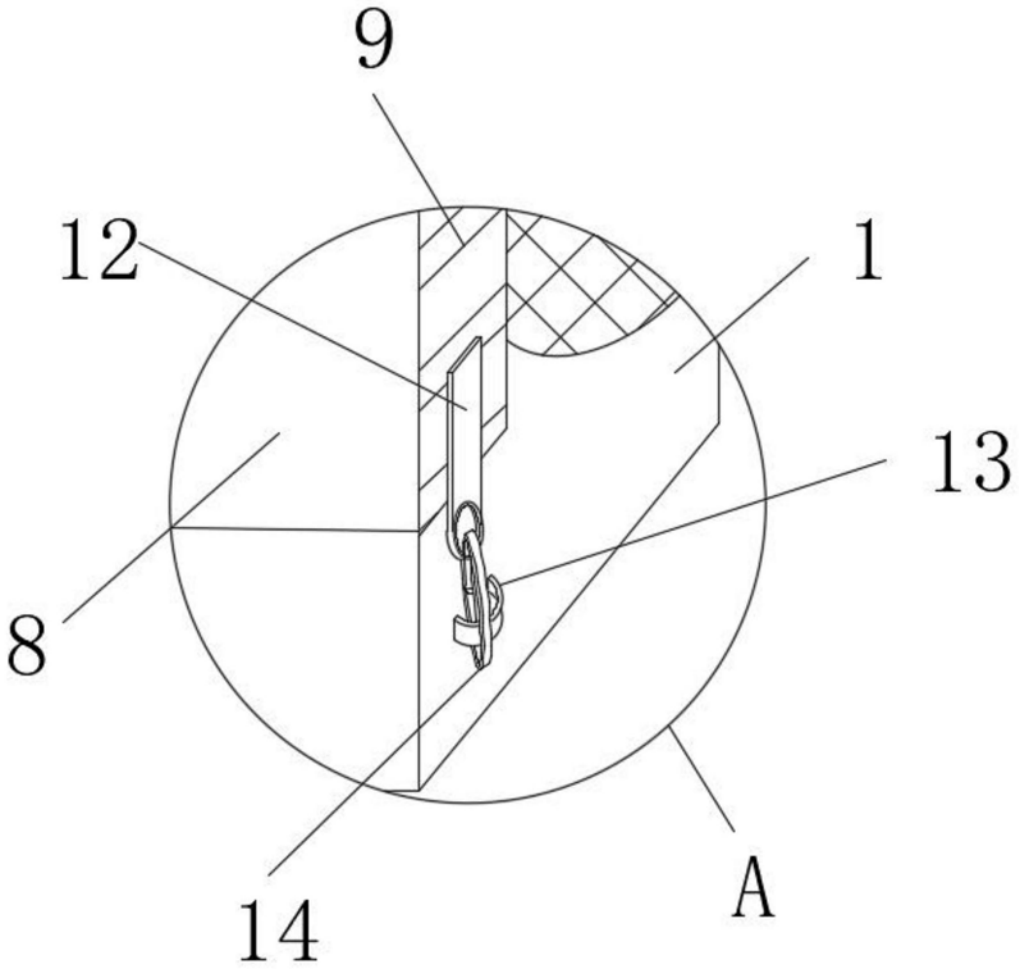

图2