(19)中华人民共和国国家知识产权局

(12)实用新型专利

(10)授权公告号 CN 206968735 U
(45)授权公告日 2018.02.06

(21)申请号 201720701140.0

(22)申请日 2017.06.16

(73)专利权人 好孩子儿童用品有限公司
地址 215331 江苏省苏州市昆山市陆家镇
蓉溪东路20号

(72)发明人 马福生 石平中

(74)专利代理机构 苏州创元专利商标事务所有限公司 32103
代理人 孙仿卫 赖婉婷

(51)Int.Cl.
B62B 7/00(2006.01)
B62B 7/06(2006.01)

权利要求书2页 说明书4页 附图5页

(54)实用新型名称

一种双人儿童推车

(57)摘要

本实用新型涉及一种双人儿童推车，包括具有折叠和展开状态的推车架、锁定机构及座兜，推车架包括位于推车二侧且对称设置的侧支架及设置在二侧侧支架之间且与二侧侧支架转动连接的支架横杆组件，各侧支架包括前轮支架、后轮组件的后轮支架、推杆及座杆，各侧支架还包括与座杆转动连接的托架，座兜包括设置在推车二侧的座兜杆及设置在座兜杆上且与托架可拆卸连接的安装架，座兜具有正向和反向工作位置，当座兜处于正向工作位置时，座兜杆自前向后逐渐上倾延伸；当座兜处于反向工作位置时，座兜杆自后向前逐渐上倾延伸。该推车的座兜不仅可以实现换向，还可以实现随着推车架一起折叠，具有横向折叠功能，折叠后扁平，体积小，能够自立，便于携带。

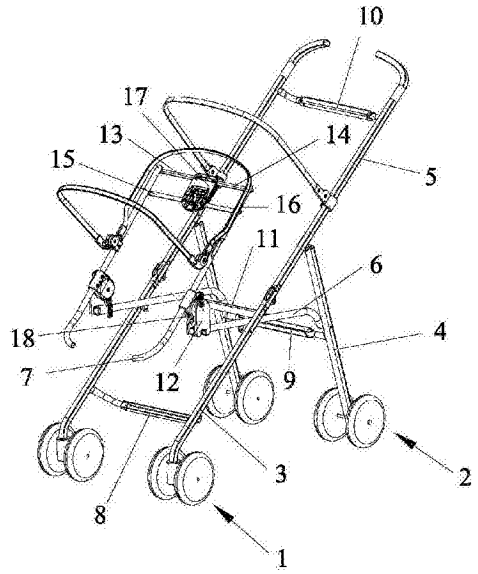

CN 206968735 U

1.一种双人儿童推车，包括具有折叠和展开状态的推车架、前轮组件、后轮组件、用于将所述推车架锁定于展开状态的锁定机构及座兜，所述推车架包括位于推车二侧且对称设置的侧支架及设置在二侧所述侧支架之间且与二侧所述侧支架转动连接的支架横杆组件，各所述侧支架包括下端部设置有所述前轮组件的前轮支架、下端部设置有所述后轮组件的后轮支架、推杆及座杆，其特征在于：各所述侧支架还包括与所述座杆转动连接的托架，所述座兜包括设置在所述推车二侧的座兜杆及设置在所述座兜杆上且与所述托架可拆卸连接的安装架，所述座兜具有正向和反向工作位置，当所述座兜处于正向工作位置时，所述座兜杆自前向后逐渐上倾延伸；当所述座兜处于反向工作位置时，所述座兜杆自后向前逐渐上倾延伸。

2.根据权利要求1所述的双人儿童推车，其特征在于：所述座兜还包括设置在二侧所述座兜杆之间且与二侧所述座兜杆转动连接的座兜撑杆架。

3.根据权利要求2所述的双人儿童推车，其特征在于：所述推车具有二次折叠状态，所述座兜撑杆架具有折叠和展开状态，当所述推车处于第一次折叠状态时，所述推车完成纵向折叠，所述座兜撑杆架处于展开状态；当所述推车处于第二次折叠状态时，所述推车完成横向折叠，所述座兜撑杆架处于折叠状态。

4.根据权利要求2所述的双人儿童推车，其特征在于：所述座兜撑杆架包括一端部分别与二侧所述座兜杆转动连接的第一连杆和第二连杆、设置在所述第一连杆和第二连杆之间且分别与第一连杆和第二连杆的另一端部转动连接的连接件、分别位于所述第一连杆和第二连杆下方且与第一连杆和第二连杆分别平行设置的第三连杆和第四连杆，所述第三连杆和第四连杆的一端部分别与二侧所述座兜杆转动连接，所述第三连杆和第四连杆的另一端部分别与所述连接件转动连接。

5.根据权利要求1~4中任一项权利要求所述的双人儿童推车，其特征在于：所述托架以所述座杆的轴心线为转动轴心线与所述座杆转动连接。

6.根据权利要求1~4中任一项权利要求所述的双人儿童推车，其特征在于：所述前轮支架的上部与所述推杆的下部转动连接，所述推杆还与所述后轮支架的上部转动连接，所述座杆的前部和后部分别与所述前轮支架、后轮支架转动连接，所述前轮支架、座杆、后轮支架、推杆构成四连杆机构。

7.根据权利要求6所述的双人儿童推车，其特征在于：所述托架与座杆的连接处、所述前轮支架与座杆的转动连接处、所述后轮支架与座杆的转动连接处沿所述座杆的前后方向依次分布，所述后轮支架与推杆的转动连接处位于所述前轮支架与推杆的转动连接处的上方，所述推杆与前轮支架的转动连接处位于座杆与前轮支架的转动连接处的上方。

8.根据权利要求1~4中任一项权利要求所述的双人儿童推车，其特征在于：所述推车具有供儿童乘坐的第一座兜和第二座兜，二侧所述座杆形成所述第一座兜，二侧所述座兜杆形成所述第二座兜。

9.根据权利要求1~4中任一项权利要求所述的双人儿童推车，其特征在于：所述支架横杆组件包括两端部分别与二侧所述前轮支架转动连接的前轮支架连杆、两端部分别与二侧所述后轮支架转动连接的后轮支架连杆、两端部分别与二侧所述推杆转动连接的推杆连杆及两端部分别与二侧所述座杆转动连接的座杆连杆。

10.根据权利要求1~4中任一项权利要求所述的双人儿童推车，其特征在于：所述推车

折叠时，所述侧支架的杆件沿各侧支架所在侧相互靠拢且所述侧支架的杆件还与各侧支架所在侧的座兜杆相互靠拢实现所述推车的纵向折叠后，二侧所述侧支架分别相对所述支架横杆组件向内翻转并靠拢在所述支架横杆组件上，二侧所述托架分别相对所述座杆向内转动带动二侧所述座兜杆相互靠拢实现所述推车的横向折叠。

一种双人儿童推车

技术领域

[0001] 本实用新型涉及儿童用品领域，具体涉及一种儿童推车。

背景技术

[0002] 现有技术中，双人儿童推车通常包括具有折叠和展开状态的推车架、前轮组件、后轮组件及座兜，目前的座兜通常是可拆卸地设置在推车架上，当需将双人儿童推车折叠时，必须将座兜卸下，分别单独折叠推车架和座兜；当需使用双人儿童推车时，又需分别展开推车架和座兜，然后将座兜连接到推车架上，操作繁琐，使用不便。

发明内容

[0003] 本实用新型所要解决的技术问题是提供一种改进的双人儿童推车。

[0004] 为解决以上技术问题，本实用新型采用如下技术方案：

[0005] 一种双人儿童推车，包括具有折叠和展开状态的推车架、前轮组件、后轮组件、用于将所述推车架锁定于展开状态的锁定机构及座兜，所述推车架包括位于推车二侧且对称设置的侧支架及设置在二侧所述侧支架之间且与二侧所述侧支架转动连接的支架横杆组件，各所述侧支架包括下端部设置有所述前轮组件的前轮支架、下端部设置有所述后轮组件的后轮支架、推杆及座杆，各所述侧支架还包括与所述座杆转动连接的托架，所述座兜包括设置在所述推车二侧的座兜杆及设置在所述座兜杆上且与所述托架可拆卸连接的安装架，所述座兜具有正向和反向工作位置，当所述座兜处于正向工作位置时，所述座兜杆自前向后逐渐上倾延伸；当所述座兜处于反向工作位置时，所述座兜杆自后向前逐渐上倾延伸。

[0006] 进一步地，所述座兜还包括设置在二侧所述座兜杆之间且与二侧所述座兜杆转动连接的座兜撑杆架。

[0007] 更进一步地，所述推车具有二次折叠状态，所述座兜撑杆架具有折叠和展开状态，当所述推车处于第一次折叠状态时，所述推车完成纵向折叠，所述座兜撑杆架处于展开状态；当所述推车处于第二次折叠状态时，所述推车完成横向折叠，所述座兜撑杆架处于折叠状态。

[0008] 本实用新型的一些实施例中，所述座兜撑杆架包括一端部分别与二侧所述座兜杆转动连接的第一连杆和第二连杆、设置在所述第一连杆和第二连杆之间且分别与第一连杆和第二连杆的另一端部转动连接的连接件、分别位于所述第一连杆和第二连杆下方且与第一连杆和第二连杆分别平行设置的第三连杆和第四连杆，所述第三连杆和第四连杆的一端部分别与二侧所述座兜杆转动连接，所述第三连杆和第四连杆的另一端部分别与所述连接件转动连接。

[0009] 进一步地，所述托架以所述座杆的轴心线为转动轴心线与所述座杆转动连接。

[0010] 本实用新型的一些实施例中，所述前轮支架的上部与所述推杆的下部转动连接，所述推杆还与所述后轮支架的上部转动连接，所述座杆的前部和后部分别与所述前轮支架、后轮支架转动连接，所述前轮支架、座杆、后轮支架、推杆构成四连杆机构。

[0011] 优选地，所述托架与座杆的连接处、所述前轮支架与座杆的转动连接处、所述后轮支架与座杆的转动连接处沿所述座杆的前后方向依次分布。

[0012] 优选地，所述后轮支架与推杆的转动连接处位于所述前轮支架与推杆的转动连接处的上方，所述推杆与前轮支架的转动连接处位于座杆与前轮支架的转动连接处的上方。

[0013] 优选地，所述推车具有供儿童乘坐的第一座兜和第二座兜，二侧所述座杆形成所述第一座兜，二侧所述座兜杆形成所述第二座兜。

[0014] 本实用新型的一些实施例中，所述支架横杆组件包括两端部分别与二侧所述前轮支架转动连接的前轮支架连杆、两端部分别与二侧所述后轮支架转动连接的后轮支架连杆、两端部分别与二侧所述推杆转动连接的推杆连杆及两端部分别与二侧所述座杆转动连接的座杆连杆。

[0015] 进一步地，所述推车折叠时，所述侧支架的杆件沿各侧支架所在侧相互靠拢且所述侧支架的杆件还与各侧支架所在侧的座兜杆相互靠拢实现所述推车的纵向折叠后，二侧所述侧支架分别相对所述支架横杆组件向内翻转并靠拢在所述支架横杆组件上，二侧所述托架分别相对所述座杆向内转动带动二侧所述座兜杆相互靠拢实现所述推车的横向折叠。

[0016] 由于上述技术方案运用，本实用新型与现有技术相比具有下列优点：

[0017] 本实用新型推车的座兜与托架可拆卸地设置，座兜可以有正向和反向工作状态，托架还与座杆转动连接，所以，本实用新型推车的座兜不仅可以实现换向，还可以实现随着推车架一起折叠，具有横向折叠功能，折叠后扁平，体积小，能够自立，便于携带。

附图说明

[0018] 图1为本实用新型双人儿童推车处于展开状态立体图(座兜正向工作位置)；

[0019] 图2为本实用新型双人儿童推车处于展开状态侧视图(座兜正向工作位置)；

[0020] 图3为本实用新型双人儿童推车纵向折叠后主视图(座兜正向工作位置)；

[0021] 图4为本实用新型双人儿童推车纵向折叠后侧视图(座兜正向工作位置)；

[0022] 图5为本实用新型双人儿童推车横向折叠后主视图(座兜正向工作位置)；

[0023] 图6为本实用新型双人儿童推车横向折叠后侧视图(座兜正向工作位置)；

[0024] 图7为本实用新型双人儿童推车横向折叠后立体图(座兜正向工作位置)；

[0025] 图8为本实用新型双人儿童推车处于展开状态立体图(座兜反向工作位置)；

[0026] 图9为本实用新型双人儿童推车处于展开状态侧视图(座兜反向工作位置)；

[0027] 图中：1、前轮组件；2、后轮组件；3、前轮支架；4、后轮支架；5、推杆；6、座杆；7、座兜杆；8、前轮支架连杆；9、后轮支架连杆；10、推杆连杆；11、座杆连杆；12、托架；13、第一连杆；14、第二连杆；15、第三连杆；16、第四连杆；17、连接件；18、安装架。

具体实施方式

[0028] 以下结合说明书附图对本实用新型做进一步描述：

[0029] 如图1~9所示，一种双人儿童推车，包括具有折叠和展开状态的推车架、前轮组件1、后轮组件2、用于将推车架锁定于展开状态的锁定机构及座兜，推车架包括位于推车二侧且对称设置的侧支架及设置在二侧侧支架之间且与二侧侧支架转动连接的支架横杆组件。

[0030] 本例中，各侧支架包括下端部设置有前轮组件1的前轮支架3、下端部设置有后轮

组件2的后轮支架4、下部与前轮支架3上端部转动连接的推杆5及后部与后轮支架4转动连接的座杆6，座杆6还与前轮支架3转动连接，推杆5还与后轮支架4转动连接，前轮支架3、座杆6、后轮支架4、推杆5构成四连杆机构。具体地，后轮支架4与推杆5的转动连接处位于前轮支架3与推杆5的转动连接处的上方；推杆5与前轮支架3的转动连接处位于座杆6与前轮支架3的转动连接处的上方。

[0031] 各侧支架还包括与座杆6转动连接的托架12，该托架12以座杆6的轴心线为转动轴心线与座杆6转动连接。具体地，托架12与座杆6的连接处、前轮支架3与座杆6的转动连接处、后轮支架4与座杆6的转动连接处沿座杆6的前后方向依次分布。

[0032] 座兜包括设置在推车二侧的座兜杆7及设置在座兜杆7上且与托架12可拆卸连接的安装架18，座兜具有正向和反向工作位置，当座兜处于正向工作位置时，座兜杆7自前向后逐渐上倾延伸；当座兜处于反向工作位置时，座兜杆7自后向前逐渐上倾延伸。

[0033] 该座兜还包括设置在二侧座兜杆7之间且与二侧座兜杆7转动连接的座兜撑杆架。本实用新型推车具有二次折叠状态，座兜撑杆架具有折叠和展开状态，当推车处于第一折叠状态时，推车完成纵向折叠，座兜撑杆架处于展开状态；当推车处于第二次折叠状态时，推车完成横向折叠，座兜撑杆架处于折叠状态。

[0034] 本例中，座兜撑杆架包括一端部分别与二侧座兜杆7转动连接的第一连杆13和第二连杆14、设置在第一连杆13和第二连杆14之间且分别与第一连杆13和第二连杆14的另一端部转动连接的连接件17、分别位于第一连杆13和第二连杆14下方且与第一连杆13和第二连杆14分别平行设置的第三连杆15和第四连杆16，第三连杆15和第四连杆16的一端部分别与二侧座兜杆7转动连接，第三连杆15和第四连杆16的另一端部分别与连接件17转动连接。更具体地，第一连杆13、第二连杆14、第三连杆15或第四连杆16与座兜杆7的转动轴心线沿推车的前后方向倾斜延伸且该转动轴心线与座兜杆7垂直。

[0035] 安装架18可以有多种结构形式，如可以采用以下结构形式，安装架18包括与座兜杆7固定连接的安装连接件、与安装连接件转动连接的安装底座及用于将安装连接件与安装底座相对固定的锁定装置，安装底座与托架12可拆卸地连接，安装连接件与安装底座的转动可以使得座兜可以供使用者坐、全躺或半躺。

[0036] 本实用新型支架横杆组件包括两端部分别与二侧前轮支架3转动连接的前轮支架连杆8、两端部分别与二侧后轮支架4转动连接的后轮支架连杆9、两端部分别与二侧推杆转动连接的推杆连杆10及两端部分别与二侧座杆6转动连接的座杆连杆11。

[0037] 本实用新型推车折叠时，侧支架的杆件沿各侧支架所在侧相互靠拢且侧支架的杆件还与各侧支架所在侧的座兜杆7相互靠拢实现推车的纵向折叠后，二侧侧支架分别相对支架横杆组件向内翻转并靠拢在支架横杆组件上，二侧托架12分别相对座杆6向内转动带动二侧座兜杆7相互靠拢实现推车的横向折叠。

[0038] 座兜的正向和反向工作过程：如图1所示，座兜处于正向工作状态，当需将座兜调整到反向工作状态时，将座兜从托架12上拆下，调整座兜的方向，然后将座兜安装到托架12上使得座兜处于反向工作状态，如图8所示。

[0039] 本实用新型的双人儿童推车具有供儿童乘坐的第一座兜和第二座兜，二侧座杆6形成第一座兜，二侧座兜杆7形成第二座兜。

[0040] 本实用新型双人儿童推车的折叠原理：

[0041] 如图1~2所示，推车处于展开状态且座兜处于正向工作状态，当折叠时，解锁锁定机构，推杆5的上端部自然下落且向后轮支架4靠拢，带动前轮支架3往上运动，进而带动座杆6的前部向上运动，由前轮支架3、座杆6、后轮支架4、推杆5构成的四连杆机构开始折叠，然后将座兜杆7转动至与推杆5靠拢，折叠后如图3~4所示，推车完成第一次折叠即完成纵向折叠，各侧前轮支架3、后轮支架4、推杆5、座杆6、座兜杆7相互靠拢，二侧的侧支架的杆件(各侧支架的杆件包括前轮支架3、后轮支架4、推杆5、座杆6)位于推车二侧且二侧座兜杆7位于推车二侧，支架横杆组件位于二侧侧支架之间，座兜撑杆架位于二侧座兜杆7之间且座兜撑杆架处于展开状态。然后进行推车的横向折叠，将二侧侧支架分别相对支架横杆组件向内侧转动至相互靠拢并靠拢在支架横杆组件上，二侧托架12分别相对座杆6向内转动带动二侧座兜杆7相互靠拢，折叠后如图5~7所示，推车完成第二次折叠，二侧侧支架相互靠拢且二侧座兜杆7相互靠拢，支架横杆组件位于二侧侧支架侧方，座兜撑杆架处于折叠状态。

[0042] 上述实施例只为说明本实用新型的技术构思及特点，其目的在于让熟悉此项技术的人士能够了解本实用新型的内容并据以实施，并不能以此限制本实用新型的保护范围，凡根据本实用新型精神实质所作的等效变化或修饰，都应涵盖在本实用新型的保护范围之内。

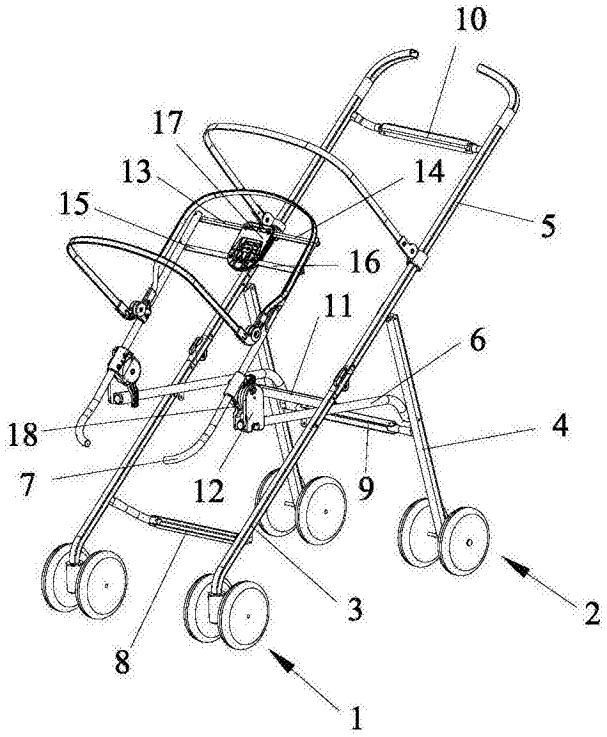

图1

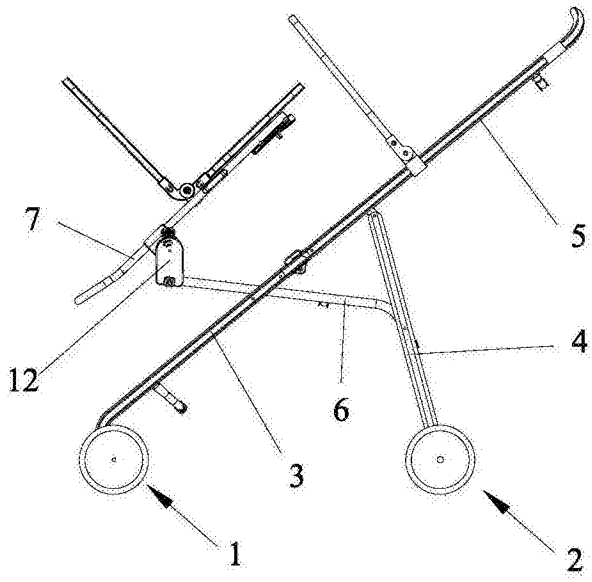

图2

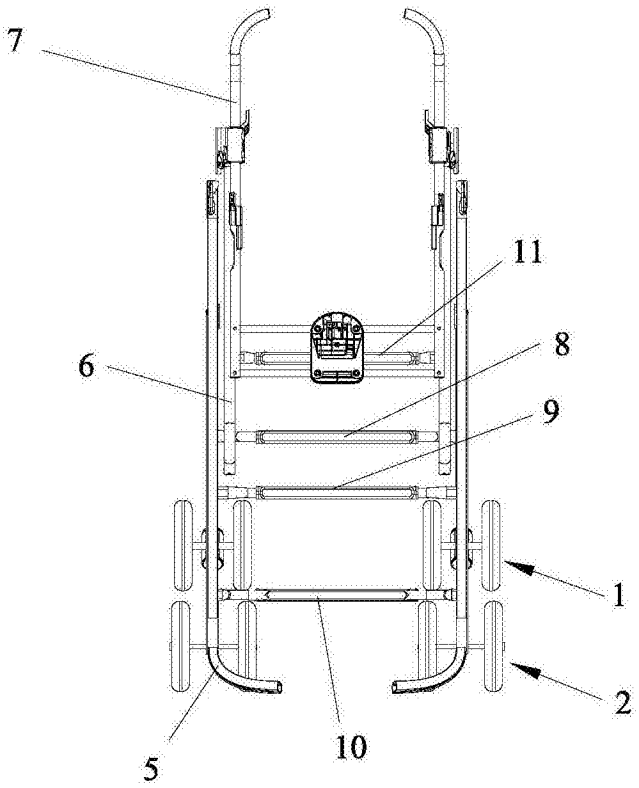

图3

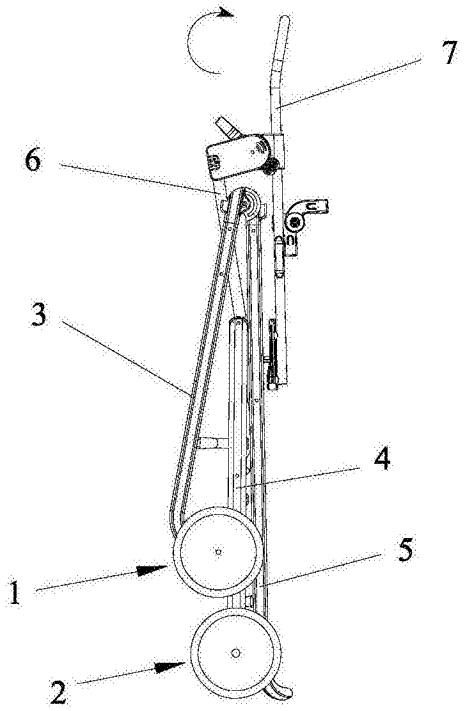

图4

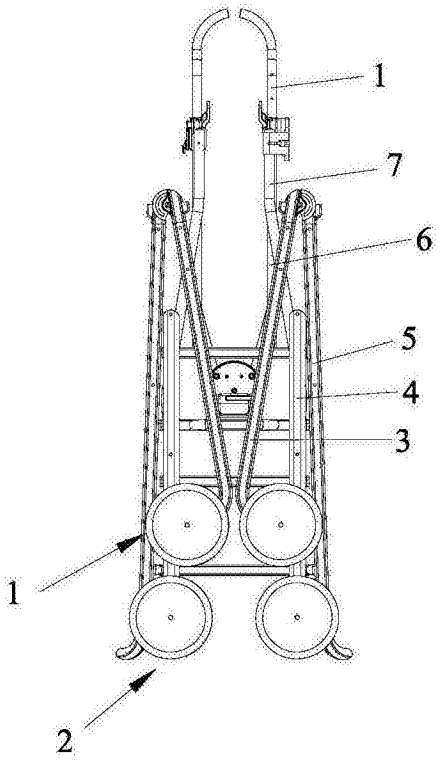

图5

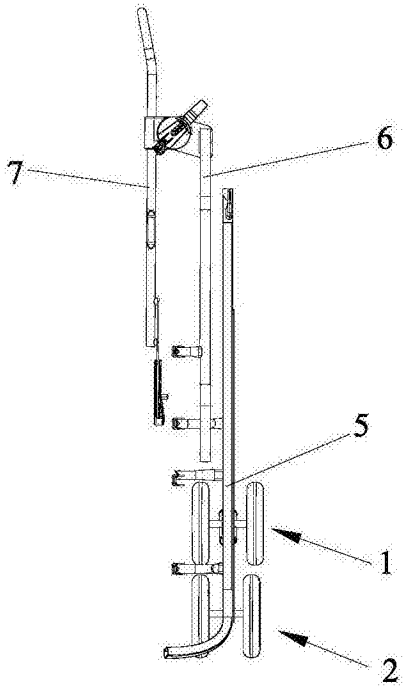

图6

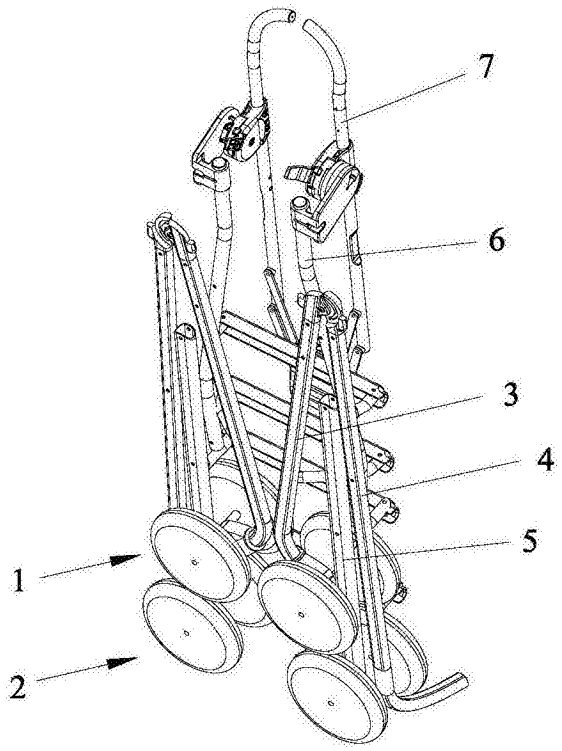

图7

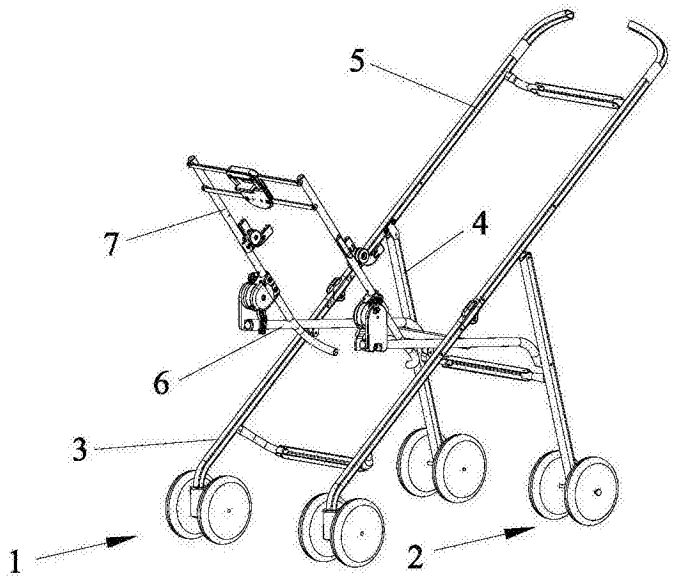

图8

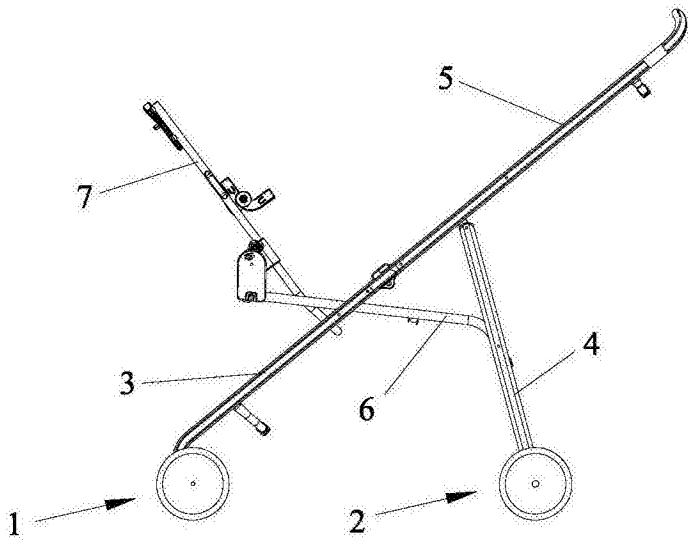

图9