(19)中华人民共和国国家知识产权局

(12)实用新型专利

(10)授权公告号 CN 210727091 U
(45)授权公告日 2020.06.12

(21)申请号 201921282566.2

(22)申请日 2019.08.09

(73)专利权人 陈国祝
地址 024000 内蒙古自治区赤峰市红山区桥北钓鱼台小区D区1号楼2单元1301号

(72)发明人 陈国祝 陈禹

(51)Int.Cl.
A47B 31/02(2006.01)
A47B 13/00(2006.01)
A47J 37/06(2006.01)

权利要求书1页 说明书3页 附图7页

(54)实用新型名称

多功能环保烧烤餐桌

(57)摘要

本实用新型公开了一种多功能环保烧烤餐桌，烧烤炉置于餐桌面中心，它由圆柱形炭盒(3)或电陶加热炉、上烤盘(10)、钎卡夹紧装置(7)、环形接油盒(2)、活动炉门(4)及其伸缩支架、电机(18)及传动装置构成；圆柱形炭盒(3)或电陶加热炉设置于烤炉中心，其上部设环形烤炉上板(6)，在烤炉上板上设一周用于固定烤串的钎卡夹紧装置(7)，环形接油盒(2)设置于炉底，接油盒上有插钎孔；在钎卡夹紧装置外设活动炉门(4)，电机经支撑轴(24)连圆柱形炭盒或电陶加热炉。本装置集餐桌、烤串、煎食材的功能于一体，碳盒旋转，钎子也自转，炉内360度热度均匀，所烤的食材烤熟程度一致。是无毒无油烟、无熏染餐桌。

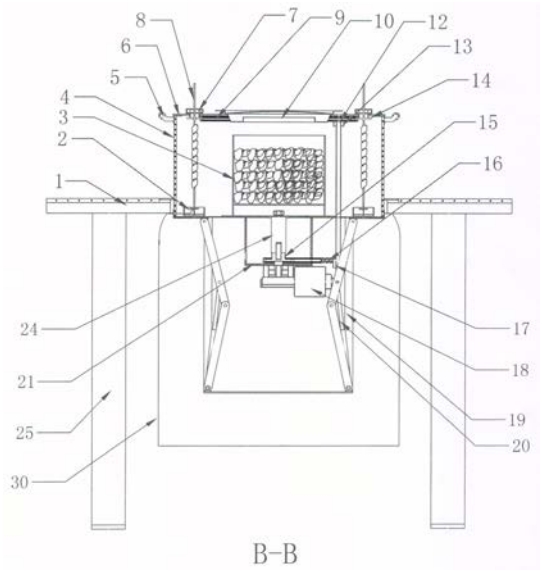

B-B

CN 210727091 U

1.一种多功能环保烧烤餐桌，其特征在于：它由空心餐桌(1)、烧烤炉、排烟管、防护罩(30)组成；上述的烧烤炉置于餐桌面中心，它由圆柱形炭盒(3)或电陶加热炉、上烤盘(10)、钎卡夹紧装置(7)、环形接油盒(2)、活动炉门(4)及其伸缩支架、电机(18)及传动装置构成；所述的圆柱形炭盒(3)或电陶加热炉设置于烤炉中心，其上部设环形烤炉上板(6)，上烤盘(10)置于烤炉上板的中间缺口上，在烤炉上板上设一周用于固定烤串的钎卡夹紧装置(7)，环形接油盒(2)设置于炉底，所述接油盒上有插钎孔，与上述钎卡夹紧装置位置对应；在钎卡夹紧装置外设活动炉门(4)，活动炉门为弧形玻璃门装在炉门滑道(23)上；上述的电机经支撑轴(24)连圆柱形炭盒或电陶加热炉，电机还经主传动轮(15)、传动链(16)、从动链轮(17)、传动轴(12)、上传动链轮(13)、传动链盘(9)连接多个小链轮(14)，每个小链轮连接在每个钎卡夹紧装置(7)下并与钎卡夹紧装置同轴；在碳盒下设排烟管，在空心桌下设防护罩(30)。

2.根据权利要求1所述的多功能环保烧烤餐桌，其特征在于：它的钎卡夹紧装置(7)是扁圆柱形，钎卡夹紧装置设取、装串钎口26，所述钎口中设加紧弹簧片(28)，该加紧弹簧片由弹簧固定轴(32)固定在钎卡装置底座(33)上，加紧弹簧片外侧设两个弹簧限位轴(31)；在上烤板上设烤炉上板取、装串钎口(27)与上述钎卡夹紧装置的取、装串钎口位置对应。

3.根据权利要求1所述的多功能环保烧烤餐桌，其特征在于：它的活动炉门(4)为4个弧形耐火玻璃门，每个炉门装有炉门把手(5)，炉门的下部连伸缩支架，该支架设有立柱(19)，立柱连阻尼器(20)。

多功能环保烧烤餐桌

技术领域

[0001] 本实用新型涉及一种带烧烤装置的餐桌，具体说是多功能环保烧烤餐桌。

背景技术

[0002] 现有各类烧烤多是路边摊，大排档，烟熏火燎，外面吃，卫生条件差，也污染环境。现在各类餐桌是不具有碳烤功能的，而且在餐厅、饭店大多数不提供烧烤，如果就餐完毕后还想吃烧烤，只有更换就餐地点，不方便。提供一种多功能烧烤餐桌，为就餐提供多种选择，十分必要。

发明内容

[0003] 本实用新型的目的在于提供一种多功能环保烧烤餐桌，它可在就餐的桌上实现烧烤，炉内360度均热，煎、烤均可，可独立方便装串和取串，无熏染，方便、卫生，给就餐者提供多种选择。

[0004] 本实用新型的技术方案如下：

[0005] 一种多功能环保烧烤餐桌，它由空心餐桌、烧烤炉、排烟管、防护罩组成；上述的烧烤炉置于餐桌面中心，它由圆柱形炭盒或电陶加热炉、上烤盘、钎卡夹紧装置、环形接油盒、活动炉门及其伸缩支架、电机及传动装置构成；所述的圆柱形炭盒或电陶加热炉设置于烤炉中心，其上部设环形烤炉上板，上烤盘置于烤炉上板的中间缺口上，在烤炉上板上设一周用于固定烤串的钎卡夹紧装置，环形接油盒设置于炉底，接油盒上有插钎孔，与上述钎卡夹紧装置位置对应；在钎卡夹紧装置外设活动炉门，活动炉门为弧形玻璃门装在炉门滑道上；上述的电机经支撑轴连圆柱形炭盒或电陶加热炉，电机还经主传动轮、传动链、从动链轮、传动轴、上传动链轮、传动链盘连接多个小链轮，每个小链轮连接在每个钎卡夹紧装置下并与钎卡夹紧装置同轴；在碳盒下设排烟管，在桌下设防护罩。

[0006] 上述钎卡夹紧装置是扁圆柱形，钎卡夹紧装置设取、装串钎口，所述钎口中设加紧弹簧片，该加紧弹簧片由弹簧固定轴固定在钎卡装置底座上，加紧弹簧片外侧设两个弹簧限位轴；在上烤板上设烤炉上板取、装串钎口，与上述钎卡夹紧装置的取、装串钎口位置对应。

[0007] 上述活动炉门为4个弧形耐火玻璃门，每个炉门装有炉门把手，炉门的下部连伸缩支架，该支架设有立柱，立柱连阻尼器。

[0008] 本实用新型优点在于：1、本装置集餐桌、烤串、煎食材的功能于一体，在餐厅设几个这样的能烤并趁热吃烧烤的桌子，避免到外面吃烧烤不方便、不卫生、污染环境的弊病。2、本装置碳盒旋转，钎子也自转，炉内360度热度均匀，所烤的食材烤熟程度一致；有炉门，保温性良好，既保证炉内温度，又可防止就餐人受炉温影响。3、无毒无油烟、无熏染餐桌；下有排风管，可将产生的少量油烟排掉；为避免在烧烤过程中的动物油滴落在燃烧的木炭上产生苯并芘等有害的烟气，把圆形木炭槽设置在烤箱的中间，烤串安装在木炭槽的四周，烤串下方设有环形接油槽。另外，烤炉加热部分可以将炭盒替换为柱形电陶加热炉，更环保、

更方便。餐桌下面烧烤炉四周装有防护罩，避免有杂物卷进烧烤装置内，也可避免下肢不小心触碰动力传动装置、伸缩架等。4、本装置中设计的钎卡夹紧装置，因内有加紧弹簧片，可夹紧串钎，在旋转中稳定、同时可方便装串或取串，操作极其简单。5、本装置重量较轻，便于人工移动，便于现场安装；加工简便、成本低廉、使用方便、安全可靠、便于运输，适于店铺、烧烤屋内外就餐。其投入市场必将产生积极的社会效益和显著的经济效益，可以得到广泛推广应用。

附图说明

[0009] 附图1为本实用新型的剖面结构示意图；

[0010] 附图2为本实用新型的俯视图；

[0011] 附图3为图2的A-A向视图；

[0012] 附图4为图3的C-C向视图；

[0013] 附图5为本实用新型的图1的炉门下压到最底位置示意图；

[0014] 附图6为本型实用新的烤炉上板、钎卡装置及取、装串钎口示意图；

[0015] 图7-1本实用新型的钎卡装置底座俯视图；

[0016] 图7-2是图7-1的A--A 向视图；

[0017] 图7-3本实用新型的钎卡装置俯视图；

[0018] 图7-4是图7-3的 B--B向视图。

具体实施方式

[0019] 下面结合附图对本实用新型作进一步说明。

[0020] 图1-7中，1、空心圆桌；2、环形接油盒；3、碳盒；4、炉门；5、炉门把手；6、烤炉上板；7、钎卡夹紧装置；8、钎子；9、传动链盘；10、上烤盘；11、链盘支撑轴；12、传动轴；13、上传动链轮；14、小链轮；15、主传动轮；16、传动链；17、从动链轮；18、电机；19、立柱；20、阻尼器；21、电机安装座；22、链盘传动支撑；23、炉门滑道；24、支撑轴；25、桌腿；26、取、装串钎口；27、烤炉上板取、装串钎口；28、加紧弹簧片；29滑道立板；30、防护罩；31、弹簧限位轴；32、弹簧固定轴；33、钎卡装置底座。

[0021] 由图1—6可以看到本环保烧烤餐桌，它由空心餐桌1、烧烤炉、排烟管、

[0022] 防护罩30组成；上述的烧烤炉置于餐桌面中心，它由圆柱形炭盒3、上烤盘10、钎卡夹紧装置7、环形接油盒2、活动炉门4及其伸缩支架、电机18及传动装置构成；所述的圆柱形炭盒置于烤炉中心，其上部设环形的烤炉上板6，烤炉上板由4个滑道立板29支撑。上烤盘10置于烤炉上板6的中部的圆孔上，在烤炉上板上设一周用于固定烤串的钎卡夹紧装置7，环形接油盒2设置于炉底，接油盒上有多个插钎孔，与上述每个钎卡夹紧装置7位置对应，以便固定烤串的钎子，确保烤串钎子位置上下同度不偏斜；在钎卡夹紧装置外设4个活动炉门4，活动炉门为弧形耐高温玻璃门，装在炉门滑道23上；上述的电机18是12V直流电机，该电机经支撑轴24可带动圆柱形炭盒3转动；电机还经主传动轮15、传动链16、从动链轮17带动传动轴12转动，该传动轴上部的上传动链轮13与传动链盘9啮合，带动传动链盘转动，传动链盘通过链盘传动支撑22连在上烤盘上，传动链盘9带动与之啮合的多个小链轮14转动，每个小链轮连接在钎卡夹紧装置7下，钎卡夹紧装置与小链轮同轴，同步转动；在碳盒下设排烟

管，可以随时将炉内的烟气排到室外；在桌下设防护罩30，以免用餐人腿部接触传动装置等。

[0023] 由图6、图7-1～图7-4可以看到上述钎卡夹紧装置7是扁圆柱形，钎卡夹紧装置设取、装串钎口26，所述钎口中设加紧弹簧片28，该加紧弹簧片28由弹簧固定轴32固定在钎卡装置底座33上，加紧弹簧片28外侧设两个弹簧限位轴32。在上烤板上设烤炉上板取、装串钎口27，与上述钎卡夹紧装置的取、装串钎口26位置对应。

[0024] 由图5、图6可以看到，上述活动炉门为4个弧形耐高温玻璃门4，每个炉门装有炉门把手5，可自由开启和关闭玻璃门；炉门的下部连伸缩支架，该支架设有立柱19，立柱连阻尼器20。图5是炉门4下压状态，通过行程开关自动控制使其取、装串钎口26一致朝外，与烤炉上板取、装串钎口27方向一致，从而方便取钎子8、装钎子。

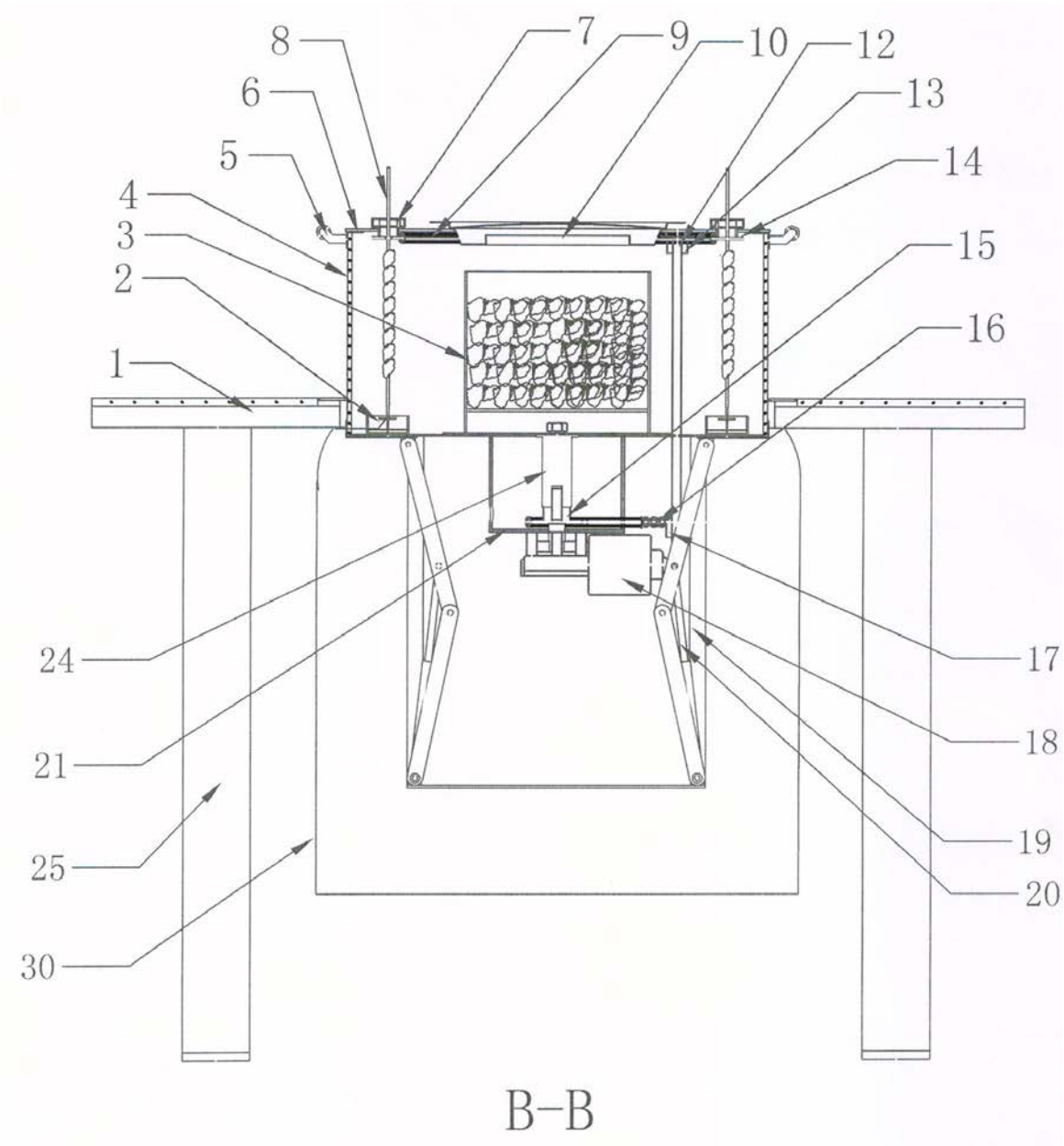

图1

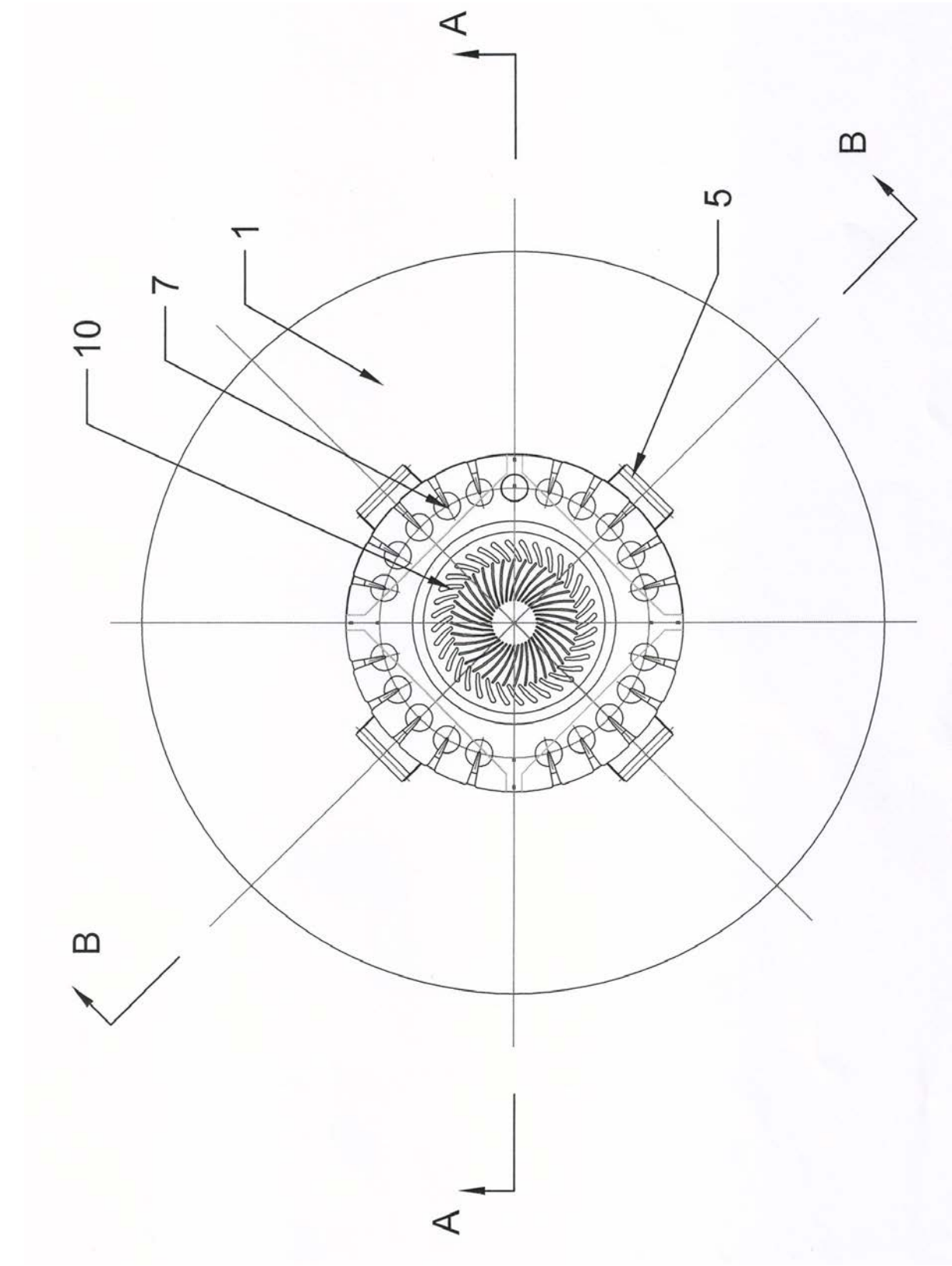

图2

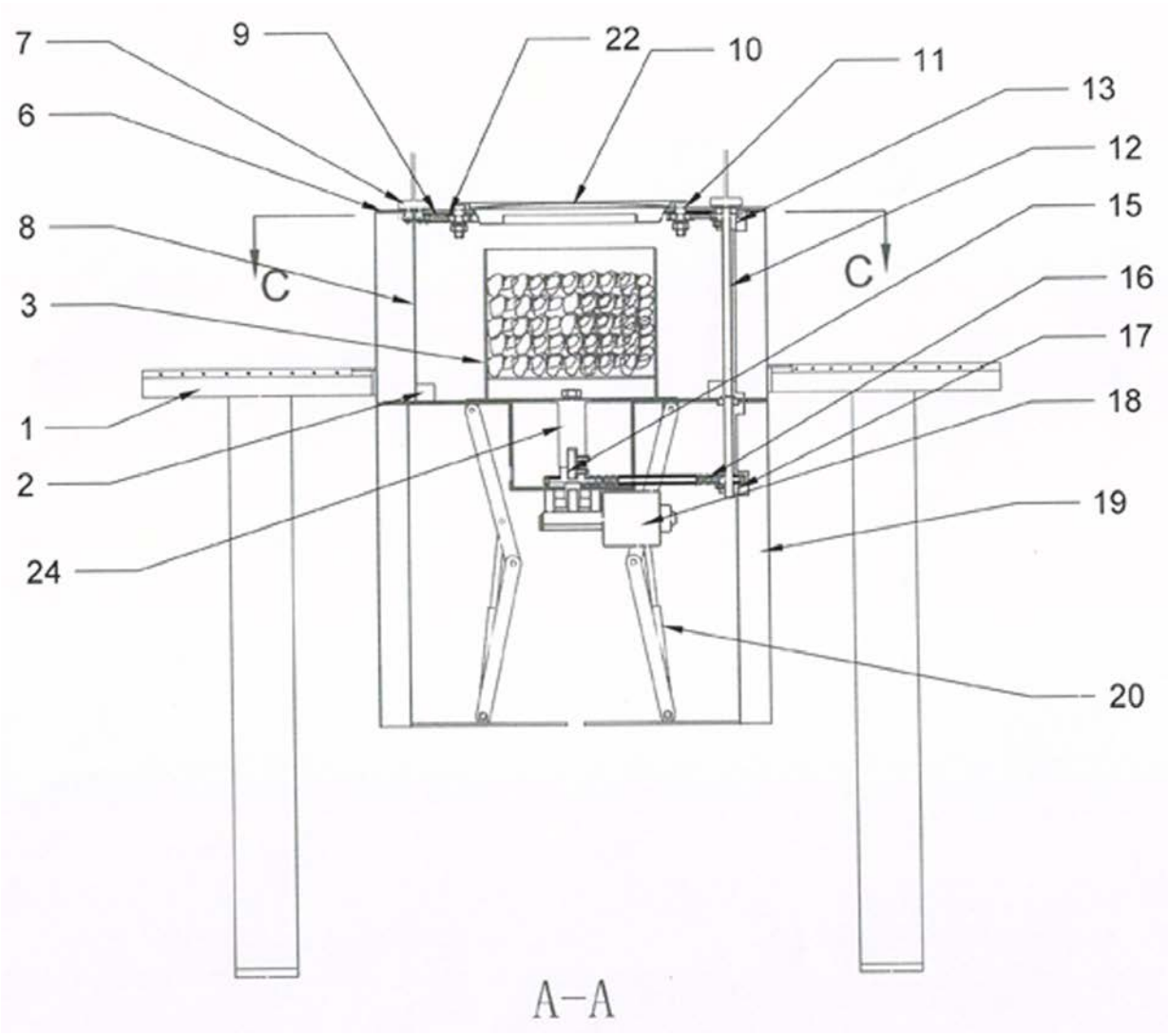

图3

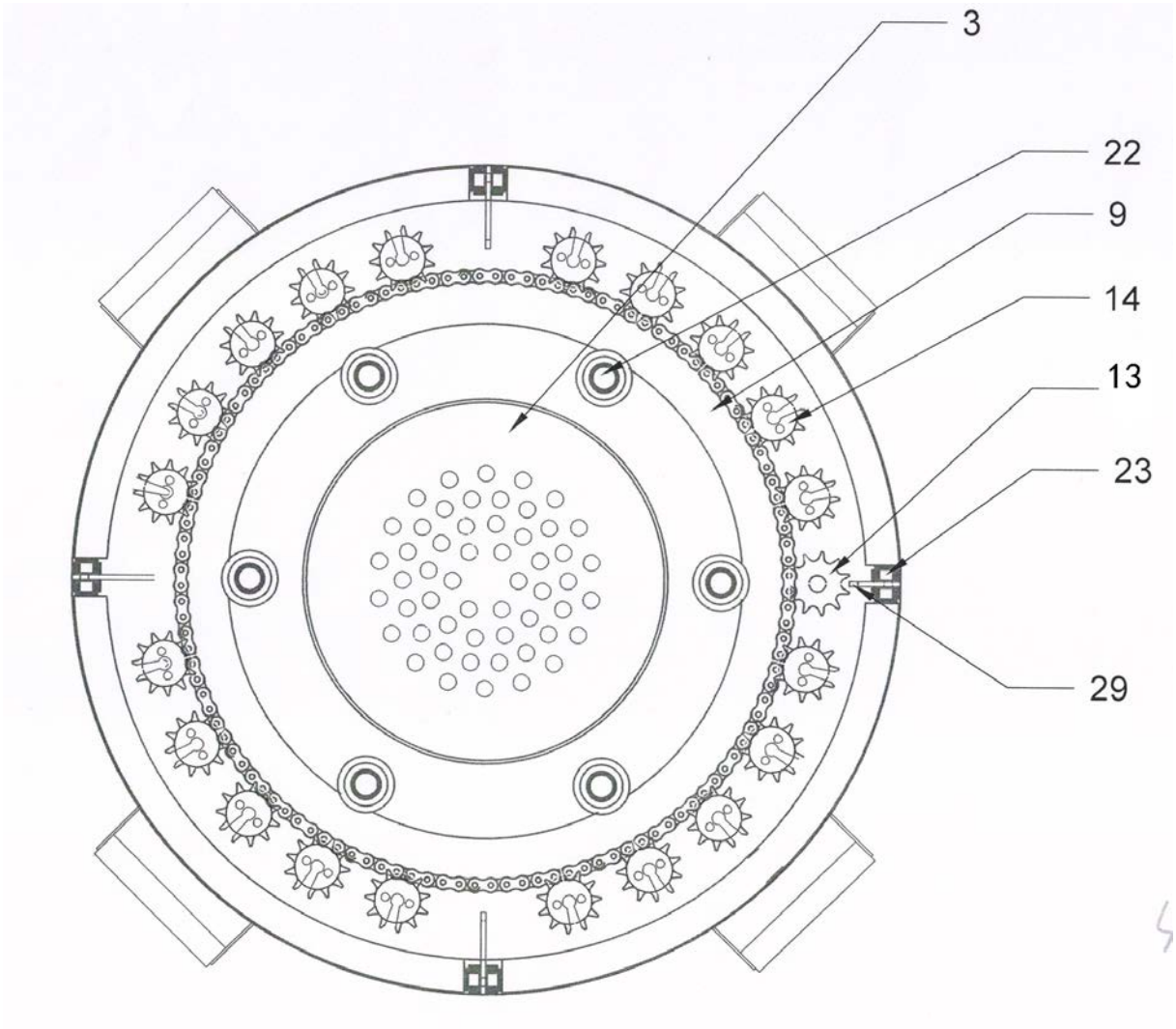

图4

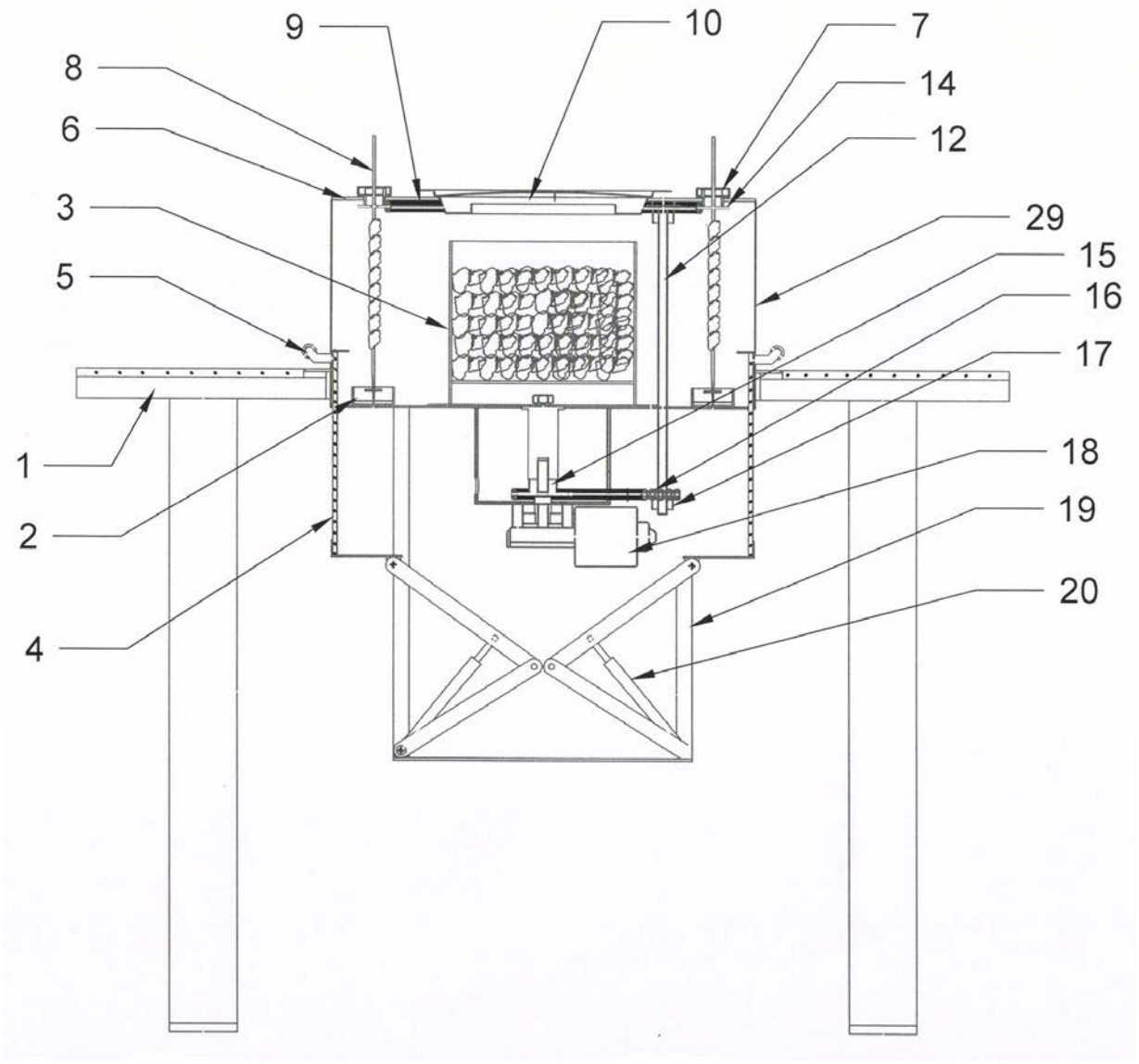

图5

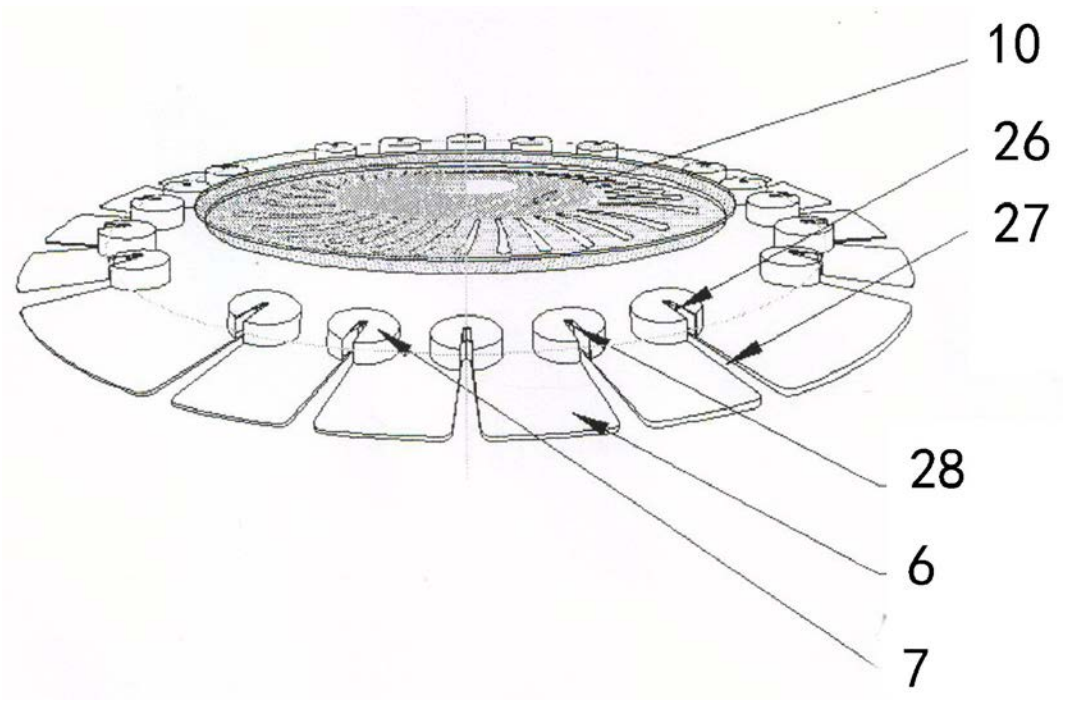

图6

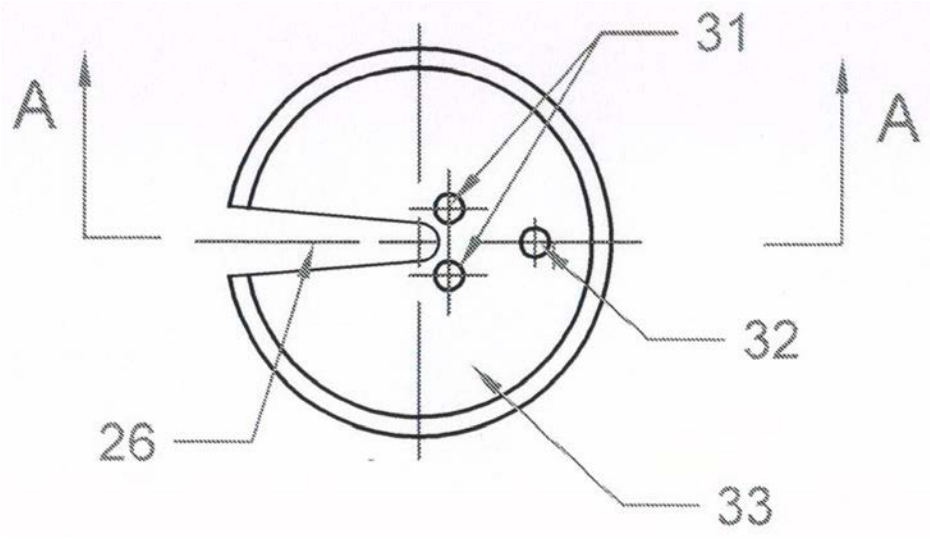

图7-1

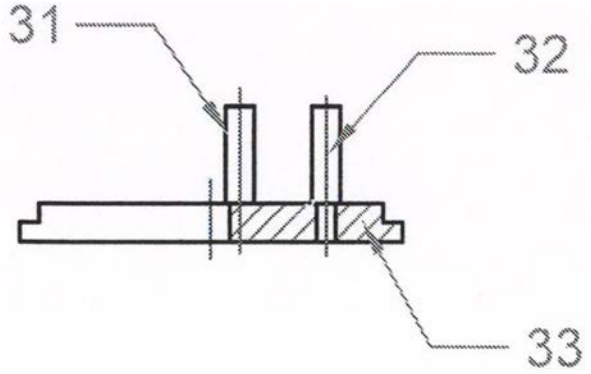

图7-2

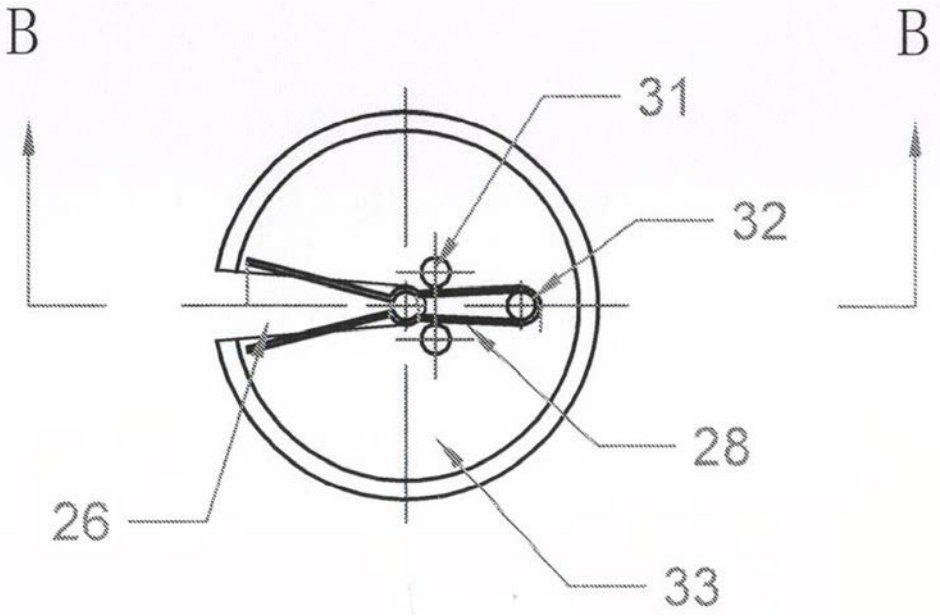

图7-3

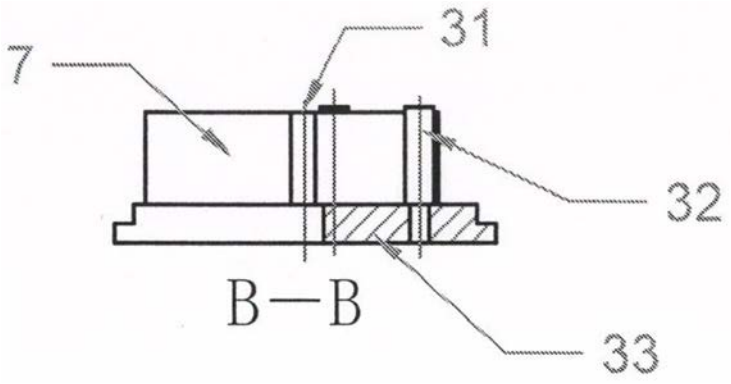

图7-4