(19)中华人民共和国国家知识产权局

(12)实用新型专利

(10)授权公告号 CN 202005438 U
(45)授权公告日 2011.10.12

(21)申请号 201120076267.0

(22)申请日 2011.03.04

(73)专利权人 叶志军
地址 311400 浙江省富阳市花坞路19幢102信箱

(72)发明人 叶志军

(51)Int.Cl.
A47C 3/00(2006.01)
A47C 7/24(2006.01)
A47C 7/54(2006.01)

权利要求书 1 页 说明书 1 页 附图 1 页

(54)实用新型名称

一种弓架式软坐椅

(57)摘要

本实用新型属椅子制作技术领域，涉及一种弓架式软坐椅。包括底架、坐面框、坐面、支承杆、靠背杆，底架为不锈钢管制作的由上部弓形杆和底部直条杆所构成的弓形架，坐面框为不锈钢方形框，坐面为由木板、海绵作内衬外包皮质面料而成的方形垫面，支承杆为不锈钢直条杆，靠背杆为由不锈钢管制作的后部上翘呈弓背状、前段向下弯曲形成弯曲形扶手的弓形杆，两只底架竖置左右两侧，两只坐面框叠式设置两只底架内侧中部位置，坐面平置坐面框上面，靠背杆设置两只底架上方且与底架固联，两根支承杆设置后部左右两边且上端与靠背杆固联，下端与底架后侧中上部位固联。本实用新型具有如下优点：大方、舒适。

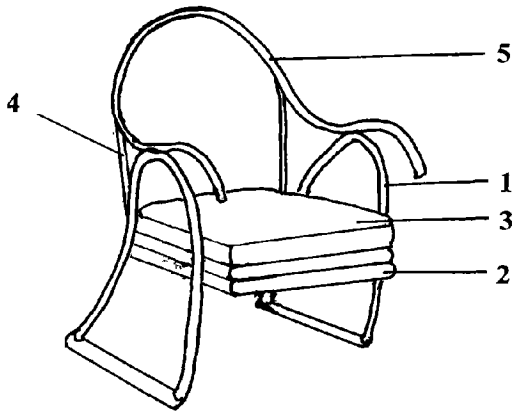

CN 202005438 U

1. 一种弓架式软坐椅，其特征在于：包括底架、坐面框、坐面、支承杆、靠背杆，底架为不锈钢管制作的由上部弓形杆和底部直条杆所构成的弓形架，坐面框为不锈钢方形框，坐面为由木板、海绵作内衬外包皮质面料而成的方形垫面，支承杆为不锈钢直条杆，靠背杆为由不锈钢管制作的后部上翘呈弓背状、前段向下弯曲形成弯曲形扶手的弓形杆，两只底架竖置左右两侧，两只坐面框叠式设置两只底架内侧中部位置，坐面平置坐面框上面，靠背杆设置两只底架上方且与底架固联，两根支承杆设置后部左右两边且上端与靠背杆固联，下端与底架后侧中上部位固联。

一种弓架式软坐椅

技术领域：

[0001] 本实用新型属椅子制作技术领域，涉及一种弓架式软坐椅。

背景技术：

[0002] 椅子是家庭最普通的家具，现有椅子虽然款式较多，但各有特点。尽管如此，在形状设计、舒适度、功能等方面未必满足众人需求。

发明内容：

[0003] 本实用新型的目的是给人们提供一种弓架式软坐椅。

[0004] 本实用新型所采用的技术方案：

[0005] 一种弓架式软坐椅，包括底架、坐面框、坐面、支承杆、靠背杆，底架为不锈钢管制作的由上部弓形杆和底部直条杆所构成的弓形架，坐面框为不锈钢方形框，坐面为由木板、海绵作内衬外包皮质面料而成的方形垫面，支承杆为不锈钢直条杆，靠背杆为由不锈钢管制作的后部上翘呈弓背状、前段向下弯曲形成弯曲形扶手的弓形杆，两只底架竖置左右两侧，两只坐面框叠式设置两只底架内侧中部位置，坐面平置坐面框上面，靠背杆设置两只底架上方且与底架固联，两根支承杆设置后部左右两边且上端与靠背杆固联，下端与底架后侧中上部位固联。

[0006] 本实用新型具有如下优点：大方、舒适。

附图说明：

[0007] 图 1 为软坐椅结构示意图，其标记说明：底架 1，坐面框 2，坐面 3，支承杆 4，靠背杆 5。

具体实施方式：

[0008] 下面结合附图对本实用新型作进一步说明：

[0009] 一种弓架式软坐椅，包括底架 1、坐面框 2、坐面 3、支承杆 4、靠背杆 5，底架 1 为不锈钢管制作的由上部弓形杆和底部直条杆所构成的弓形架，坐面框 2 为不锈钢方形框，坐面 3 为由木板、海绵作内衬外包皮质面料而成的方形垫面，支承杆 4 为不锈钢直条杆，靠背杆 5 为由不锈钢管制作的后部上翘呈弓背状、前段向下弯曲形成弯曲形扶手的弓形杆，两只底架 1 竖置左右两侧，两只坐面框 2 叠式设置两只底架 1 内侧中部位置，坐面 3 平置坐面框 2 上面，靠背杆 5 设置两只底架 1 上方且与底架 1 固联，两根支承杆 4 设置后部左右两边且上端与靠背杆 5 固联，下端与底架 1 后侧中上部位固联。

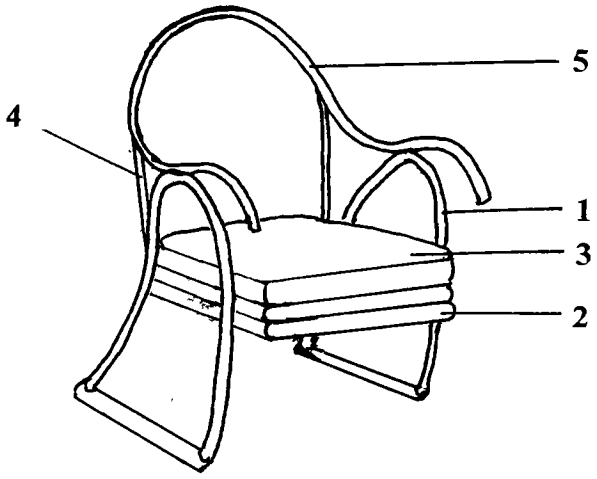

图 1