(19)中华人民共和国国家知识产权局

(12)发明专利申请

(10)申请公布号 CN 103126413 A
(43)申请公布日 2013.06.05

(21)申请号 201310064263.4

(22)申请日 2013.02.28

(71)申请人 王勤
地址 535000 广西壮族自治区钦州市钦南区龙敦5巷

(72)发明人 王勤

(74)专利代理机构 桂林市持衡专利商标事务所有限公司 45107
代理人 周兆阳

(51)Int.Cl.
*A47G 9/10*(2006.01)

权利要求书1页 说明书2页 附图1页

(54)发明名称

一种枕头

(57)摘要

本发明公开一种枕头，包括枕头本体，所述枕头本体中心部分的前侧呈凹形承托颈部和枕头本体中心部分的顶部呈下凹形承托头部，所述颈部承托处为内凹拱形形状，所述承托颈部处内凹的深度为中心部分宽度的1/7～3/7，所述承托头部处下凹形的深度和形状适合于支承所述使用者的头部，所述承托头部的左、右两侧设有与人脸部相匹配的相对于所述顶部平滑凹入形成碗状，所述枕头本体为软质弹性材料制成。该枕头使得使用者使用时不宜发生滑落或“落枕”，并且会使用者提供适合的支撑，缓解使用者的疲劳，具有较佳的舒适度，方便使用者使用。

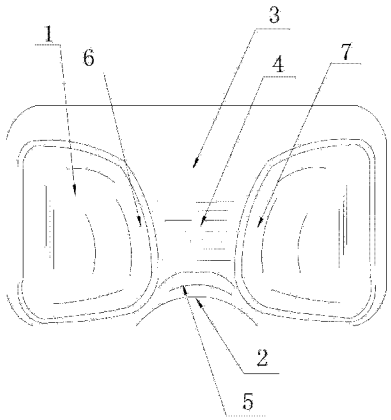


CN 103126413 A

1. 一种枕头，包括枕头本体（1），其特征在于：所述枕头本体（1）中心部分的前侧（2）呈凹形承托颈部和枕头本体（1）中心部分的顶部（3）呈下凹形（4）承托头部。

2. 根据权利要求 1 所述的枕头，其特征在于：所述颈部承托处为内凹拱形（5）形状。

3. 根据权利要求 2 所述的枕头，其特征在于：所述承托颈部处内凹的深度为中心部分宽度的 1/7 ～ 3/7。

4. 根据权利要求 1 所述的枕头，其特征在于：所述承托头部处下凹形（4）的深度和形状适合于支承所述使用者的头部。

5. 根据权利要求 4 所述的枕头，其特征在于：所述承托头部的左、右两侧（6、7）设有与人脸部相匹配的相对于所述顶部（3）平滑凹入形成碗状。

6. 根据权利要求 1 所述的枕头，其特征在于：所述枕头本体（1）为软质弹性材料制成。

# 一种枕头

## 技术领域

[0001] 本发明属于家居用品，具体涉及一种枕头。

## 背景技术

[0002] 枕头是人们就寝时必备的家居用品，其性能的好坏直接影响着使用者的睡眠质量。在家居市场里，枕头通常是中间部分凸起，两边稍微倾斜的长方体结构，这样的枕头使得使用者的头部经常脱离枕头或者“落枕”是时有的现像，长期使用者还通常感到脖子阵阵的酸痛，严重者很可能会驼背。于是开发出一种能够很好的与人体配合，并且能满足使用者缓解疲劳从而保障使用者睡眠质量，是市场上最为关注的焦点。

## 发明内容

[0003] 本发明要解决的技术问题是提供一种枕头，该枕头能与使用者的脖子、头部和面部很好的配合，能够达到缓解使用者的疲劳的目的，做工简单，经济实惠，值得推广。

[0004] 为解决上述技术问题，本发明采用以下技术方案：

[0005] 一种枕头，包括枕头本体，所述枕头本体中心部分的前侧呈凹形承托颈部和枕头本体中心部分的顶部呈下凹形承托头部。

[0006] 优选的，所述颈部承托处为内凹拱形形状。

[0007] 优选的，所述承托颈部处内凹的深度为中心部分宽度的 1/7 ～ 3/7。

[0008] 优选的，所述承托头部处下凹的深度和形状适合于支承所述使用者的头部。

[0009] 优选的，所述承托头部的左右两侧设有与人脸部相匹配的相对于所述顶部平滑凹入形成碗状。

[0010] 优选的，所述枕头本体为软质弹性材料制成。

[0011] 与现有技术相比，本发明具有以下优点：

[0012] 1、由于设置供使用者颈部承托的内凹拱形和供头部承托的适合下凹深度，使得枕头在使用时不宜发生滑落或“落枕”，并且会使用者提供适合的支撑，缓解使用者的疲劳，具有较佳的舒适度，方便使用者使用。

[0013] 2、该枕头本体的承托头部的左右两侧设有与使用者脸部相匹配的平滑凹部，可减少使用者的脸部受到挤压，方便使用者尽快进入最佳的休息状态。

[0014] 3、该枕头制作简单，无需更多的专业知识，而且经济实用，值得推广。

## 附图说明

[0015] 图 1 为本发明一种枕头的结构示意图。

[0016] 图号说明：1—枕头本体，2—前侧，3—顶部，4—凹形，5—拱形，6—左侧，7—右侧。

## 具体实施方式

[0017] 附图非限制性地公开了本发明的具体结构，下面结合附图对本发明作进一步的描

述。

[0018] 在详细说明本发明的实施例之前，在此参考的装置或者元件方向使用的用语或者术语(例如术语“前”“顶”“左”“右”)仅用于简化本发明的说明，并不单独指示或暗示所参考的装置或元件必须具有特定的方向。

[0019] 如图 1 所示，一种枕头，包括枕头本体 1，所述枕头本体 1 中心部分的前侧 2 呈凹形承托颈部和枕头本体 1 中心部分的顶部 3 呈下凹形 4 承托头部。使用本发明的枕头时，使得使用者的颈部和头部有足够的支撑，无论是平躺还是侧躺，颈部和头部都会有足够的空间，也不容易滑落而使得颈部和头部离开枕头或者“落枕”。

[0020] 进一步，所述颈部承托处为内凹拱形 5 形状，是为了很好的托住颈部，能让颈部很好的放松。

[0021] 进一步，所述承托颈部处内凹的深度为中心部分宽度的 1/7 ～ 3/7。

[0022] 进一步，所述承托头部处下凹形 4 的深度和形状适合于支承所述使用者的头部。

[0023] 进一步，所述承托头部的左、右两侧 6、7 设有与人脸部相匹配的相对于所述顶部 3 平滑凹入形成碗状。使得使用者的脸的至少一部分侧部或者前部轻轻的放置在其表面上，减小使用者脸部受到的压力，而且在一定程度上减轻了颈部和头部的承受力。

[0024] 进一步，所述枕头本体 1 为软质弹性材料制成。是因为软质弹性材料能起到缓冲压力和改善压力分布作用，为使用者提供性能优越的支撑效果。

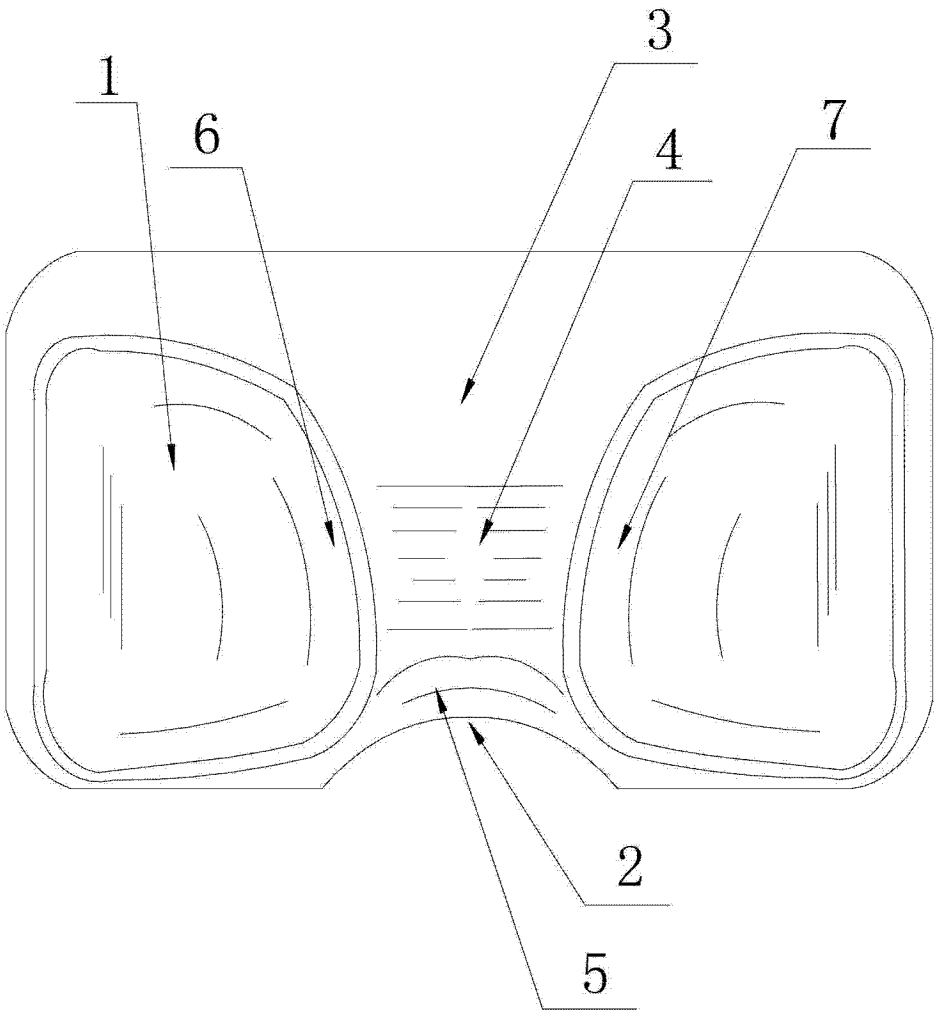


图 1