(19)中华人民共和国国家知识产权局

(12)实用新型专利

(10)授权公告号 CN 206410069 U
(45)授权公告日 2017.08.15

(21)申请号 201720095006.0

(22)申请日 2017.01.25

(73)专利权人 广东伊柏斯光电股份有限公司
地址 528421 广东省中山市古镇镇海洲东岸北路233号B栋第二层之二

(72)发明人 祁义 赵帅 王和燕

(51)Int.Cl.
F21S 9/03(2006.01)
F21V 21/092(2006.01)
F21V 23/06(2006.01)
F21Y 115/10(2016.01)

权利要求书1页 说明书3页 附图2页

(54)实用新型名称

一种斜口式洗墙灯

(57)摘要

本实用新型提供一种斜口式洗墙灯，包括滑块、凸槽、电动吸盘、固定插孔、活动杆、太阳能光伏板、连接杆、气缸以及底座，所述滑块安装在凸槽上，所述凸槽下端装配电动吸盘，该设计可快速安装和拆卸，所述底座上端安装气缸，所述气缸左端安装连接杆，所述连接杆左端设置太阳能光伏板，所述太阳能光伏板右端装配固定插孔，所述固定插孔通过活动杆与连接杆相连接，该设计提高了新能源的利用率，本实用新型使用方便，便于操作，可快速安装和拆卸，提高了新能源的利用率，稳定性好，可靠性高。

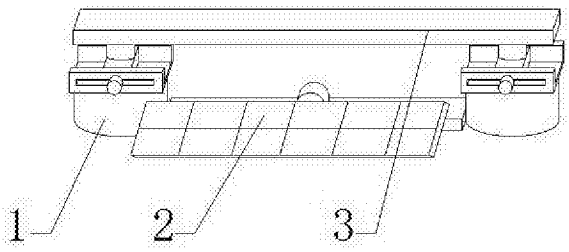

CN 206410069 U

1.一种斜口式洗墙灯，包括固定机构(1)、发电机构(2)以及洗墙灯主体(3)，其特征在于：所述固定机构(1)设有两个，所述固定机构(1)对称安装在洗墙灯主体(3)下端，所述固定机构(1)对称设置在发电机构(2)左右两端；

所述固定机构(1)包括滑块(11)、凸槽(12)、通孔(13)、紧固螺栓(14)以及电动吸盘(15)，所述滑块(11)安装在凸槽(12)上，所述凸槽(12)前端加工有通孔(13)，所述紧固螺栓(14)安装在凸槽(12)前端，所述紧固螺栓(14)后端穿过通孔(13)与滑块(11)相连接，所述凸槽(12)下端装配电动吸盘(15)；

所述发电机构(2)包括固定插孔(21)、活动杆(22)、太阳能光伏板(23)、连接杆(24)、气缸(25)以及底座(26)，所述电动吸盘(15)对称设置在底座(26)左右两端，所述底座(26)上端安装气缸(25)，所述气缸(25)左端安装连接杆(24)，所述连接杆(24)左端设置太阳能光伏板(23)，所述太阳能光伏板(23)右端装配固定插孔(21)，所述固定插孔(21)设置在连接杆(24)上端，所述活动杆(22)上端安装在固定插孔(21)上，所述活动杆(22)下端装配在连接杆(24)上，所述固定插孔(21)通过活动杆(22)与连接杆(24)相连接。

2.根据权利要求1所述的一种斜口式洗墙灯，其特征在于：所述凸槽(12)左右两端安装有挡板。

3.根据权利要求1所述的一种斜口式洗墙灯，其特征在于：所述太阳能光伏板(23)通过活动铰链与连接杆(24)相连接。

4.根据权利要求1所述的一种斜口式洗墙灯，其特征在于：所述气缸(25)右端安装有蓄电池，且蓄电池通过电线分别与太阳能光伏板(23)以及洗墙灯主体(3)相连接。

5.根据权利要求1所述的一种斜口式洗墙灯，其特征在于：所述气缸(25)下端安装有固定座。

6.根据权利要求1所述的一种斜口式洗墙灯，其特征在于：所述滑块(11)与洗墙灯主体(3)连接位置处设有支撑柱。

一种斜口式洗墙灯

技术领域

[0001] 本实用新型是一种斜口式洗墙灯，属于节能灯设备领域。

背景技术

[0002] 洗墙灯又叫线型LED投光灯，因为其外形为长条形，也有人将之称为LED线条灯，其技术参数与LED投光灯大体相似，相对于LED投光灯的圆形结构，LED洗墙灯的条形结构的散热装置显得更加好处理一点。

[0003] 现有的洗墙灯通常是在地面上打孔，然后对洗墙灯进行安装固定，不仅加大工作人员的工作量，同时也破坏了地面的完整性，而且所打的孔固定，适用范围较低，现有的洗墙灯通常使用的是传统电能，加大了不可再生能源的损耗，同时也加大了环境的污染。

实用新型内容

[0004] 针对现有技术存在的不足，本实用新型目的是提供一种斜口式洗墙灯，以解决上述背景技术中提出的问题，本实用新型使用方便，便于操作，可快速安装和拆卸，提高了新能源的利用率，稳定性好，可靠性高。

[0005] 为了实现上述目的，本实用新型是通过如下的技术方案来实现：一种斜口式洗墙灯，包括固定机构、发电机构以及洗墙灯主体，所述固定机构设有两个，所述固定机构对称安装在洗墙灯主体下端，所述固定机构对称设置在发电机构左右两端，所述固定机构包括滑块、凸槽、通孔、紧固螺栓以及电动吸盘，所述滑块安装在凸槽上，所述凸槽前端加工有通孔，所述紧固螺栓安装在凸槽前端，所述紧固螺栓后端穿过通孔与滑块相连接，所述凸槽下端装配电动吸盘，所述发电机构包括固定插孔、活动杆、太阳能光伏板、连接杆、气缸以及底座，所述电动吸盘对称设置在底座左右两端，所述底座上端安装气缸，所述气缸左端安装连接杆，所述连接杆左端设置太阳能光伏板，所述太阳能光伏板右端装配固定插孔，所述固定插孔设置在连接杆上端，所述活动杆上端安装在固定插孔上，所述活动杆下端装配在连接杆上，所述固定插孔通过活动杆与连接杆相连接。

[0006] 进一步地，所述凸槽左右两端安装有挡板。

[0007] 进一步地，所述太阳能光伏板通过活动铰链与连接杆相连接。

[0008] 进一步地，所述气缸右端安装有蓄电池，且蓄电池通过电线分别与太阳能光伏板以及洗墙灯主体相连接。

[0009] 进一步地，所述气缸下端安装有固定座。

[0010] 进一步地，所述滑块与洗墙灯主体连接位置处设有支撑柱。

[0011] 本实用新型的有益效果：本实用新型的一种斜口式洗墙灯，本实用新型通过添加滑块、凸槽、通孔、紧固螺栓以及电动吸盘，该设计可快速安装和拆卸，适用于不同长度尺寸的要求，适用范围广，解决了现有的洗墙灯通常是在地面上打孔，然后对洗墙灯进行安装固定，不仅加大工作人员的工作量，同时也破坏了地面的完整性，而且所打的孔固定，适用范围较低的问题。

[0012] 本实用新型通过添加太阳能光伏板、连接杆、气缸以及底座，该设计提高了新能源的利用率，减少了不可再生能源的损耗，同时可进行伸缩，不占用空间，解决了现有的洗墙灯通常使用的是传统电能，加大了不可再生能源的损耗，同时也加大了环境污染的问题，因添加活动杆以及固定插孔，该设计便于对太阳能光伏板进行支撑。

[0013] 因添加挡板，该设计可防止滑块滑出，因添加活动铰链，该设计便于转动太阳能光伏板，因添加蓄电池，该设计便于储存电能，因添加固定座，该设计提高了固定效率，本实用新型使用方便，便于操作，可快速安装和拆卸，提高了新能源的利用率，稳定性好，可靠性高。

附图说明

[0014] 通过阅读参照以下附图对非限制性实施例所作的详细描述，本实用新型的其它特征、目的和优点将会变得更明显：

[0015] 图1为本实用新型一种斜口式洗墙灯的结构示意图；

[0016] 图2为本实用新型一种斜口式洗墙灯中固定机构的示意图；

[0017] 图3为本实用新型一种斜口式洗墙灯中发电机构的右视图；

[0018] 图中：1-固定机构、2-发电机构、3-洗墙灯主体、11-滑块、12-凸槽、13-通孔、14-紧固螺栓、15-电动吸盘、21-固定插孔、22-活动杆、23-太阳能光伏板、24-连接杆、25-气缸、26-底座。

具体实施方式

[0019] 为使本实用新型实现的技术手段、创作特征、达成目的与功效易于明白了解，下面结合具体实施方式，进一步阐述本实用新型。

[0020] 请参阅图1-图3，本实用新型提供一种技术方案：一种斜口式洗墙灯，包括固定机构1、发电机构2以及洗墙灯主体3，固定机构1设有两个，固定机构1对称安装在洗墙灯主体3下端，固定机构1对称设置在发电机构2左右两端。

[0021] 固定机构1包括滑块11、凸槽12、通孔13、紧固螺栓14以及电动吸盘15，滑块11安装在凸槽12上，凸槽12前端加工有通孔13，紧固螺栓14安装在凸槽12前端，紧固螺栓14后端穿过通孔13与滑块11相连接，凸槽12下端装配电动吸盘15，该设计可快速安装和拆卸。

[0022] 发电机构2包括固定插孔21、活动杆22、太阳能光伏板23、连接杆24、气缸25以及底座26，电动吸盘15对称设置在底座26左右两端，底座26上端安装气缸25，气缸25左端安装连接杆24，连接杆24左端设置太阳能光伏板23，太阳能光伏板23右端装配固定插孔21，固定插孔21设置在连接杆24上端，活动杆22上端安装在固定插孔21上，活动杆22下端装配在连接杆24上，固定插孔21通过活动杆22与连接杆24相连接，该设计提高了新能源的利用率。

[0023] 凸槽12左右两端安装有挡板，太阳能光伏板23通过活动铰链与连接杆24相连接，气缸25右端安装有蓄电池，且蓄电池通过电线分别与太阳能光伏板23以及洗墙灯主体3相连接，气缸25下端安装有固定座，滑块11与洗墙灯主体3连接位置处设有支撑柱。

[0024] 具体实施方式：当工作人员需要对洗墙灯主体3进行安装时，首先工作人员对洗墙灯主体3的长度进行观察，然后工作人员左右滑动滑块11，滑块11左右滑动带动紧固螺栓14沿着通孔13的方向左右滑动，当滑块11滑动到合适位置时，工作人员拧紧紧固螺栓14，实现

对滑块11进行固定，然后工作人员将洗墙灯主体3安装在滑块11上端，同时使用支撑柱进行支撑，该设计可快速安装和拆卸。

[0025] 白天时，工作人员启动气缸25，气缸25工作带动连接杆24向左移动，连接杆24向左移动带动太阳能光伏板23向左移动，然后工作人员转动太阳能光伏板23，太阳能光伏板23转动带动固定插孔21转动，然后将活动杆22插入固定插孔21内，实现对太阳能光伏板23进行支撑，然后太阳能光伏板23工作将太阳能转化为电能，然后太阳能光伏板23将电能通过电线输送给蓄电池并进行储存，该设计提高了新能源的利用率，同时也提高了空间的利用率。

[0026] 以上显示和描述了本实用新型的基本原理和主要特征和本实用新型的优点，对于本领域技术人员而言，显然本实用新型不限于上述示范性实施例的细节，而且在不背离本实用新型的精神或基本特征的情况下，能够以其他的具体形式实现本实用新型。因此，无论从哪一点来看，均应将实施例看作是示范性的，而且是非限制性的，本实用新型的范围由所附权利要求而不是上述说明限定，因此旨在将落在权利要求的等同要件的含义和范围内的所有变化囊括在本实用新型内。不应将权利要求中的任何附图标记视为限制所涉及的权利要求。

[0027] 此外，应当理解，虽然本说明书按照实施方式加以描述，但并非每个实施方式仅包含一个独立的技术方案，说明书的这种叙述方式仅仅是为清楚起见，本领域技术人员应当将说明书作为一个整体，各实施例中的技术方案也可以经适当组合，形成本领域技术人员可以理解的其他实施方式。

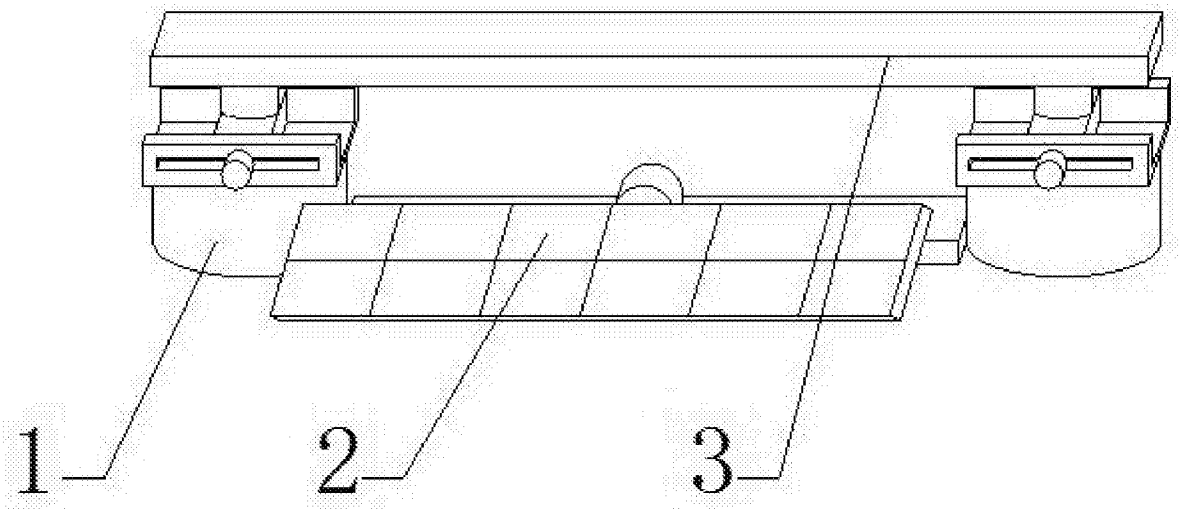

图1

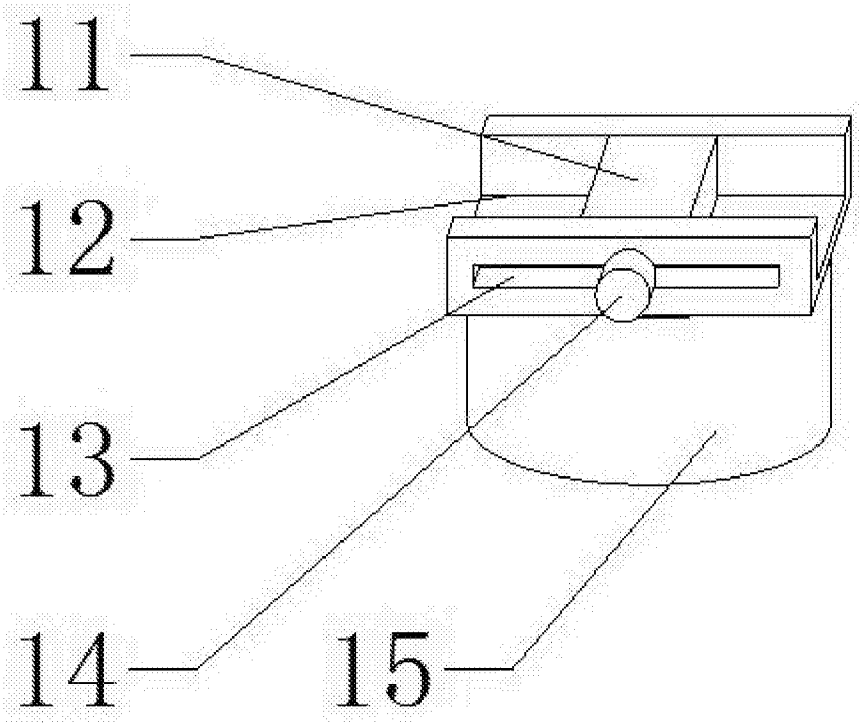

图2

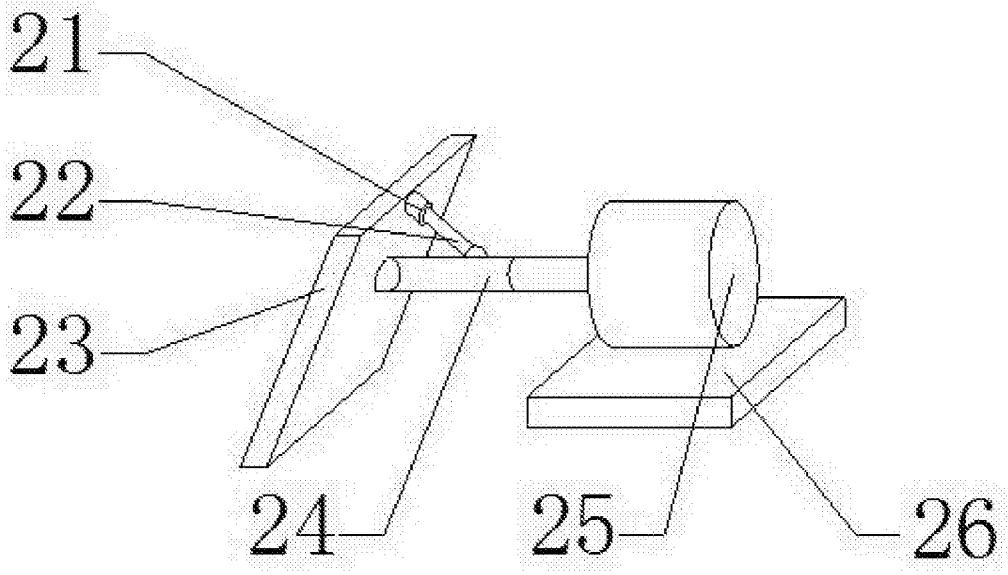

图3