(19)中华人民共和国国家知识产权局

(12)实用新型专利

(10)授权公告号 CN 205321859 U
(45)授权公告日 2016.06.22

(21)申请号 201521125706.7

(22)申请日 2015.12.29

(73)专利权人 嘉兴市威凯旅游休闲用品有限公司
地址 314007 浙江省嘉兴市南湖区凤桥镇凤余公路南侧1幢厂区东面1室

(72)发明人 何照武 周洪根 何昭付 倪茂林 孙组成 温国兵

(74)专利代理机构 浙江永鼎律师事务所 33233
代理人 陆永强

(51)Int.Cl.
A47C 19/12(2006.01)

权利要求书1页 说明书2页 附图3页

(54)实用新型名称

折叠床架

(57)摘要

本实用新型提出了一种折叠床架。现在也有简易的折叠床，这种折叠床包括架体和设置在架体上并用于支撑架体的支撑脚，其中支撑脚为易损部件，受重后容易损坏，可能导致支撑不平稳，影响用户正常使用。本实用新型提供一种折叠床架，包括左右各一个单元床架组，其特征在于：所述床架组包括上片体、下片体、第一连杆和连接关节，所述连接关节包括第二连杆，所述两单元床架组的上片体相互枢接，所述第二连杆两端分别与床架组的上片体和下片体铰接，所述第一连杆两端分别与床架组的上片体和下片体铰接。本实用新型结构简单，设计合理，摆放平稳，节约收纳空间，方便包装运输。

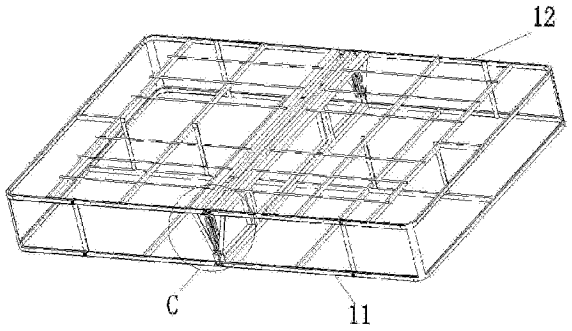

CN 205321859 U

1.一种折叠床架，包括左右各一个单元床架组，其特征在于：所述床架组包括上片体、下片体、第一连杆和连接关节，所述连接关节包括第二连杆，所述两单元床架组的上片体相互枢接，所述第二连杆两端分别与床架组的上片体和下片体铰接，所述第一连杆两端分别与床架组的上片体和下片体铰接，所述连接关节上设置有支撑杆，该支撑杆一端铰接在上片体上，而另一端可沿第二连杆定向滑动的安装在第二连杆上，所述第二连杆沿其长度方向上开设有滑槽，所述支撑杆的端部设置有用于与滑槽配合的滑块。

2.根据权利要求1所述的折叠床架，其特征在于：所述上片体包括外框、固定在外框上的横向支撑条和固定在横向支撑条上的纵向支撑条。

折叠床架

技术领域

[0001] 本实用新型涉及一种折叠床架，属于家具技术领域。

背景技术

[0002] 现有技术中大多的木质折床架，其是由木笼及整块床板构成，而该木笼及床板在出厂时即为一体结构，这种整体结构的折叠床架，不但运输时将占据较大空间，搬运时也非常不方便。现在也有简易的折叠床，这种折叠床包括架体和设置在架体上并用于支撑架体的支撑脚，其中支撑脚为易损部件，受重后容易损坏，可能导致支撑不平稳，影响用户正常使用。

实用新型内容

[0003] 本实用新型的目的在于克服现有技术中存在的上述不足，而提供一种结构设计合理，摆放平稳，节约收纳空间，方便包装运输的折叠床架。

[0004] 本实用新型解决上述问题所采用的技术方案是：该折叠床架，包括左右各一个单元床架组，其特征在于：所述床架组包括上片体、下片体、第一连杆和连接关节，所述连接关节包括第二连杆，所述两单元床架组的上片体相互枢接，所述第二连杆两端分别与床架组的上片体和下片体铰接，所述第一连杆两端分别与床架组的上片体和下片体铰接。展开时，下片体与支撑面接触，做作支撑用，上片体通过第一连杆和连接关节进行支撑，其结构更加稳定，摆放更加平稳；两组单元床架组可沿两单元床架组的上片体进行折叠，使这两组单元床架组对称收折，床架组通过第一连杆和第二连杆，将上片体和下片体收折，从而便于将床架进行收纳，也便于包装和运输。

[0005] 本实用新型所述连接关节上设置有支撑杆，该支撑杆一端铰接在上片体上，而另一端可沿第二连杆定向滑动的安装在第二连杆上。床架组展开时，支撑杆对上片体和第二连杆起支撑定位作用，使得第二连杆对上片体的支撑更加稳定，结构稳定性提高。

[0006] 本实用新型所述第二连杆沿其长度方向上开设有滑槽，所述支撑杆的端部设置有用于与滑槽配合的滑块。支撑杆通过滑块与第二连杆的滑槽实现滑动连接。

[0007] 本实用新型所述上片体包括外框、固定在外框上的横向支撑条和固定在横向支撑条上的纵向支撑条。横向支撑条和纵向支撑条其主要的支撑作用。

[0008] 本实用新型与现有技术相比，具有以下优点和效果：结构简单，设计合理，展开时，下片体与支撑面接触，做作支撑用，上片体通过第一连杆和连接关节进行支撑，其结构更加稳定，摆放更加平稳；两组单元床架组可沿两单元床架组的上片体进行折叠，使这两组单元床架组对称收折，床架组通过第一连杆和第二连杆，将上片体和下片体收折，从而便于将床架进行收纳，也便于包装和盒运输。

附图说明

[0009] 为了更清楚地说明本实用新型实施例或现有技术中的技术方案，下面将对实施例

或现有技术描述中所需要使用的附图作简单地介绍，显而易见地，下面描述中的附图仅仅是本实用新型的一些实施例，对于本领域普通技术人员来讲，在不付出创造性劳动性的前提下，还可以根据这些附图获得其他的附图。

[0010] 图1是本实用新型实施例中的折叠床架的主视结构示意图。

[0011] 图2是图1中A处的放大示意图。

[0012] 图3是图1的俯视结构示意图。

[0013] 图4是图1的立体结构示意图。

[0014] 图5是图4中C处的放大示意图。

具体实施方式

[0015] 下面结合附图并通过实施例对本实用新型作进一步的详细说明，以下实施例是对本实用新型的解释而本实用新型并不局限于以下实施例。

[0016] 实施例1。

[0017] 参见图1至图5，本实施例的折叠床架包括左右各一个单元床架组1，床架组1包括上片体11、下片体12、第一连杆13和连接关节14，连接关节14包括第二连杆141，两单元床架组1的上片体11相互枢接，具体是上片体11之间通过铰链进行连接，而通过铰链进行枢接为现有技术，此处不再赘述，第二连杆141两端分别与床架组1的上片体11和下片体12铰接，第一连杆13两端分别与床架组1的上片体11和下片体12铰接。展开时，下片体12与支撑面接触，做作支撑用，上片体11通过第一连杆13和连接关节14进行支撑，其结构更加稳定，摆放更加平稳；两组单元床架组1可沿两单元床架组1的上片体11进行折叠，使这两组单元床架组1对称收折，床架组1通过第一连杆13和第二连杆141，将上片体11和下片体12收折，从而便于将床架进行收纳，也便于包装和运输。

[0018] 本实施例中的第一连杆13设置有多组，具体数量根据床架组1的大小和承重能力进行设置。

[0019] 本实施例中的连接关节14上设置有支撑杆142，该支撑杆142一端铰接在上片体11上，而另一端可沿第二连杆141定向滑动的安装在第二连杆141上。床架组1展开时，支撑杆142对上片体11和第二连杆141起支撑定位作用，使得第二连杆141对上片体11的支撑更加稳定，结构稳定性提高。支撑杆142的端部设置有用于与滑槽1411配合的滑块1421。支撑杆142通过滑块1421与第二连杆141的滑槽1411实现滑动连接。支撑杆142一端与第二连杆141的滑动安装还可采用现有技术中的其它结构来实现。

[0020] 本实施例中的上片体11包括外框111、固定在外框111上的横向支撑条112和固定在横向支撑条112上的纵向支撑条113。横向支撑条112和纵向支撑条113其主要的支撑作用，横向支撑条112和纵向支撑条113数量的设置，可根据承重需求，使用舒适性等来进行设定。

[0021] 如图5所示，B处为两组上片体11间的枢接处。

[0022] 本说明书中所描述的以上内容仅仅是对本实用新型所作的举例说明。本实用新型所属技术领域的技术人员可以对所描述的具体实施例做各种各样的修改或补充或采用类似的方式替代，只要不偏离本实用新型说明书的内容或者超越本权利要求书所定义的范围，均应属于本实用新型的保护范围。

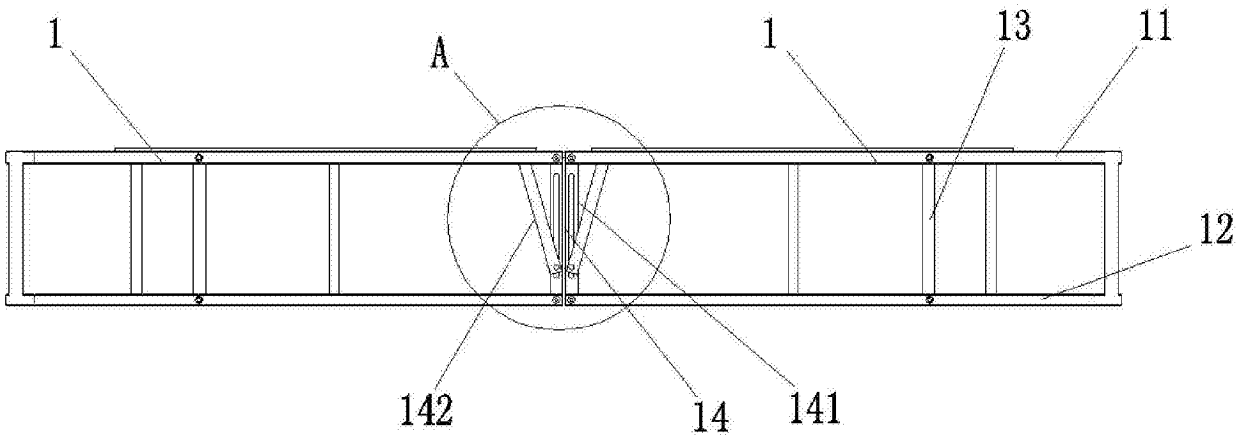

图1

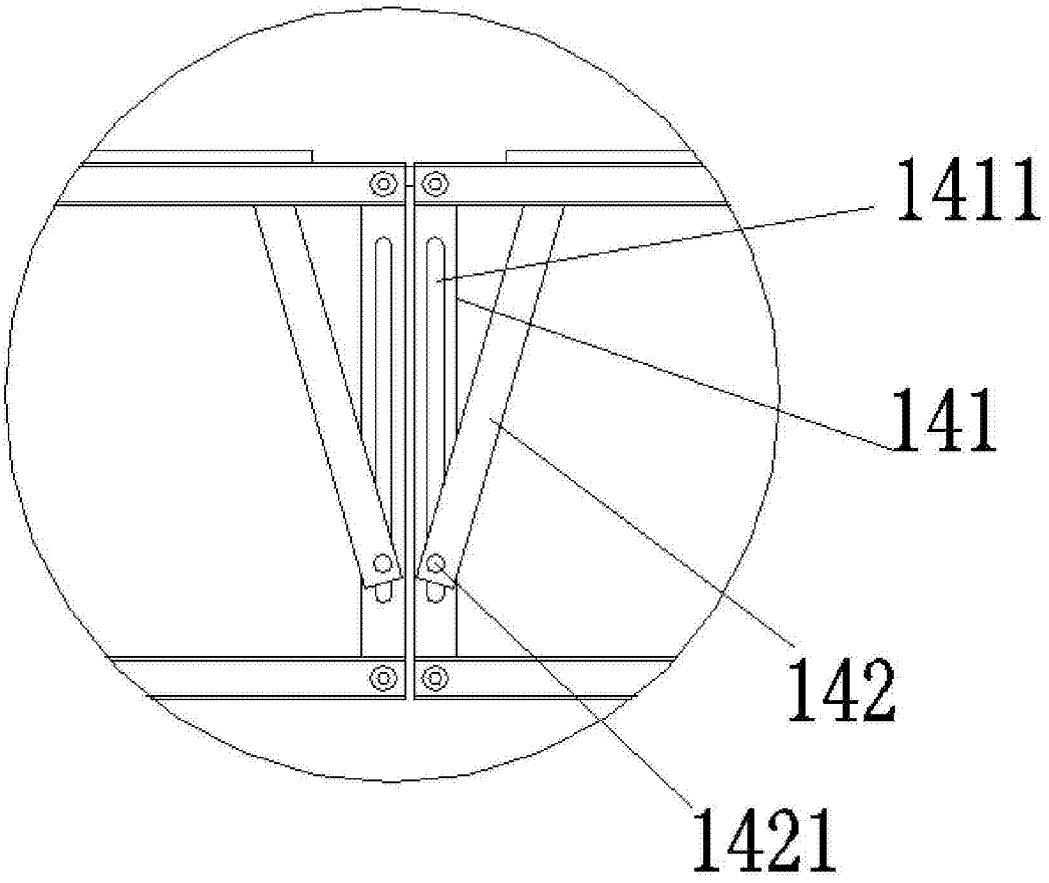

图2

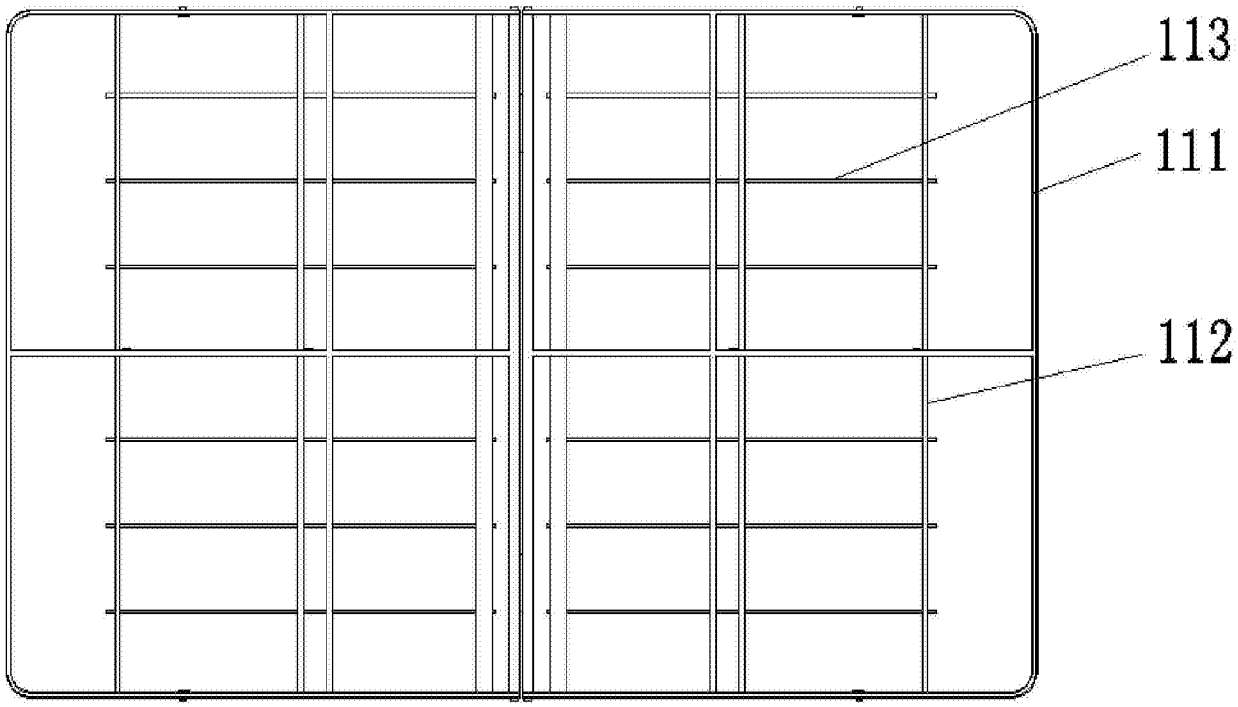

图3

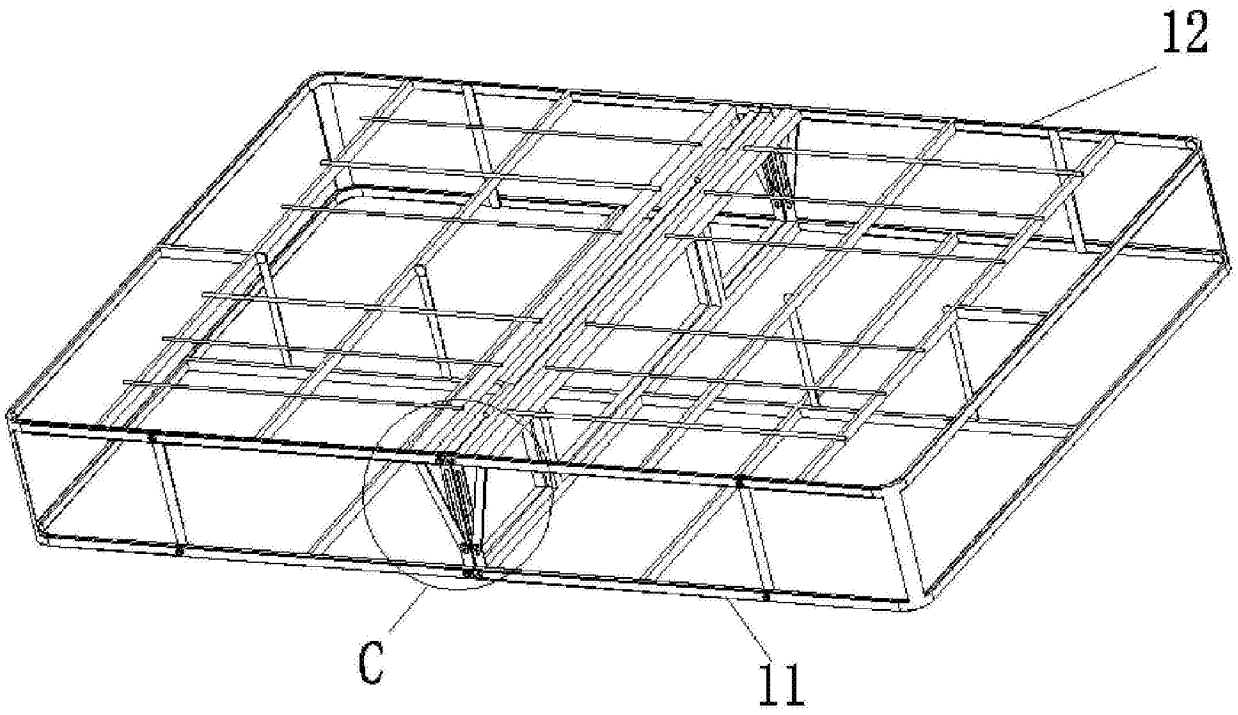

图4

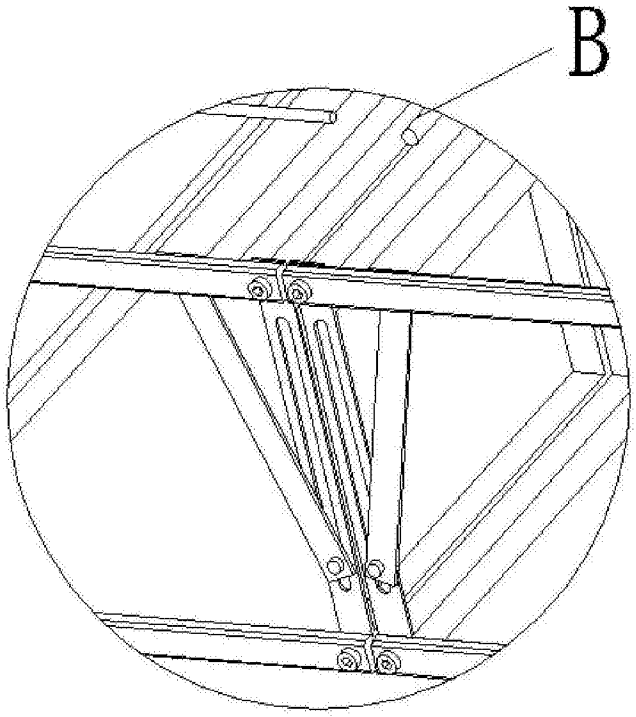

图5