(19)中华人民共和国国家知识产权局

(12)实用新型专利

(10)授权公告号 CN 209228227 U
(45)授权公告日 2019.08.09

(21)申请号 201820513543.7

(22)申请日 2018.04.12

(66)本国优先权数据
201711270885.7 2017.12.05 CN

(73)专利权人 上海亮厦五金有限公司
地址 201200 上海市嘉定区嘉前路688弄6号3089室

(72)发明人 刘美英 权瑞鹏 王海峰

(51)Int.Cl.
E05C 17/32(2006.01)

(ESM)同样的发明创造已同日申请发明专利

权利要求书1页 说明书3页 附图2页

(54)实用新型名称

一种平开滑撑组件及平开滑撑

(57)摘要

本实用新型公开了一种平开滑撑组件，包括导入杆、固定杆，且所述固定杆为L型，且所述导入杆的一端设有导入部。还公开了一种含有上述的平开滑撑组件的平开滑撑，还包括滑撑底槽、第一滑杆、第二滑杆和第三滑杆，且所述第一滑杆、第二滑杆和第三滑杆的一端均连接于所述底槽上。本实用新型的平开滑撑用于将窗扇固定于窗框上，且滑撑底槽固定于窗框上，且导入杆和固定杆固定于窗扇上，当窗扇相对于窗框向外或向内推拉时，滑撑底槽上设有固定部，导入杆的导入部可导入到固定部内部，从而保证窗户关闭时，窗户与窗框贴合的紧密性。且由于导入杆与与固定杆是分体设计，既可以将窗扇的稳定固定，又可将保证关闭时的密封性。

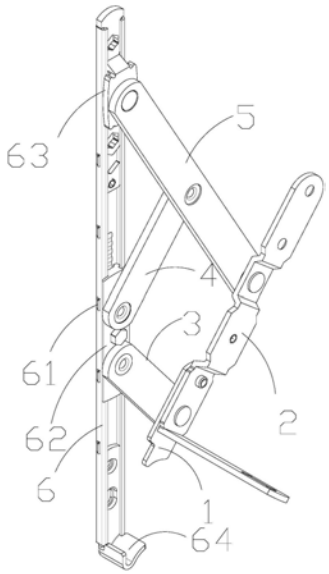

CN 209228227 U

1.一种平开滑撑组件，其特征在于，包括导入杆、固定杆，且所述固定杆为L型，且所述导入杆的一端设有导入部。

2.根据权利要求1所述的平开滑撑组件，其特征在于，还包括一偏心调节件，且所述偏心调节件可调节所述导入杆及所述固定杆之间的夹角。

3.根据权利要求2所述的平开滑撑组件，其特征在于，所述导入杆上设有一固定槽，且所述固定槽套设于所述偏心调节件的外侧。

4.一种含有如权利要求1至3中任意一项所述平开滑撑组件的平开滑撑，其特征在于，还包括滑撑底槽、第一滑杆、第二滑杆和第三滑杆，且所述第一滑杆、第二滑杆和第三滑杆的一端均连接于所述底槽上。

5.根据权利要求4所述的平开滑撑，其特征于，所述滑撑底槽侧边上设有若干凸起。

6.根据权利要求4所述的平开滑撑，其特征于，所述滑撑底槽底部设有若干阻力槽。

7.根据权利要求6所述的平开滑撑，其特征于，还包括一第一滑块，且所述第一滑块套设于所述滑撑底槽内部，且所述第一滑块可沿所述滑撑底槽滑动，且所述阻力槽可对从其上方滑过的第一滑块产生一定的阻力。

8.根据权利要求4所述的平开滑撑，其特征于，还包括一第二滑块，且所述第二滑块固定于所述滑撑底槽上。

9.根据权利要求7所述的平开滑撑，其特征于，所述第一滑杆和所述第二滑杆一端均固定于所述第一滑块上，且所述第一滑杆的一端固设于所述导入杆和固定杆上，所述第二滑杆的另一端固定于所述第三滑杆上。

10.根据权利要求8所述的平开滑撑，其特征于，所述第三滑杆的一端固定在所述第二滑块上，且另一端固定于所述导入杆和固定杆上。

一种平开滑撑组件及平开滑撑

技术领域

[0001] 本实用新型涉及门窗领域，更确切地说是一种平开滑撑组件及平开滑撑。

背景技术

[0002] 平开窗常用的滑撑铰链是一种由滑轨、滑块以及若干相互铰接的托悬臂组装而成的“四连杆”运动机构。其滑轨的一端装有对铰链的开启与关闭起导向作用导向顶角；而在顶部托悬臂及滑轨的相应位置有用于安装的螺丝孔，安装时，将一对滑撑铰链的滑轨分别用螺钉安装固定在窗框上、下端的相应位置上，而滑撑铰链的顶部托悬臂则被分别安装固定在窗扇上、下端的相应位置上。当推动窗扇时，窗扇通过安装于窗扇的顶部托悬臂将力传给运动机构。由于滑块可以在滑轨中滑动，因而运动机构在作用力下运动，从而可开启和关闭窗扇。

实用新型内容

[0003] 本实用新型的目的是提供一种平开滑撑组件及平开滑撑。

[0004] 本实用新型采用以下技术方案：

[0005] 一种平开滑撑组件，包括导入杆、固定杆，且所述固定杆为L型，且所述导入杆的一端设有导入部。

[0006] 还包括一偏心调节件，且所述偏心调节件调节所述导入杆及所述固定杆之间的相对位置。

[0007] 所述导入杆上设有一固定槽，且所述固定槽套设于所述偏心调节件的外侧。

[0008] 一种含有上述的平开滑撑组件的平开滑撑，还包括滑撑底槽、第一滑杆、第二滑杆和第三滑杆，且所述第一滑杆、第二滑杆和第三滑杆的一端均连接于所述底槽上。

[0009] 所述滑撑底槽侧边上设有若干凸起。

[0010] 所述滑撑底槽底部设有若干阻力槽。

[0011] 还包括一第一滑块，且所述第一滑块套设于所述滑撑底槽内部，且所述第一滑块可沿所述滑撑底槽滑动，且所述阻力槽可对从其上方滑过的第一滑块产生一定的阻力。

[0012] 还包括一第二滑块，且所述第二滑块固定于所述滑撑底槽上。

[0013] 所述第一滑杆和所述第二滑杆一端均固定于所述第一滑块上，且所述第一滑杆的一端固设于所述导入杆和固定杆上，所述第二滑杆的另一端固定于所述第三滑杆上。

[0014] 所述第三滑杆的一端固定在所述第二滑块上，且另一端固定于所述导入杆和固定杆上。

[0015] 本实用新型的优点是：本实用新型的平开滑撑用于将窗扇固定于窗框上，且滑撑底槽固定于窗框上，且导入杆和固定杆固定于窗扇上，当窗扇相对于窗框向外或向内推拉时，滑撑底槽上设有固定部，导入杆的导入部可导入到固定部内部，从而保证窗户关闭时，窗户与窗框贴合的紧密性。且由于导入杆与与固定杆是分体设计，既可以将窗扇的稳定固定，又可将保证关闭时的密封性。

附图说明

[0016] 下面结合实施例和附图对本实用新型进行详细说明，其中：

[0017] 图1是本实用新型的结构示意图。

[0018] 图2是图1的局部结构示意图。

具体实施方式

[0019] 下面进一步阐述本实用新型的具体实施方式：

[0020] 如图1、2所示，一种平开滑撑组件，包括导入杆1、固定杆2，且所述固定杆2为L型，且所述导入杆1的一端设有导入部11。还包括一偏心调节件13，且所述偏心调节件13将所述导入杆1与所述固定杆2之间的相对位置，即导入杆1及固定杆3之间的夹角。

[0021] 本实用新型的平开滑撑用于将窗扇固定于窗框上，且滑撑底槽固定于窗框上，且导入杆和固定杆固定于窗扇上，当窗扇相对于窗框向外或向内推拉时，滑撑底槽上设有固定部，导入杆的导入部可导入到固定部内部，从而保证窗户关闭时，窗户与窗框贴合的紧密性。且由于导入杆与与固定杆是分体设计，既可以将窗扇的稳定固定，又可将保证关闭时的密封性。

[0022] 导入杆1与固定杆2一端固定一体，且固定杆的上固设有偏心调节件13，导入杆1上设有一固定槽12，且所述固定槽12套设于偏心调节件13的外侧，由于所述偏心调节组件与所述固定槽的相抵接，通过转动调节偏心调节件，可带动导入杆运动，从而调节导入杆与固定杆之间的夹角。

[0023] 一种含有上述的平开滑撑组件的平开滑撑，还包括滑撑底槽6、第一滑杆3、第二滑杆4和第三滑杆5，且所述第一滑杆3、第二滑杆4和第三滑杆5的一端均连接于所述底槽6上。

[0024] 所述滑撑底槽6侧边上设有若干凸起61。滑撑底槽固设于门窗的窗框上，由于滑撑底槽上设有凸起，可以防止滑撑底槽滑出窗框，从而起到固定作用。

[0025] 所述滑撑底槽6底部设有若干阻力槽。滑撑底槽上还设有第一滑块62和第二滑块63，且所述第一滑块62套设于所述滑撑底槽6内部，且所述第一滑块62可沿所述滑撑底槽滑动，且所述阻力槽可对从其上方滑过的第一滑块产生一定的阻力，所述第二滑块63固定于所述滑撑底槽上。

[0026] 所述第一滑杆3和所述第二滑杆4一端均固定于所述第一滑块62上，且所述第一滑杆3的一端固设于所述导入杆1和固定杆3上，所述第二滑杆4的另一端固定于所述第三滑杆4上。所述第三滑杆4的一端固定在所述第二滑块上，且另一端固定于所述导入杆和固定杆上。

[0027] 滑撑底槽上还设有固定部63，导入杆的导入部可导入到固定部内部。

[0028] 本实用新型的平开滑撑用于将窗扇固定于窗框上，且滑撑底槽固定于窗框上，且导入杆和固定杆固定于窗扇上，当窗扇相对于窗框向外或向内推拉时，第一滑杆、第二滑杆和第三滑杆可相对于滑撑底槽运动，滑撑底槽上设有凸起，该凸起可防止滑撑底槽相对于窗框滑动，增加了其固定的稳定性。滑撑底槽上设有固定部63，导入杆的导入部可导入到固定部内部，从而保证窗户关闭时，窗户与窗框贴合的紧密性。由于导入杆与固定杆之间设有偏心调节组件，因此可以调节导入杆与固定杆之间的夹角，从而可以根据不同门窗的实际情况调节导入杆的方向。由于滑撑底槽上设有若干的阻力槽，可以防止风力或其他外力较

大时，防止窗户的任意开启，从而将安全隐患减小到最低。

[0029] 以上所述仅为本实用新型的较佳实施例而已，并不用以限制本实用新型，凡在本实用新型的精神和原则之内所作的任何修改、等同替换和改进等，均应包含在本实用新型的保护范围之内。

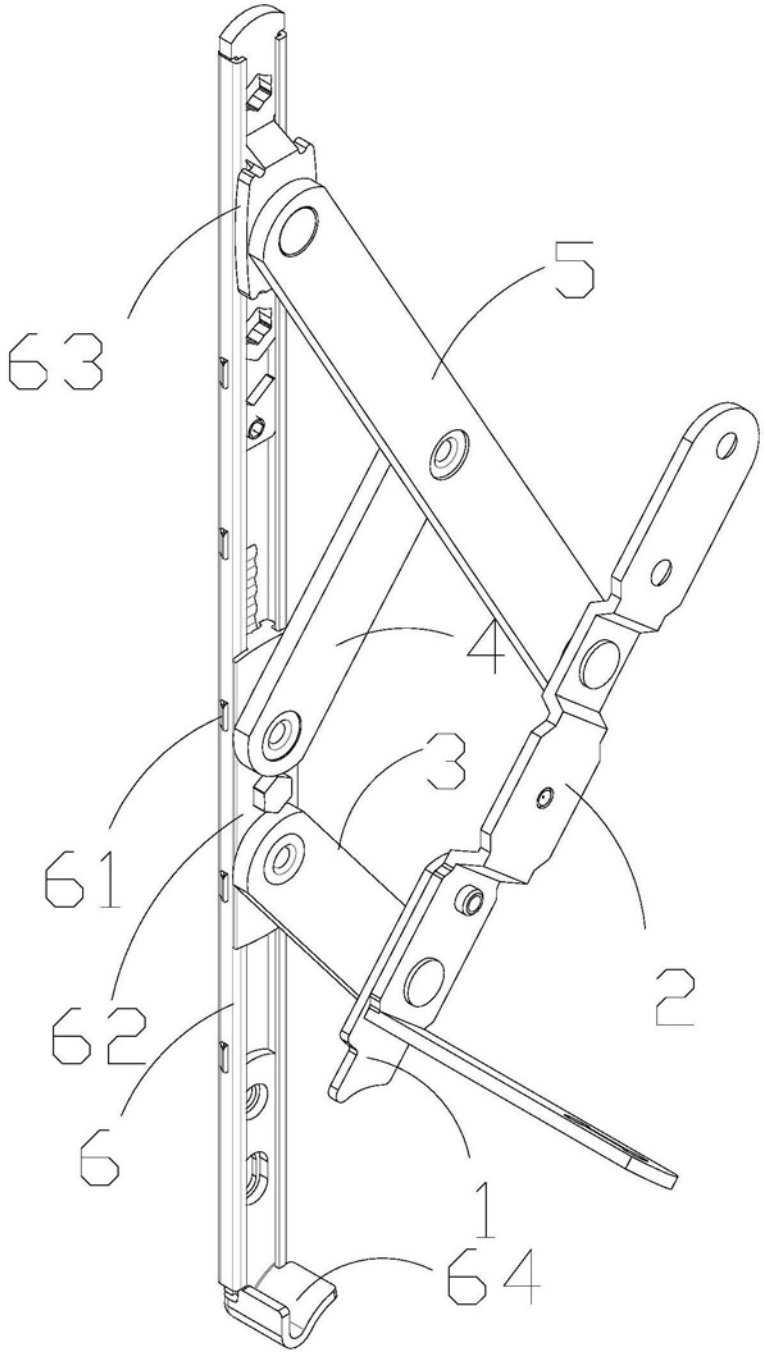

图1

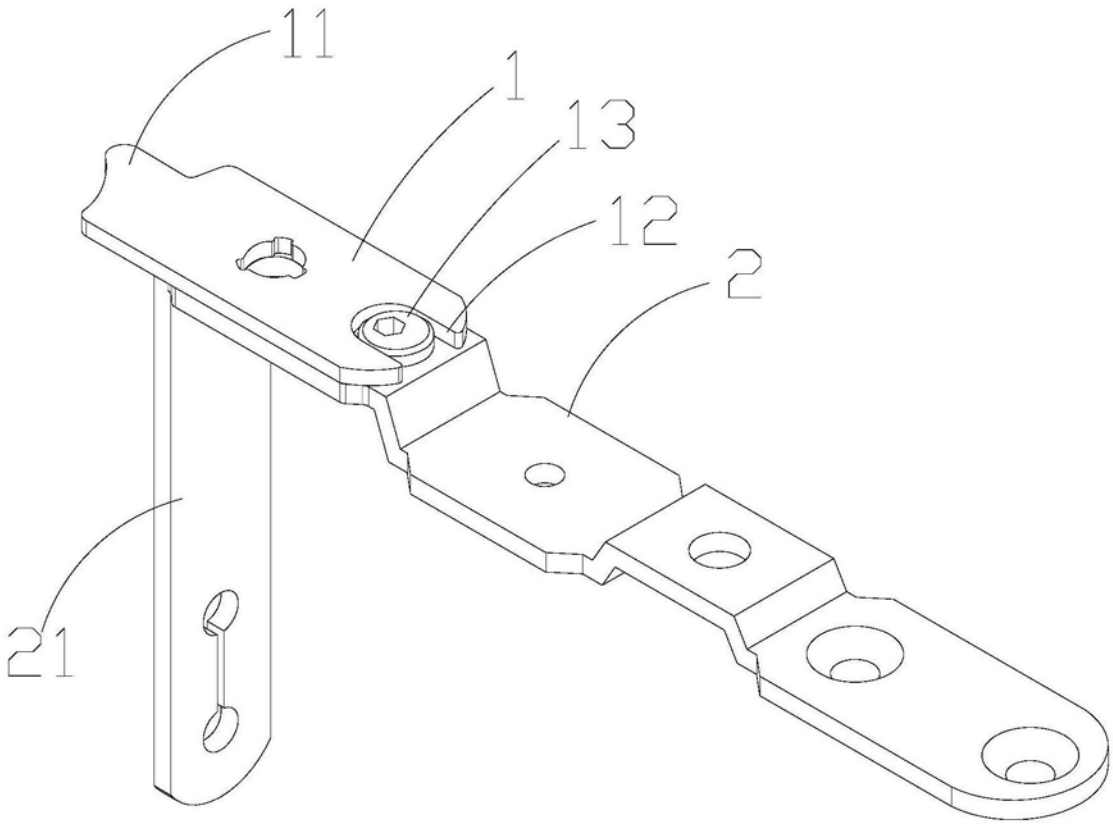

图2