(19)中华人民共和国国家知识产权局

(12)实用新型专利

(10)授权公告号 CN 203762775 U
(45)授权公告日 2014.08.13

(21)申请号 201420099961.8

(22)申请日 2014.03.06

(73)专利权人 刁俊起
地址 250022 山东省济南市槐荫区经七路843号泰山国际大厦10楼B03室

(72)发明人 刘树卓 刁俊起

(74)专利代理机构 济南舜源专利事务所有限公司 37205
代理人 苗峻

(51)Int.Cl.
A47G 19/16(2006.01)

权利要求书1页 说明书2页 附图1页

(54)实用新型名称

一种功夫茶杯

(57)摘要

本实用新型涉及一种功夫茶杯，包括汤杯、茶叶杯、滤网和杯盖，茶叶杯安装于汤杯内部，且其高度小于汤杯；茶叶杯上端的内螺纹旋接于汤杯上端的外螺纹，汤杯上端的内螺纹与杯盖下端的外螺纹旋接在一起；汤杯一侧安装有杯嘴，相对一侧安装有手柄；茶叶杯上端在杯嘴对侧沿高度方向安装有滤网。本实用新型结构简单，成本低廉，使用方便，用户可以方便快捷的将茶叶与茶汤分离，保证饮用到可口的茶汤并可连续冲泡。此外，茶叶杯便于取出进行定期清洗，保证其干净卫生。

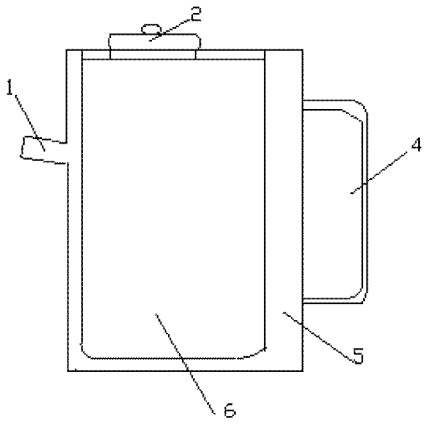

CN 203762775 U

1. 一种功夫茶杯，包括汤杯（5）、茶叶杯（6）、滤网（3）和杯盖（2），其特征在于：茶叶杯（6）安装于汤杯（5）内部，且其高度小于汤杯（5）；茶叶杯（6）上端与汤杯（5）上端螺纹连接，汤杯（5）上端与杯盖（2）下端螺纹连接；汤杯（5）一侧安装有杯嘴（1），相对一侧安装有手柄（4）；茶叶杯（6）上端在杯嘴（1）的对侧沿高度方向安装有滤网（3）。

2. 根据权利要求 1 所述的功夫茶杯，其特征在于：所述的杯嘴（1）与手柄（4）呈 90 度夹角布置。

3. 根据权利要求 1 或 2 所述的功夫茶杯，其特征在于：所述滤网（3）的长度不大于茶叶杯（6）底面周长的三分之一，高度不大于茶叶杯高度的四分之一。

一种功夫茶杯

技术领域

[0001] 本实用新型涉及一种沏茶器，具体涉及一种功夫茶杯。

背景技术

[0002] 功夫茶要求开水浸泡茶叶的时间不能过长，时间过长茶叶独特的风味就会失去，传统的功夫茶具为一套较大的泡茶壶和数个小的盛茶汤杯，当茶叶在大茶壶内泡好后，将其内的茶汤倒在各个小茶杯中供饮用，这种功夫茶具不适于家庭使用，更无法在旅行中使用。专利 200810141245.0 提供了一种茶杯，但浸泡到一定时间后需将装有茶叶的滤网杯取出，饮用完茶汤后再将其安装上，操作繁琐，且多次取放，不利于保持其干净卫生。

发明内容

[0003] 为解决上述问题，本实用新型提供一种便于将茶叶与茶汤分离的功夫茶杯。

[0004] 针对上述问题，本实用新型采取的技术方案为：一种功夫茶杯，包括汤杯、茶叶杯、滤网和杯盖，茶叶杯安装于汤杯内部，且其高度小于汤杯；茶叶杯上端与汤杯上端螺纹连接，汤杯上端与杯盖下端螺纹连接；汤杯一侧安装有杯嘴，相对一侧安装有手柄；茶叶杯上端在杯嘴的对侧沿高度方向安装有滤网。

[0005] 茶叶杯和汤杯采用旋接的方式连接在一起，便于拆卸进行定期清洗。旋下杯盖，将适量茶叶放入茶叶杯，倒入开水淹没茶叶但不超过滤网下边缘，旋上杯盖。等到茶叶浸泡合适，(可根据口味确定浸泡时间)，握住手柄，倾斜汤杯，将茶汤经滤网滤入汤杯；茶叶杯内可以继续加入热水，实现连续冲泡。待饮用时，将茶汤从茶叶杯与汤杯之间的空隙中倒出。

[0006] 为了便于将汤杯中的茶汤倒出，所述的杯嘴与手柄呈 90 度夹角布置。

[0007] 所述滤网的长度不大于茶叶杯底面周长的三分之一，高度不大于茶叶杯高度的四分之一。这样既避免了茶叶杯中未浸泡好的茶汤不会自动流入汤杯中也保证用户可以方便的将茶叶杯中浸泡好的茶汤滤入汤杯。

[0008] 本实用新型结构简单，成本低廉，使用方便，用户可以方便快捷的将茶叶与茶汤分离，保证饮用到可口的茶汤并可连续冲泡。此外，茶叶杯便于取出进行定期清洗，保证其干净卫生。

[0009] 附图说明

[0010] 图 1 为本实用新型的主视图；

[0011] 图 2 为本实用新型的右视图；

[0012] 其中，1、杯嘴，2、杯盖，3、滤网，4、手柄，5、汤杯，6、茶叶杯。

具体实施方式

[0013] 一种功夫茶杯，包括汤杯 5、茶叶杯 6、滤网 3 和杯盖 2，茶叶杯 6 安装于汤杯 5 内部，且其高度小于汤杯 5；茶叶杯 6 上端与汤杯 5 上端螺纹旋接，汤杯 5 上端与杯盖 2 下端螺纹旋接在一起；汤杯 5 一侧安装有杯嘴 1，相对一侧安装有手柄 4，所述的杯嘴 1 与手柄 4

呈 90 度夹角布置。茶叶杯 6 在杯嘴 1 对侧上部沿高度方向安装有长度不大于茶叶杯 6 底面周长三分之一的滤网 3，滤网 3 高度不大于茶叶杯 6 高度的四分之一。

[0014] 旋下杯盖 2，将适量茶叶放入茶叶杯 6，倒入开水淹没茶叶但不超过滤网 3 下边缘，旋上杯盖 2。等到茶叶浸泡合适，(可根据口味确定浸泡时间)，握住手柄 4，倾斜汤杯 5，将茶汤经滤网 3 滤入汤杯 5。待饮用时，将茶汤从茶叶杯 6 与汤杯 5 之间的空隙中倒出。

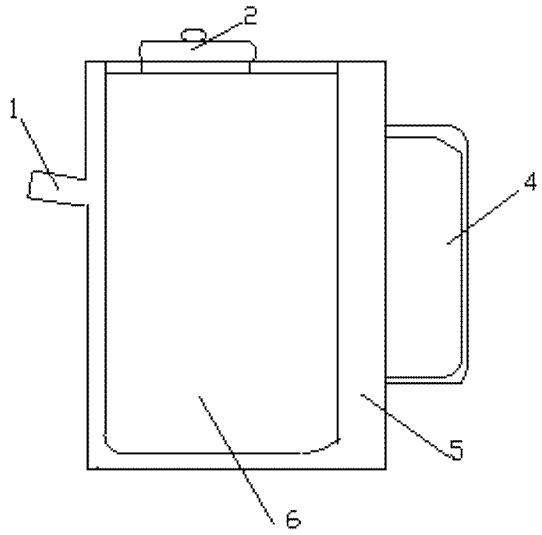

图 1

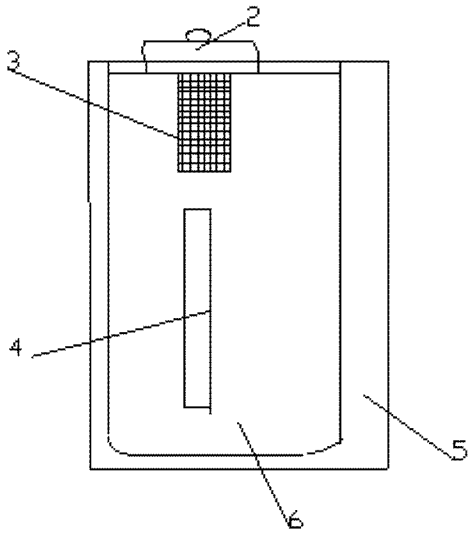

图 2