(19)国家知识产权局

(12)实用新型专利

(10)授权公告号 CN 222388098 U
(45)授权公告日 2025.01.24

(21)申请号 202421323721.1

(22)申请日 2024.06.12

(73)专利权人 湖北信永辉电子科技有限公司
地址 435100 湖北省黄石市大冶市罗家桥街道长乐大道59号

(72)发明人 石辉 陈昌凤

(74)专利代理机构 湖北融创智行知识产权代理事务所(普通合伙) 42308
专利代理师 张旭超

(51)Int.Cl.
B60R 11/02(2006.01)

权利要求书1页 说明书3页 附图2页

(54)实用新型名称

一种带安装结构的触摸屏

(57)摘要

本实用新型公开了一种带安装结构的触摸屏,包括车载触摸屏本体,所述车载触摸屏本体的前表面安装有触摸屏;玻璃外盖,所述玻璃外盖设置于车载触摸屏本体的前表面,且玻璃外盖和车载触摸屏本体上设置有安装结构,所述安装结构包括固定块、固定槽和卡块,所述固定槽开设于车载触摸屏本体的前表面,所述固定块插入固定槽的内部,且固定块的侧表面开设有卡槽,所述车载触摸屏本体的内部开设有放置槽,所述卡块的一端嵌入放置槽,另一端伸出放置槽;本实用新型的有益效果是:通过设计的安装结构,提高了玻璃外盖和车载触摸屏本体拼接的效率,当玻璃外盖表面破损时,向外拔玻璃外盖,能够将破损的玻璃外盖拆卸进行更换。

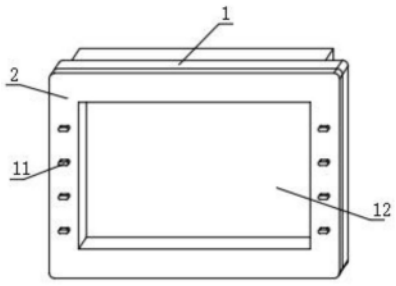

CN 222388098 U

1.一种带安装结构的触摸屏,其特征在于:包括

车载触摸屏本体(1),所述车载触摸屏本体(1)的前表面安装有触摸屏(12);

玻璃外盖(2),所述玻璃外盖(2)设置于车载触摸屏本体(1)的前表面,且玻璃外盖(2)和车载触摸屏本体(1)上设置有安装结构,所述安装结构包括固定块(21)、固定槽(14)和卡块(6),所述固定槽(14)开设于车载触摸屏本体(1)的前表面,所述固定块(21)插入固定槽(14)的内部,且固定块(21)的侧表面开设有卡槽(210),所述车载触摸屏本体(1)的内部开设有放置槽(15),所述卡块(6)的一端嵌入放置槽(15),另一端伸出放置槽(15),并与卡槽(210)卡合连接,所述放置槽(15)的槽底设置有和卡块(6)连接的第二弹簧(5)。

2.根据权利要求1所述的一种带安装结构的触摸屏,其特征在于:所述车载触摸屏本体(1)的前表面设置有按键(11),所述玻璃外盖(2)的内部开设有供按键(11)贯穿的穿孔。

3.根据权利要求2所述的一种带安装结构的触摸屏,其特征在于:所述按键(11)的边角为弧形,所述玻璃外盖(2)的边角为弧形。

4.根据权利要求1所述的一种带安装结构的触摸屏,其特征在于:所述车载触摸屏本体(1)的侧表面设置有第一弹簧(4),且第一弹簧(4)的一端连接有活动板(3)。

5.根据权利要求4所述的一种带安装结构的触摸屏,其特征在于:所述活动板(3)为梯形结构,且活动板(3)的侧表面设置有活动杆(31)。

6.根据权利要求5所述的一种带安装结构的触摸屏,其特征在于:所述车载触摸屏本体(1)的侧表面开设有限定槽(13),所述活动杆(31)的一端插入限定槽(13)的内部。

7.根据权利要求6所述的一种带安装结构的触摸屏,其特征在于:所述活动杆(31)和活动板(3)为一体式结构,且活动杆(31)为中空的柱形结构。

一种带安装结构的触摸屏

技术领域

[0001] 本实用新型属于车载触摸屏技术领域,具体涉及一种带安装结构的触摸屏。

背景技术

[0002] 车载触摸屏在现代汽车中扮演着重要角色,它集成了多项功能,为驾驶者和乘客提供了便利和娱乐;触摸屏可以直观地显示导航地图,提供实时路况信息、目的地搜索、路线规划等功能;驾驶者可以通过触摸屏幕轻松设置目的地,获取最佳路线。

[0003] 公开号为CN114138161A的一种新型车载触摸屏及其组装方法,该专利公开了包括车载触摸屏和表面贴合的玻璃外盖。

[0004] 玻璃外盖直接贴合,不利于增加玻璃外盖安装的稳固。

实用新型内容

[0005] 本实用新型的目的在于提供一种带安装结构的触摸屏,通过设计的安装结构,提高玻璃外盖和车载触摸屏本体拼接的稳固。

[0006] 为实现上述目的,本实用新型提供如下技术方案:一种带安装结构的触摸屏,包括

[0007] 车载触摸屏本体,所述车载触摸屏本体的前表面安装有触摸屏;

[0008] 玻璃外盖,所述玻璃外盖设置于车载触摸屏本体的前表面,且玻璃外盖和车载触摸屏本体上设置有安装结构,所述安装结构包括固定块、固定槽和卡块,所述固定槽开设于车载触摸屏本体的前表面,所述固定块插入固定槽的内部,且固定块的侧表面开设有卡槽,所述车载触摸屏本体的内部开设有放置槽,所述卡块的一端嵌入放置槽,另一端伸出放置槽,并与卡槽卡合连接,所述放置槽的槽底设置有和卡块连接的第二弹簧。

[0009] 优选的,所述车载触摸屏本体的前表面设置有按键,所述玻璃外盖的内部开设有供按键贯穿的穿孔。

[0010] 优选的,所述按键的边角为弧形,所述玻璃外盖的边角为弧形。

[0011] 优选的,所述车载触摸屏本体的侧表面设置有第一弹簧,且第一弹簧的一端连接有活动板。

[0012] 优选的,所述活动板为梯形结构,且活动板的侧表面设置有活动杆。

[0013] 优选的,所述车载触摸屏本体的侧表面开设有限定槽,所述活动杆的一端插入限定槽的内部。

[0014] 优选的,所述活动杆和活动板为一体式结构,且活动杆为中空的柱形结构。

[0015] 与现有技术相比,本实用新型的有益效果是:

[0016] 通过设计的安装结构,提高了玻璃外盖和车载触摸屏本体拼接的效率,当玻璃外盖表面破损时,向外拔玻璃外盖,能够将破损的玻璃外盖拆卸进行更换。

附图说明

[0017] 图1为本实用新型的结构示意图;

[0018] 图2为本实用新型的俯视局部剖视结构示意图;

[0019] 图3为本实用新型的图2中的E区放大结构示意图;

[0020] 图4为本实用新型的图2中的F区放大结构示意图;

[0021] 图中:1、车载触摸屏本体;11、按键;12、触摸屏;13、限定槽;14、固定槽;15、放置槽;2、玻璃外盖;21、固定块;210、卡槽;3、活动板;31、活动杆;4、第一弹簧;5、第二弹簧;6、卡块。

具体实施方式

[0022] 下面将结合本实用新型实施例中的附图,对本实用新型实施例中的技术方案进行清楚、完整地描述,显然,所描述的实施例仅仅是本实用新型一部分实施例,而不是全部的实施例。基于本实用新型中的实施例,本领域普通技术人员在没有做出创造性劳动前提下所获得的所有其他实施例,都属于本实用新型保护的范围。

实施例

[0023] 请参阅图1、图2和图4,为本实用新型的第一个实施例,该实施例提供一种带安装结构的触摸屏,包括

[0024] 车载触摸屏本体1,车载触摸屏本体1的前表面安装有触摸屏12,实现了触摸屏12的增设,按动触摸屏12增加使用的便利;

[0025] 玻璃外盖2,玻璃外盖2设置于车载触摸屏本体1的前表面,玻璃外盖2能够增加对车载触摸屏本体1前表面的防护,玻璃外盖2和车载触摸屏本体1上设置有安装结构,安装结构包括固定块21、固定槽14和卡块6,固定槽14开设于车载触摸屏本体1的前表面,实现了固定槽14的开设,固定块21插入固定槽14的内部,玻璃外盖2和车载触摸屏本体1拼接时,固定块21插入固定槽14的内部,且固定块21的侧表面开设有卡槽210,实现了卡槽210的开设,车载触摸屏本体1的内部开设有放置槽15,实现了放置槽15的开设,卡块6的一端嵌入放置槽15,另一端伸出放置槽15,并与卡槽210卡合连接,利用卡块6和卡槽210的卡合,增加玻璃外盖2和车载触摸屏本体1拼接的稳固,放置槽15的槽底设置有和卡块6连接的第二弹簧5,实现了第二弹簧5的增设;玻璃外盖2和车载触摸屏本体1拼接时,拿起玻璃外盖2,并使得固定块21插入固定槽14的内部,固定块21插入固定槽14时,首先挤压卡块6,卡块6受到挤压后压缩第二弹簧5,第二弹簧5被压缩后复位,带动卡块6卡接在卡槽210内,提高了玻璃外盖2和车载触摸屏本体1拼接的效率,当玻璃外盖2表面破损时,向外拔玻璃外盖2,能够将破损的玻璃外盖2拆卸进行更换。

[0026] 本实施例中,优选的,车载触摸屏本体1的前表面设置有按键11,玻璃外盖2的内部开设有供按键11贯穿的穿孔,增加使用按键11的便利。

[0027] 本实施例中,优选的,按键11的边角为弧形,玻璃外盖2的边角为弧形,进一步增加用户使用的便利,提高用户的体验。

实施例

[0028] 请参阅图1-图4,为本实用新型的第二个实施例,该实施例基于上一个实施例,不同的是:

[0029] 车载触摸屏本体1的侧表面设置有第一弹簧4,实现了第一弹簧4的增设,且第一弹簧4的一端连接有活动板3,实现了活动板3的增设;活动板3为梯形结构,且活动板3的侧表面设置有活动杆31,实现了活动杆31的增设;车载触摸屏本体1的侧表面开设有限定槽13,实现了限定槽13的开设,活动杆31的一端插入限定槽13的内部,活动杆31在限定槽13内活动,增加活动板3受到挤压活动的平稳;活动杆31和活动板3为一体式结构,有助于增加活动杆31和活动板3的强度,且活动杆31为中空的柱形结构。

[0030] 车载触摸屏本体1安装在车子的中控时,拿起车载触摸屏本体1,插入中控预留的插槽内,梯形活动板3受到挤压并压缩第一弹簧4,第一弹簧4被压缩后带动梯形活动板3抵在插槽内,使得车载触摸屏本体1卡接在中控预留的插槽内。

[0031] 本实用新型的工作原理及使用流程:玻璃外盖2和车载触摸屏本体1拼接时,拿起玻璃外盖2,并使得固定块21插入固定槽14的内部,固定块21插入固定槽14时,首先挤压卡块6,卡块6受到挤压后压缩第二弹簧5,第二弹簧5被压缩后复位,带动卡块6卡接在卡槽210内,提高了玻璃外盖2和车载触摸屏本体1拼接的效率,当玻璃外盖2表面破损时,向外拔玻璃外盖2,能够将破损的玻璃外盖2拆卸进行更换。

[0032] 尽管已经示出和描述了本实用新型的实施例,详见上述详尽的描述,对于本领域的普通技术人员而言,可以理解在不脱离本实用新型的原理和精神的情况下可以对这些实施例进行多种变化、修改、替换和变型,本实用新型的范围由所附权利要求及其等同物限定。

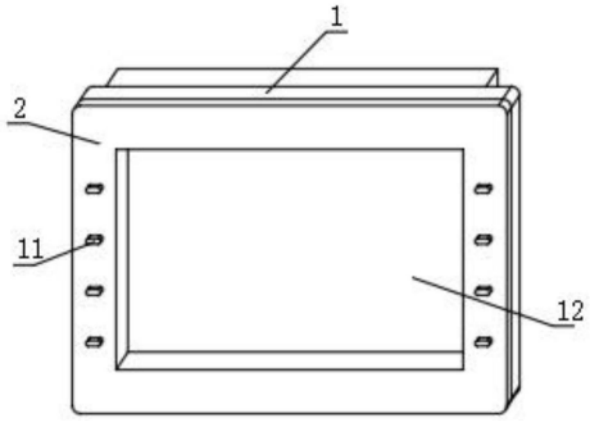

图1

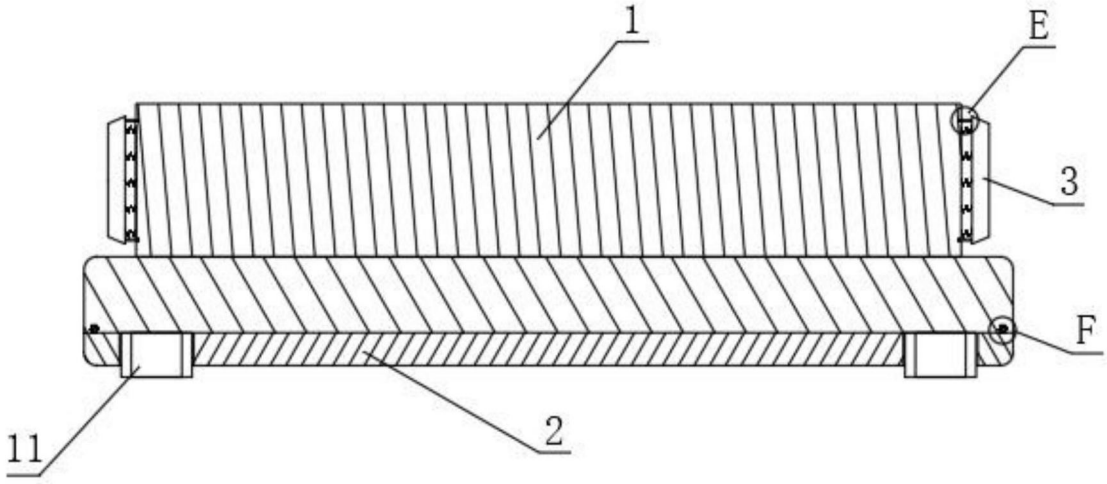

图2

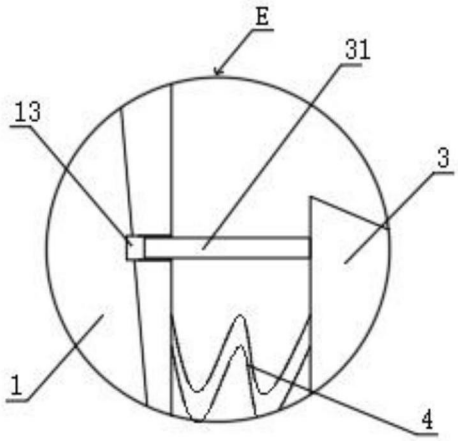

图3

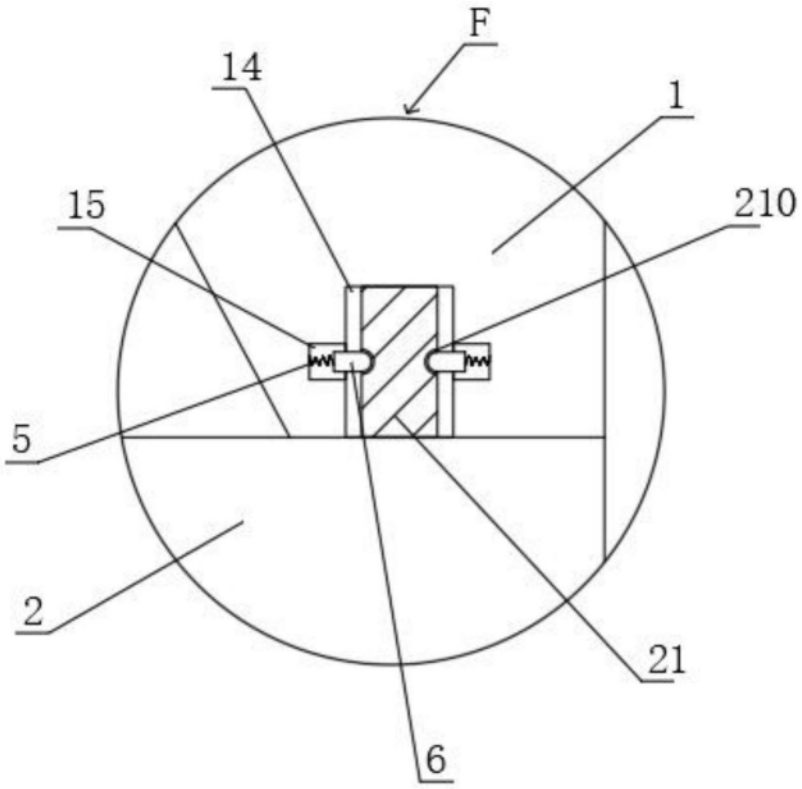

图4