(19)中华人民共和国国家知识产权局

(12)发明专利申请

(10)申请公布号 CN 105683055 A
(43)申请公布日 2016.06.15

(21)申请号 201380080600.7
(22)申请日 2013.12.20
(30)优先权数据
10-2013-0128262 2013.10.28 KR
(85)PCT国际申请进入国家阶段日
2016.04.28
(86)PCT国际申请的申请数据
PCT/KR2013/011942 2013.12.20
(87)PCT国际申请的公布数据
WO2015/064836 KO 2015.05.07
(71)申请人 田永馥
地址 韩国仁川广域市
申请人 长阿莱姆株式会社
(72)发明人 田永馥
(74)专利代理机构 北京润平知识产权代理有限公司 11283
代理人 李翔 李雪
(51)Int.Cl.
B65D 51/28(2006.01)
B65D 25/08(2006.01)
B65D 81/32(2006.01)

权利要求书1页 说明书6页 附图5页

(54)发明名称

饮料容器用胶囊式盖

(57)摘要

根据本发明的饮料容器用胶囊式盖包括：下紧固件(10)，呈圆筒状，内部充满着添加剂(A)；剪切部件(20)，插入所述下本体(11)内部并且具有垂直移动地进行切割开放操作而让充满的添加剂(A)朝下掉落的圆筒状剪切本体(21)；上紧固件(30)，可旋转地备于所述下紧固件(10)的上部并且让所述剪切部件(20)垂直移动；把充满于饮料容器内部的饮用水和需稀释的添加剂个别地充填保管而得以防止饮用水与添加剂变质，形成螺旋形状的加压导引部而得以把旋转力轻易地转换成直进力量，从而能够轻易地切割开放。

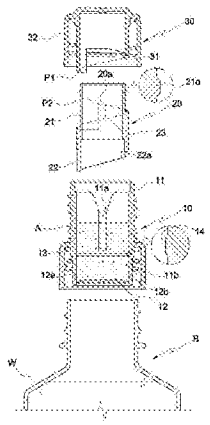

CN 105683055 A

1.一种饮料容器用胶囊式盖,喝饮用水(W)时把密封饮料容器(B)的盖子内部所储存的粉末乃至原液之类的添加剂(A)加以混合后饮用,其特征在于,所述饮料容器用胶囊式盖包括:

下紧固件(10),由形成有让内部充满所述添加剂(A)地密封下表面的密封切割部(12)的圆筒状下本体(11)和形成于所述下本体(11)的外周面并且在内周面形成螺纹以便紧固在所述饮料容器(B)的注入口的杯状容器紧固部(13)构成;

剪切部件(20),由插入所述下本体(11)内部的圆筒状剪切本体(21)、在所述剪切本体(21)的下部为了对所述密封切割部(12)的一侧面加压地切割而按照预定角度倾斜的剪切部(22)及在所述剪切本体(21)的外周面以螺旋形状突出的剪切加压导引部(23)构成;

上紧固件(30),备于所述下紧固件(10)的上部,由与所述剪切加压导引部(23)的螺旋形状相同地形成的上加压导引部(31)和内周面形成螺纹以便紧固在所述下本体(11)上部的杯状上本体(32)构成。

2.根据权利要求1所述的饮料容器用胶囊式盖,其特征在于,

所述下本体(11)的内周面形成有沿着垂直方向凹入的用于导引剪切部件移动的槽(11a);

所述剪切本体(21)的外周面形成有插入所述用于导引剪切部件移动的槽(11a)而使得所述剪切部件(20)垂直移动的用于导引剪切部件移动的突起(20a)。

3.根据权利要求1所述的饮料容器用胶囊式盖,其特征在于,

所述剪切本体(21)的上部外周面形成有上本体加压用突起(21a),该上本体加压用突起(21a)突出于外侧以便让所述剪切部件(20)被所述上本体(32)的内周面加压地夹入。

4.根据权利要求1所述的饮料容器用胶囊式盖,其特征在于,

所述密封切割部(12)呈一体地形成于所述下本体(11)的内部面,所述密封切割部(12)的周缘为了能够轻易地被所述剪切部(22)加压剪切而形成有其厚度较薄的剪切接触部(12a)。

5.根据权利要求1所述的饮料容器用胶囊式盖,其特征在于,

所述密封切割部(12)的周缘的一侧部形成有凹入的折叠槽(12b)以便让所述密封切割部(12)在其设定部分被切割后朝下侧方向折叠。

6.根据权利要求1所述的饮料容器用胶囊式盖,其特征在于,

所述下本体(11)的下部外周面形成有小于所述下本体(11)直径地形成的注入口插入部(11b)以便让所述下紧固件(10)轻易地插入所述饮料容器(B)的注入口。

7.根据权利要求1所述的饮料容器用胶囊式盖,其特征在于,

所述下本体(11)的内周面形成有突出于内侧的剪切部件加压用突起(14)以便对所述剪切部件(20)的外周面加压而防止脱离到外部。

8.根据权利要求1所述的饮料容器用胶囊式盖,其特征在于,

所述剪切部(22)形成有朝上侧凹入的防接触槽(22a)以避免接触所述密封切割部(12)的一面。

饮料容器用胶囊式盖

技术领域

[0001] 本发明涉及一种饮料容器用胶囊式盖，更详细地说，本发明的饮料容器用胶囊式盖(capsule cap)设有为了防止饮用水与添加剂变质而把充满于饮料容器内部的饮用水和需稀释的添加剂个别地充填保管的胶囊式盖，通过更换胶囊式盖就能简便地享用各种饮料，形成螺旋形状的加压导引部而得以把旋转力轻易地转换成直进力量并且同时进行开放操作与添加剂的投入，凭借着剪切部件的垂直移动导引槽而得以大幅提高剪切部件的加压力量。

背景技术

[0002] 近来，由于社会生活节奏加快而使得能够简便饮用的咖啡或各种茶或维生素之类的功能性饮料等饮用品的销售呈现日益增加的趋势，为了在一般饮用水上添加诸如维生素粉末或水果浓缩液、咖啡浓缩液、液态药材等消费者所需要的添加剂以便让消费者按照其嗜好饮用享受而开发了胶囊式盖，其在饮料容器的盖子上形成收容所述添加剂的空间并且设有开放该空间的机制而得以在饮用前按照嗜好加以稀释后饮用。

[0003] 在此，关于具备胶囊式盖的现有饮料容器的技术文献可以举例韩国公开专利公报第10-2012-0064878号，图1是示出具备胶囊式盖的现有饮料容器的一剖视图。

[0004] 如图1所示，现有的具备胶囊式盖的饮料容器包括：在备于饮料容器B上部的盖子3中心部以相对较薄的厚度形成的按压部3a；在所述按压部3a的底面中心朝下方突出的片(sheet)切割用销3b；内部收容所述片切割用销3b并且收容添加剂A的管状原料收容管3c；位于所述原料收容管3c的下表面地密封添加剂A并且被所述片切割用销3b切割的密封片3d；所述按压部3a被加压时片切割用销3b切割所述密封片3d而使得收容在内部的添加剂A流入饮料容器B。

[0005] 但现有的胶囊式盖常常会发生形成于外部的所述按压部3a在消费者没有按压的情形下被加压的情形，形成于所述盖子3的密封片3d为了在所述片切割用销3b稍微下降时就被穿孔而以厚度较薄的材质制作，使得所述密封片3d容易被外部冲击轻易切割而在消费者不希望的时刻混合添加剂，因此携带时需要格外小心而导致不方便。

[0006] 而且，现有的胶囊式盖为了避免充填在所述饮料容器B的饮料W变质而以高温高压的充填工艺进行充填，现有的胶囊式盖上形成的密封片3d在充填时无法承受高温高压而发生脱离的现象。

[0007] 而且，为了解决现有胶囊式盖的问题而开发了较厚地形成所述密封片3d或者在所述原料收容管3c的下表面一体地形成以防止被外部冲击轻易切割的技术，但是其厚度变厚而不易进行切割作业，从而频繁地发生无法混合所述添加剂A的现象。

[0008] 而且，现有胶囊式盖为了能够轻易切割较厚地形成的密封片3d而采取了让密封片3d的周沿旋转地进行剪切的方法，此时如果在所述胶囊式盖的内部收容粉末类添加剂，在让所述密封片3d的周沿旋转时粉末与剪切刃摩擦而导致添加剂变质，而且不易切割。

发明内容

[0009] 技术课题

[0010] 本发明旨在解决现有技术的前述问题，本发明的目的是提供一种饮料容器用胶囊式盖，该饮料容器用胶囊式盖把充满于饮料容器内部的饮用水和需稀释的添加剂个别地充填保管而得以防止饮用水与添加剂变质，只要更换胶囊式盖就能简便地享用各种饮料，形成有螺旋形状的加压导引部而得以把旋转力轻易地转换成直进力量并且同时进行开放操作与添加剂的投入，凭借着剪切部件的垂直移动导引槽而得以提高剪切部件的加压力量，剪切部件被上本体的内周面加压地夹入而得以坚固地密封添加剂，剪切部件被下本体的内周面加压地夹入而得以在饮用时防止剪切部件脱离。

[0011] 解决课题的技术方案

[0012] 能够达到所述目的的本发明饮料容器用胶囊式盖是一种胶囊式盖，该胶囊式盖能够在喝充满于饮料容器内部的饮用水时把密封饮料容器的盖子内部所储存的粉末乃至原液之类的添加剂按照消费者的嗜好加以混合后饮用，其包括：下紧固件，由形成有让内部充满所述添加剂地密封下表面的密封切割部的圆筒状下本体和形成于所述下本体的外周面并且在内周面形成螺纹以便紧固在所述饮料容器的注入口的杯状容器紧固部构成；剪切部件，由插入所述下本体内部的圆筒状剪切本体、在所述剪切本体的下部为了对所述密封切割部的一侧面加压地切割而按照预定角度倾斜的剪切部及在所述剪切本体的外周面以螺旋形状突出的剪切加压导引部构成；上紧固件，备于所述下紧固件的上部，由与所述剪切加压导引部的螺旋形状相同地形成的上加压导引部和内周面形成螺纹以便紧固在所述下本体的上部的杯状上本体构成。

[0013] 所述下本体的内周面形成有沿着垂直方向凹入的用于导引剪切部件移动的槽；所述剪切本体的外周面形成有插入所述用于导引剪切部件移动的槽而使得所述剪切部件垂直移动的用于导引剪切部件移动的突起。

[0014] 所述剪切本体的上部外周面形成有上本体加压用突起，该上本体加压用突起突出于外侧以便让所述剪切部件被所述上本体的内周面加压地夹入。

[0015] 所述密封切割部呈一体地形成于所述下本体的内部面，所述密封切割部的周缘为了能够轻易地被所述剪切部加压剪切而形成有其厚度较薄的剪切接触部。

[0016] 所述密封切割部的周缘的一侧部形成有凹入的折叠槽以便让所述密封切割部在其设定部分被切割后朝下侧方向折叠。

[0017] 所述下本体的下部外周面形成有小于所述下本体直径地形成的注入口插入部以便让所述下紧固件轻易地插入所述饮料容器的注入口。

[0018] 所述下本体的内周面形成有突出于内侧的剪切部件加压用突起以便对所述剪切部件的外周面加压而防止脱离到外部。

[0019] 所述剪切部形成有朝上侧凹入的防接触槽以避免接触所述密封切割部的一面。

[0020] 有益效果

[0021] 本发明饮料容器用胶囊式盖的效果如下。

[0022] 第一、把充满于饮料容器内部的饮用水和需稀释的添加剂个别地充填保管，因此能够事先防止饮用水与添加剂接触外部大气而变质的现象，进而大幅提高了保管性。

[0023] 第二、根据消费者的嗜好把密封饮料容器上部并且内部充填了添加剂的下紧固件加以更换，因此不必改换充满于饮料容器的饮用水本身就能简便地享受各种饮料。

[0024] 第三、在上紧固件形成螺旋形状的上加压导引部并且在剪切部件形成螺旋形状的剪切加压导引部，因此在上紧固件进行开放操作时投入所述添加剂，从而大幅提高了消费者的便利性。

[0025] 第四、下本体的内周面形成有沿着垂直方向凹入的用于导引剪切部件移动的槽，还形成有插入所述用于导引剪切部件移动的槽的用于导引剪切部件移动的突起，因此即使上紧固件旋转，所接触的剪切部件却不会进行旋转而得以垂直移动，从而能够轻易地进行剪切作业。

[0026] 第五、形成有突出于外侧的上本体加压用突起以便让所述剪切部件被上本体的内周面加压地夹入，从而使得存在于内部的添加剂被完全隔离于外部大气地紧密隔绝以防止添加剂变质。

[0027] 第六、下本体的内周面形成有突出于内侧的剪切部件加压用突起以便对剪切部件的外周面加压而防止脱离到外部，因此把上紧固件予以开放后饮用时能够防止所述剪切部件脱离下紧固件。

[0028] 第七、密封切割部的周缘为了能够轻易地被所述剪切部加压剪切而形成有其厚度较薄的剪切接触部，因此所述剪切部加压时能够轻易地剪切所述密封切割部。

[0029] 第八、密封切割部的周缘的一侧部形成有凹入的折叠槽以便让所述密封切割部在其设定部分被切割后朝下侧方向折叠，因此所述密封切割部被剪切后折叠而使得内部所收容的添加剂轻易地落下。

[0030] 第九、形成有朝上侧凹入的防接触槽以避免剪切部件接触密封切割部的一面而得以防止所述密封切割部的周缘整面被剪切，因此能够事先防止所述密封切割部掉到饮用水。

附图说明

[0031] 图1是示出现有饮料容器用胶囊式盖的一剖视图。

[0032] 图2是示出本发明饮料容器用胶囊式盖的分解立体图。

[0033] 图3是示出本发明饮料容器用胶囊式盖的分解剖视图。

[0034] 图4是示出本发明饮料容器用胶囊式盖的初始充填状态的结合剖视图。

[0035] 图5是示出本发明饮料容器用胶囊式盖的添加剂被投入的情形的使用状态图。

具体实施方式

[0036] 下面结合附图详细说明本发明的一实施例。

[0037] 如图2所示，本发明饮料容器用胶囊式盖是一种喝充满于饮料容器B内部的饮用水W时把密封饮料容器B的盖子的内部所储存的粉末乃至原液之类的添加剂A按照消费者的嗜好加以混合后饮用的胶囊式盖，其包括：下紧固件10，由形成有让内部充满所述添加剂A地密封下表面的密封切割部12的圆筒状下本体11和形成于所述下本体11的外周面并且在内周面形成螺纹以便紧固在所述饮料容器B的注入口的杯状容器紧固部13构成；剪切部件20，由插入所述下本体11内部的圆筒状剪切本体21、在所述剪切本体21的下部为了对所述密封

切割部12的一侧面加压地切割而按照预定角度倾斜的剪切部22及在所述剪切本体21的外周面以螺旋形状突出的剪切加压导引部23构成；上紧固件30，备于所述下紧固件10的上部，由与所述剪切加压导引部23的螺旋形状相同地形成的上加压导引部31和内周面形成螺纹以便紧固在所述下本体11上部的杯状上本体32构成。

[0038] 在此，优选地，所述容器紧固部13连接到所述下本体11的外周缘中间部分并且朝下方延伸，所述饮料容器B的注入口则形成有螺纹未图示以便和形成于所述容器紧固部13内周缘的螺纹紧固。

[0039] 而且，所述下本体11的内周面形成有沿着垂直方向凹入的用于导引剪切部件移动的槽11a；所述剪切本体21的外周面形成有插入所述用于导引剪切部件移动的槽11a而使得所述剪切部件20垂直移动的用于导引剪切部件移动的突起20a。

[0040] 而且如图3所示，所述剪切本体21的上部外周面形成有上本体加压用突起21a，该上本体加压用突起21a突出于外侧以便让所述剪切部件20被所述上本体32的内周面加压地夹入。

[0041] 另一方面，优选地，所述上本体加压用突起21a的外径大于所述上本体32的内径地形成。

[0042] 而且，所述密封切割部12呈一体地形成于所述下本体11的内部面，所述密封切割部12的周缘为了能够轻易地被所述剪切部22加压剪切而形成有其厚度较薄的剪切接触部12a。

[0043] 而且，所述密封切割部12的周缘的一侧部形成有凹入的折叠槽12b以便让所述密封切割部12在其设定部分被切割后朝下侧方向折叠。

[0044] 而且，所述下本体11的下部外周面形成有小于所述下本体11直径地形成的注入口插入部11b以便让所述下紧固件10轻易地插入所述饮料容器B的注入口。

[0045] 而且，所述下本体11的内周面形成有突出于内侧的剪切部件加压用突起14以便对所述剪切部件20的外周面加压而防止脱离到外部。

[0046] 在此，优选地，所述剪切部件加压用突起14的内径大于所述剪切部件20的外径地形成。

[0047] 而且如图2所示，所述剪切部22形成有朝上侧凹入的防接触槽22a以避免接触所述密封切割部12的一面。

[0048] 下面说明如前所述地构成的饮料容器用胶囊式盖的作用。

[0049] 根据本发明的饮料容器用胶囊式盖使得紧固在所述饮料容器B并且内部充满了添加剂A的下紧固件10、插入所述下紧固件10内部并且把密封着所述添加剂A的密封切割部12加以剪切的剪切部件20及密封所述下紧固件10的上部并且朝下加压所述剪切部件20的上紧固件30互相结合，因此通过所述共3种构成要素的相互作用能够按照消费者的嗜好把添加剂A混合到充满于所述饮料容器B内部的饮用水W地稀释后饮用。

[0050] 亦即如图3到5所示，在饮料容器B的内部第一次充满了饮用水W后把所述下紧固件10紧固在所述饮料容器B的上部而使得所述饮用水W和外部完全隔绝地被密封，在所述下紧固件10则把稀释于饮用水W地被饮用的粉末或原液之类的各种添加剂A独立于所述饮用水W地加以充填，因此能够事先防止饮用水W与添加剂A接触外部大气而变质的现象，进而大幅提高了保管性。

[0051] 而且，只要换掉密封所述饮料容器B的上部并且内部充填了添加剂A的下紧固件10，就不必更换充满于所述饮料容器B的饮用水W本身就能简便地享用各种饮料。

[0052] 在此，为了把充填于所述下紧固件10内部的添加剂A稀释到所述饮用水W里，让插入所述下紧固件10内部的剪切部件20往下方垂直移动并且把形成于所述下紧固件10的密封切割部12的周缘加以剪切，从而能够把充填于所述下紧固件10内部的添加剂A投入所述饮料容器B的饮用水W内并且使其互相稀释。

[0053] 此时，如图5所示，对于往下方垂直移动的剪切部件20来说，朝相反于紧固方向的方向旋转所述上紧固件30时，所述螺旋形状的上加压导引部31最下端部P1滑行移动到所述螺旋形状的剪切加压导引部23最上端部P2并且对所述剪切部件20往下方加压而使其移动，从而通过所述上紧固件30的开放操作而能够投入所述添加剂A。

[0054] 而且，如图3所示，所述下本体11的内周面形成有沿着垂直方向凹入的用于导引剪切部件移动的槽11a而且所述剪切本体21的外周面则形成有插入所述用于导引剪切部件移动的槽11a的用于导引剪切部件移动的突起20a，因此即使所述上紧固件30旋转，与所述上紧固件30接触的所述剪切部件20却不会进行旋转而得以垂直移动。

[0055] 而且，如图3到5所示，所述剪切本体21的上部外周面形成有突出于外侧的上本体加压用突起21a以便让所述剪切部件20被所述上本体32的内周面加压地夹入，从而使得存在于所述剪切部件20内部的添加剂A被完全隔离于外部大气地密封。

[0056] 而且，所述下本体11的内周面形成有突出于内侧的剪切部件加压用突起14以便对所述剪切部件20的外周面加压而防止脱离到外部，因此把所述上紧固件30予以开放后饮用时能够防止所述剪切部件20脱离所述下紧固件10。

[0057] 而且，所述密封切割部12呈一体地形成于所述下本体11的内部面，所述密封切割部12的周缘为了能够轻易地被所述剪切部22加压剪切而形成有其厚度较薄的剪切接触部12a，因此所述剪切部22加压时能够轻易地剪切所述密封切割部12。

[0058] 而且，所述密封切割部12的周缘的一侧部形成有凹入的折叠槽12b以便让所述密封切割部12在其设定部分被切割后朝下侧方向折叠，因此所述密封切割部12被剪切后折叠而使得内部所收容的添加剂A能够轻易地落下。

[0059] 而且，如图2所示，所述剪切部22形成有朝上侧凹入的防接触槽22a以避免接触所述密封切割部12的一面，因此能够防止所述密封切割部12的周缘整面被剪切的现象。

[0060] 本发明不限于所述特定的优选实施例，只要是本发明所属领域中具备通常知识者就能在不脱离下列权利要求书所述的本发明要旨的情形下实现各种变形，这些修改均属于权利要求书的记载范围内。

[0061] 附图标记的说明

[0062] 10：下紧固件 11：下本体

[0063] 11a：用于导引剪切部件移动的槽 11b：注入口插入部

[0064] 12：密封切割部 12a：剪切接触部

[0065] 12b：折叠槽 13：容器紧固部

[0066] 14：剪切部件加压用突起 20：剪切部件

[0067] 20a：用于导引剪切部件移动的突起 21：剪切本体

[0068] 21a：上本体加压用突起 22：剪切部

[0069] 22a:防接触槽 23:剪切加压导引部

[0070] 30:上紧固件 31:上加压导引部

[0071] 32:上本体 P1:最下端部

[0072] P2:最上端部 B:饮料容器

[0073] W:饮用水 A:添加剂

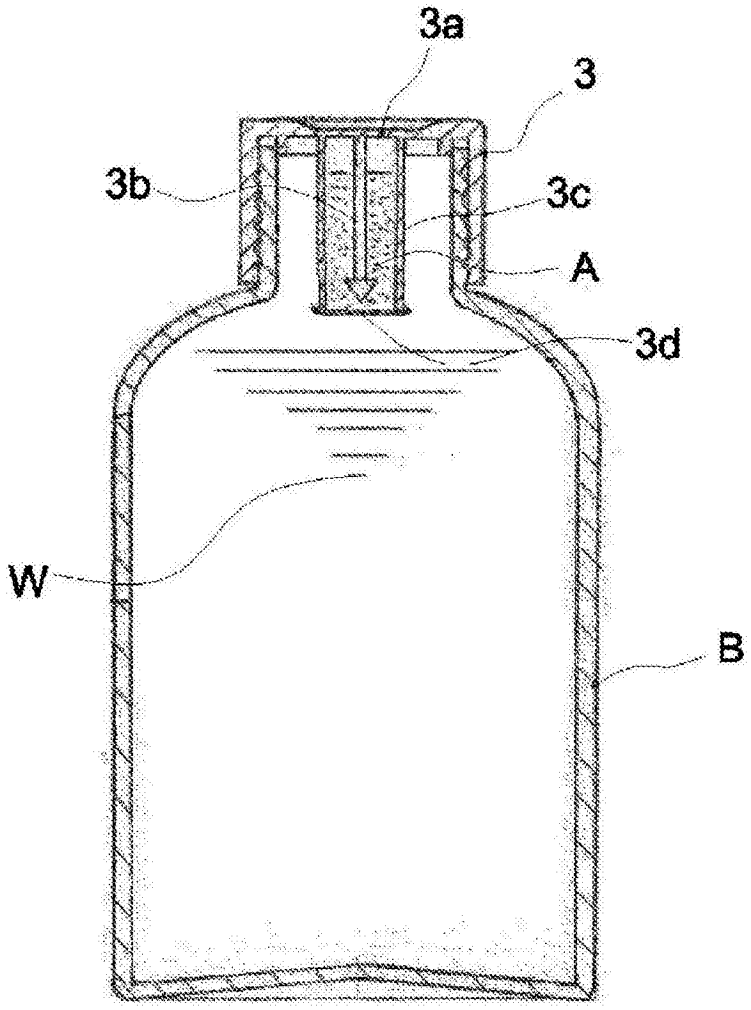

图1

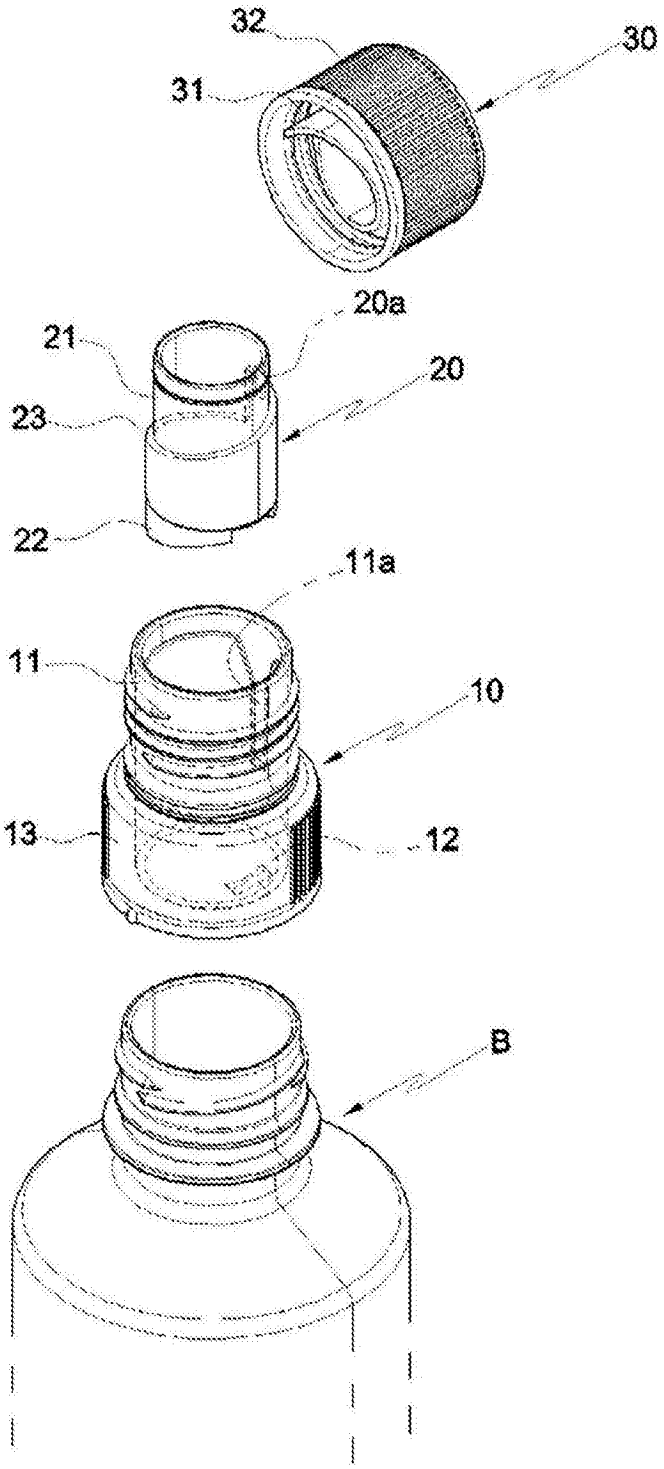

图2

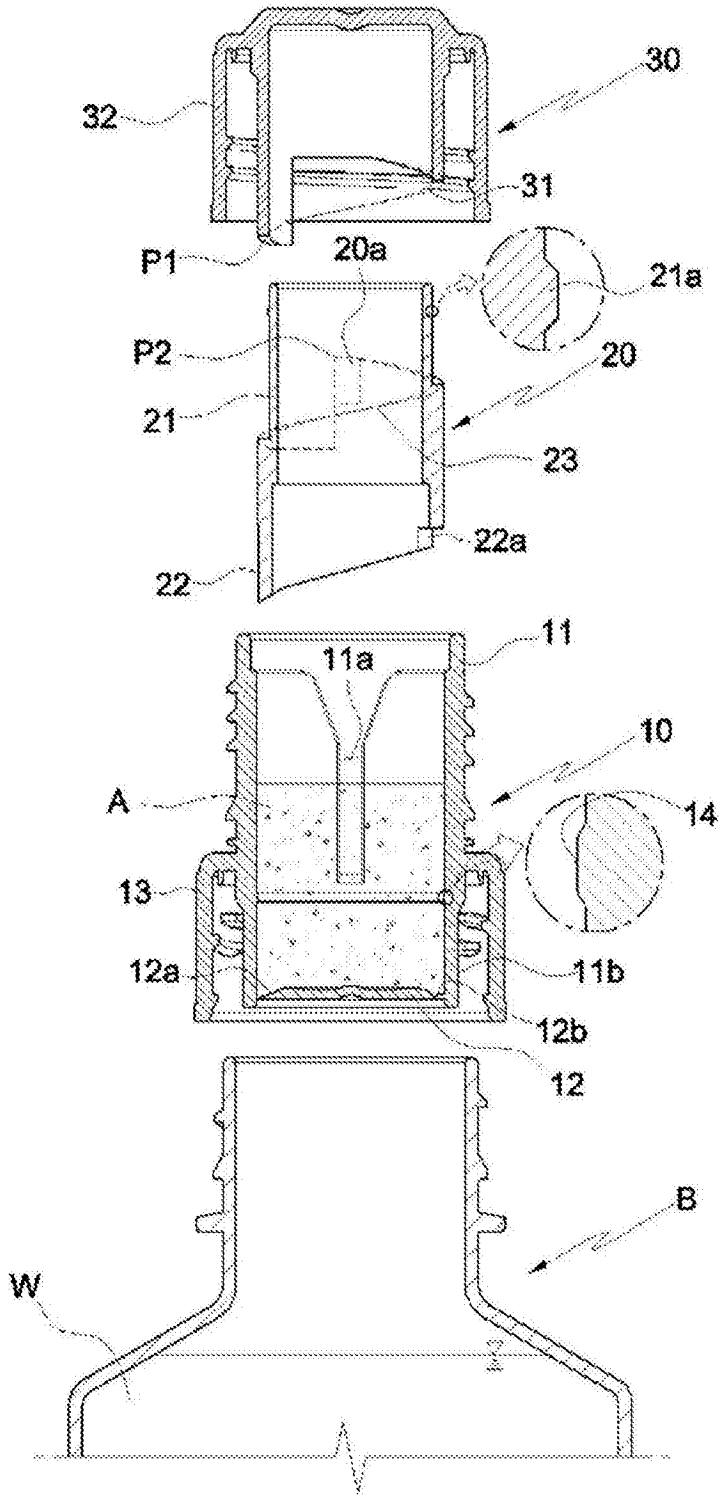
30
32
31
P1
20a
21a
P2
20
21
23
22a
22
11
11a
10
A
14
13
12a
11b
12b
12
B
W

图3

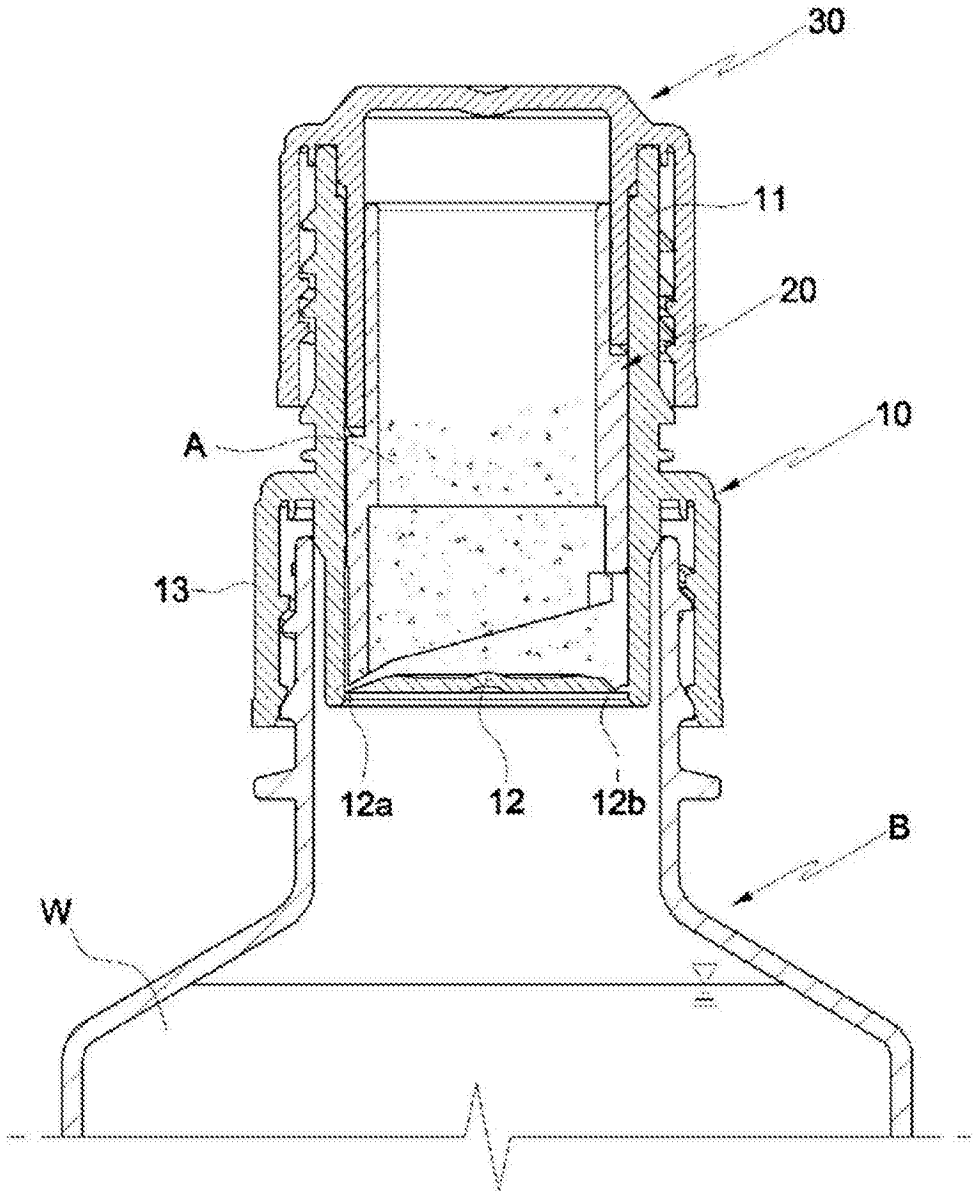

图4

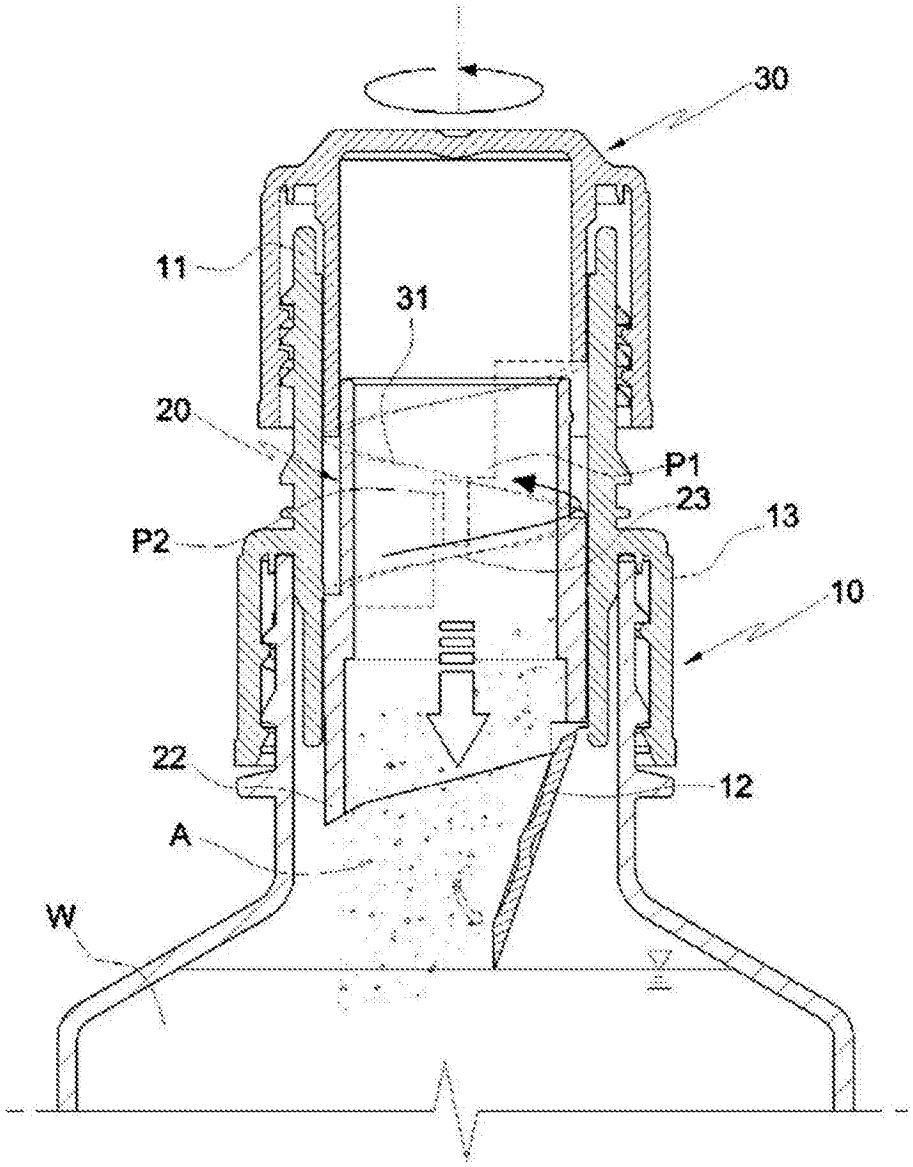

图5