(19)中华人民共和国国家知识产权局

(12)实用新型专利

(10)授权公告号 CN 204072615 U
(45)授权公告日 2015.01.07

(21)申请号 201420508528.5

(22)申请日 2014.09.05

(73)专利权人 矫振清
地址 030006 山西省太原市体育南路千禧锦绣苑小区 7 栋 2 单元 1001 室

(72)发明人 矫振清

(74)专利代理机构 太原科卫专利事务所（普通合伙） 14100
代理人 朱源

(51)Int.Cl.
A61G 10/02(2006.01)

权利要求书1页 说明书2页 附图2页

(54)实用新型名称

一种可以增加胎儿吸氧量的负压氧舱

(57)摘要

本实用新型涉及孕妇负压吸氧的装置，具体为一种可以增加胎儿吸氧量的负压氧舱，包括负压舱室，舱室上带有可以开启和关闭的舱门，舱门四周装置有气体密封圈，舱室内部装有和外部空气连通的戴到孕妇头上并使孕妇在负压舱室内部自由呼吸的空气呼吸器，负压舱舱壁上装有与通过外接的负压泵连通的空气过滤器，舱门上装有可以观察的透明玻璃窗，本实用新型可以使得孕妇母体腹壁给胎儿的压迫减少，并使体内胎儿会得到放松，从而使孕妇体内胎儿吸氧量加大，胎儿大脑血液流速加快，胎儿大脑供氧量增加，从而使胎儿的大脑发育得到促进，进而使胎儿智力发育得到加强。

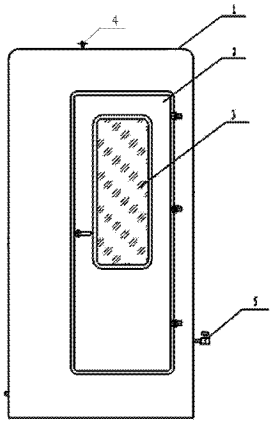

CN 204072615 U

1. 一种可以增加胎儿吸氧量的负压氧舱，其特征在于包括负压舱室（1），负压舱室上安装有舱门（2），舱门上设置有玻璃窗（3），负压舱室上还设置有泄压阀门（5）、负压压力表（4）和负压泵抽气口，负压舱室内设置有空气呼吸器（6），空气呼吸器上连接有呼吸器气管（7），呼吸器气管（7）的一端伸出负压舱室（1）。

2. 根据权利要求 1 所述的一种可以增加胎儿吸氧量的负压氧舱，其特征在于舱门四周边框上设置有气体密封圈。

3. 根据权利要求 1 或 2 所述的一种可以增加胎儿吸氧量的负压氧舱，其特征在于负压舱室上负压泵抽气口处固定有空气过滤器（8）。

一种可以增加胎儿吸氧量的负压氧舱

技术领域

[0001] 本实用新型涉及孕妇负压吸氧的装置，具体为一种可以增加胎儿吸氧量的负压氧舱。

背景技术

[0002] 让孕妇充分地呼吸氧气，可以增加母体的血氧含量，血氧含量的增加使得胎儿的大脑会因为充足的氧气而变得活性化，增加胎儿吸氧量对胎儿大脑的发育有显著的效果，但是这种孕妇通过定期吸氧增加胎儿吸氧量的方法效果有限，即使母体内血氧含量增加，母体腹壁给胎儿的压迫并没有减少，流入胎儿脑内的血氧量增加有限，所以该方法效果有限。

发明内容

[0003] 本实用新型为了解决孕妇通过常规吸氧而增加胎儿吸氧量的方法效果有限的问题，提供了一种可以增加胎儿吸氧量的负压氧舱。

[0004] 本实用新型是采用如下的技术方案实现的：一种可以增加胎儿吸氧量的负压氧舱，包括负压舱室，负压舱室上安装有舱门，舱门上设置有玻璃窗，负压舱室上还设置有泄压阀门、负压压力表和负压泵抽气口，负压舱室内设置有空气呼吸器，空气呼吸器上连接有呼吸器气管，呼吸器气管的一端伸出负压舱室。

[0005] 使用时，打开舱门，孕妇进入到负压舱室内并佩戴好空气呼吸器，关闭舱门，负压舱室的负压泵抽气口连接上负压泵，启动负压泵，负压泵开始抽取负压舱室内空气，负压舱室内形成负压，孕妇通过空气呼吸器自由地呼吸，孕妇身体内外形成压差，孕妇腹部会向外膨胀，从而减少母体腹壁给胎儿的压迫，体内的胎儿会得到放松，胎儿吸氧量加大，流入胎儿大脑内血氧量增加，从而使胎儿的大脑发育得到促进，而且使胎儿智力发育得到加强；负压压力表可以测得负压舱室内的负压，在舱室内的压力达到设定的压力后关闭负压泵；工作人员可以通过舱门上的玻璃窗随时观察负压舱室内的情况，如有异常，可随时关闭负压泵；孕妇负压吸氧结束后，打开负压舱门上的泄压阀门，负压舱室内压力是正常大气压时，打开舱门，孕妇结束负压吸氧。

[0006] 上述的一种可以增加胎儿吸氧量的负压氧舱，舱门四周边框上设置有气体密封圈，增加了舱门关闭时负压舱室的密闭性，增加了孕妇负压吸氧的效果。

[0007] 上述的一种可以增加胎儿吸氧量的负压氧舱，负压舱室上负压泵抽气口处固定有空气过滤器，孕妇要负压吸氧时，空气过滤器通过气管和负压泵连接，方便了负压舱室和负压泵的连接。

[0008] 本实用新型提供的负压氧舱可以使得母体腹壁给胎儿的压迫减少，体内的胎儿会得到放松，吸氧量会加大，胎儿血液流速加快，大脑供氧量增加，从而使胎儿的大脑发育得到促进，而且使胎儿智力发育得到加强。

附图说明

[0009] 图 1 为本实用新型的结构示意图。

[0010] 图 2 为孕妇负压吸氧时的示意图。

[0011] 图中 :1- 负压舱室,2- 舱门,3- 玻璃窗,4- 负压压力表,5- 泄压阀门,6- 空气呼吸器,7- 呼吸器气管,8- 空气过滤器。

具体实施方式

[0012] 一种可以增加胎儿吸氧量的负压氧舱,包括负压舱室 1,负压舱室上安装有舱门 2,舱门上设置有玻璃窗 3,负压舱室上还设置有泄压阀门 5、负压压力表 4 和负压泵抽气口,负压舱室内设置有空气呼吸器 6,空气呼吸器上连接有呼吸器气管 7,呼吸器气管 7 的一端伸出负压舱室 1。

[0013] 上述的一种可以增加胎儿吸氧量的负压氧舱,舱门四周边框上设置有气体密封圈。

[0014] 上述的一种可以增加胎儿吸氧量的负压氧舱,负压舱室上负压泵抽气口处固定有空气过滤器 8。

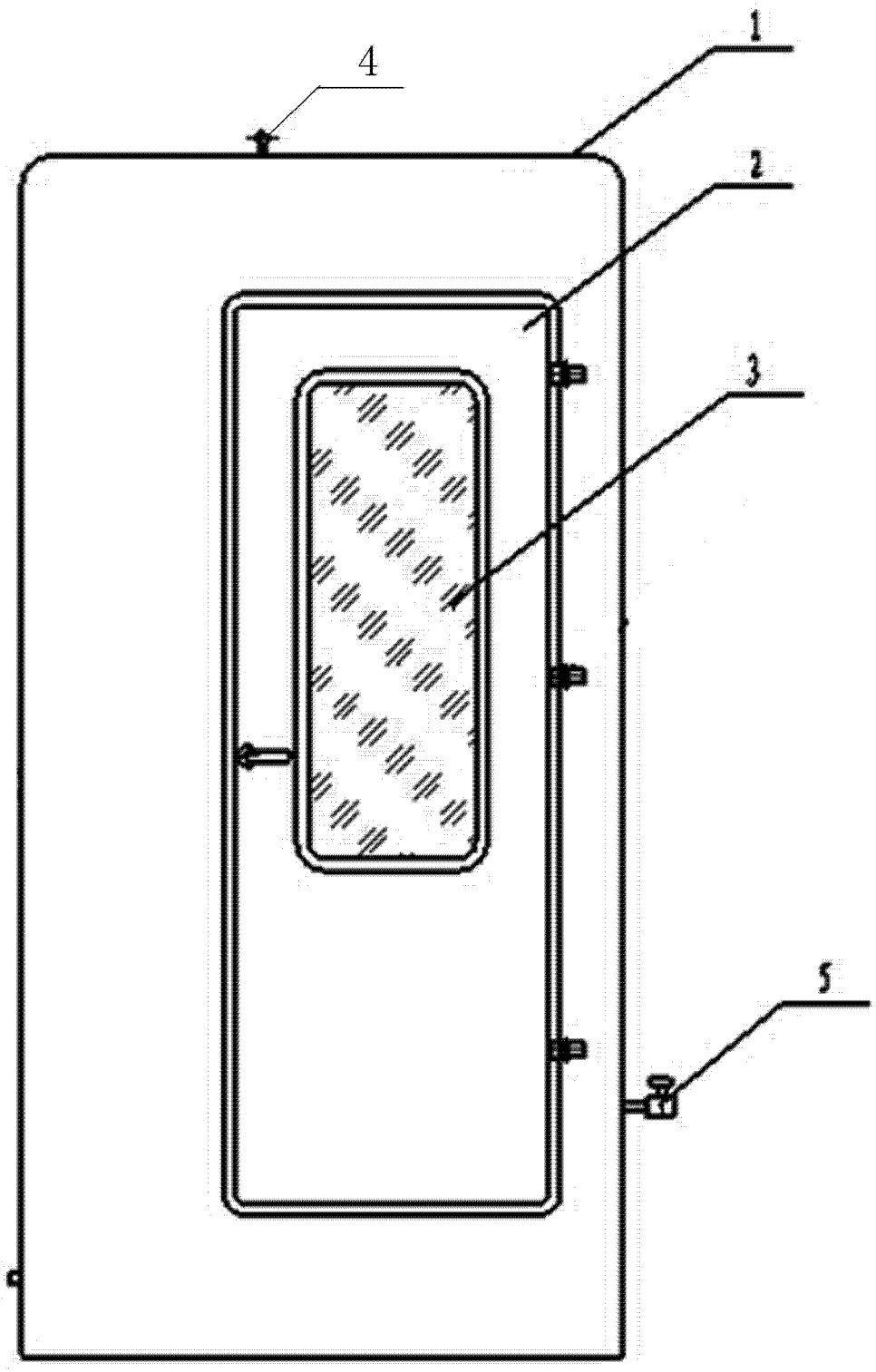

图 1

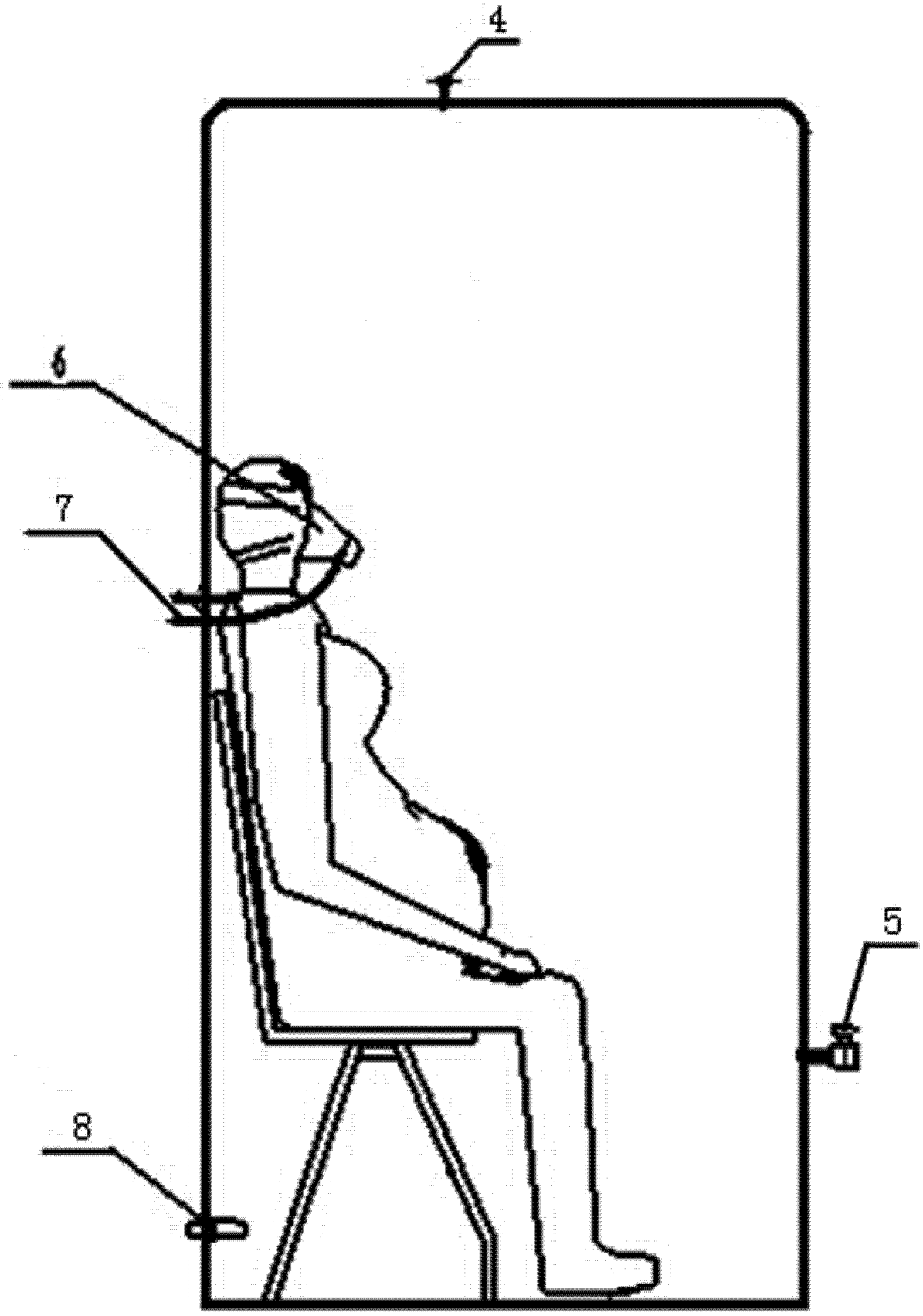

图 2