(19)中华人民共和国国家知识产权局

(12)实用新型专利

(10)授权公告号 CN 202232618 U
(45)授权公告日 2012.05.30

(21)申请号 201120269361.8

(22)申请日 2011.07.27

(73)专利权人 安徽福斯特渔具有限公司
地址 236500 安徽省阜阳市界首市泉阳镇

(72)发明人 马俊

(74)专利代理机构 安徽合肥华信知识产权代理有限公司 34112
代理人 余成俊

(51)Int.Cl.
A01K 85/14(2006.01)

权利要求书 1 页 说明书 1 页 附图 1 页

(54)实用新型名称

鱼身可摆动的仿生垂钓渔具

(57)摘要

本实用新型公开了一种鱼身可摆动的仿生垂钓渔具，包括由塑料制成的鱼头部、鱼身和鱼尾，所述鱼头部纵向贯穿有成型不锈钢线，所述不锈钢线的两端具有圆环，所述圆环上挂有鱼钩，所述鱼身由多块塑料块和夹在塑料块之间的菱形布构成，所述塑料块内置重物，所述鱼身的尾部转动连接有鱼尾。所述鱼钩为三爪鱼钩。所述的重物为钢珠、铅块或玻璃珠。本实用新型身体可以摆动，更容易吸引猎物。

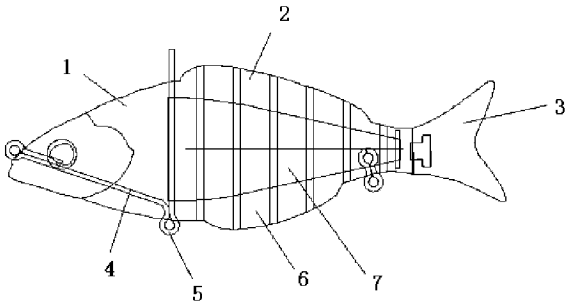

CN 202232618 U

1. 一种鱼身可摆动的仿生垂钓渔具，包括由塑料制成的鱼头部、鱼身和鱼尾，其特征在于：所述鱼头部纵向贯穿有成型不锈钢线，所述不锈钢线的两端具有圆环，所述圆环上挂有鱼钩，所述鱼身由多块塑料块和夹在塑料块之间的菱形布构成，所述塑料块内置重物，所述鱼身的尾部转动连接有鱼尾。

2. 根据权利要求 1 所述鱼身可摆动的仿生垂钓渔具，其特征在于：所述鱼钩为三爪鱼钩。

3. 根据权利要求 1 所述鱼身可摆动的仿生垂钓渔具，其特征在于：所述的重物为钢珠、铅块或玻璃珠。

鱼身可摆动的仿生垂钓渔具

技术领域

[0001] 本实用新型主要涉及渔具技术领域，尤其涉及一种鱼身可摆动的仿生垂钓渔具。

背景技术

[0002] 随着社会的发展，人造鱼饵应用越来越广泛，市场上销售的人造鱼饵大都是由单独的塑料壳体和鱼钩组成，其结构单一，形态不逼真，同时由于塑料比较轻，在水中是漂浮状态，其位置比较偏上，猎物很少，因此钓鱼效率低，不能满足钓鱼者的要求，影响了人造鱼饵的使用价值。

实用新型内容

[0003] 本实用新型的目的是为了弥补已有技术的不足，提供了一种鱼身可摆动的仿生垂钓渔具，解决了已有的塑料人造鱼饵，结构单一，形态不逼真，塑料轻，在水中位置偏低，钓鱼效率低，影响了人造鱼饵的使用价值等问题。

[0004] 本实用新型解决技术问题提供如下方案：

[0005] 一种鱼身可摆动的仿生垂钓渔具，包括由塑料制成的鱼头部、鱼身和鱼尾，所述鱼头部纵向贯穿有成型不锈钢线，所述不锈钢线的两端具有圆环，所述圆环上挂有鱼钩，所述鱼身由多块塑料块和夹在塑料块之间的菱形布构成，所述塑料块内置重物，所述鱼身的尾部转动连接有鱼尾。

[0006] 所述鱼钩为三爪鱼钩。

[0007] 所述的重物为钢珠、铅块或玻璃珠。

[0008] 本实用新型的塑料鱼状壳体内放置有重物，增加了重量，在使用时，可满足漂浮的水位要求，本渔具的身体可以摆动，更容易吸引猎物，提高了钓鱼效率。

附图说明

[0009] 图 1 为本实用新型的结构示意图。

具体实施方式

[0010] 参见附图，一种鱼身可摆动的仿生垂钓渔具，包括由塑料制成的鱼头部 1、鱼身 2 和鱼尾 3，所述鱼头部 1 纵向贯穿有成型不锈钢线 4，所述不锈钢线 4 的两端具有圆环 5，所述圆环 5 上挂有鱼钩，所述鱼身 2 由多块塑料块 6 和夹在塑料块 6 之间的菱形布 7 构成，所述塑料块 6 内置重物，所述鱼身 2 的尾部转动连接有鱼尾 3，所述鱼钩为三爪鱼钩，所述的重物为钢珠、铅块或玻璃珠。

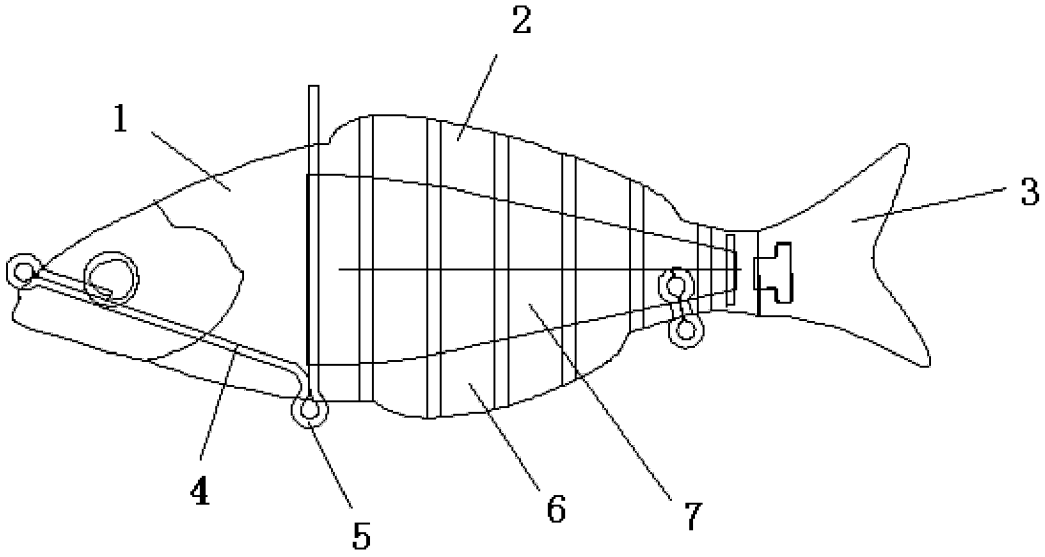

图 1