(19)日本国特許庁(JP)　(12)特　許　公　報(B2)　(11)特許番号
特許第4070937号
(P4070937)
(45)発行日　平成20年4月2日(2008.4.2)　(24)登録日　平成20年1月25日(2008.1.25)

(51)Int.Cl.　　F I
A63F 5/04 (2006.01)　　A63F 5/04 512C
A63F 7/02 (2006.01)　　A63F 7/02 304D

請求項の数 1　(全 11 頁)

(21)出願番号　特願2000-126089(P2000-126089)
(22)出願日　平成12年4月26日(2000.4.26)
(65)公開番号　特開2001-299991(P2001-299991A)
(43)公開日　平成13年10月30日(2001.10.30)
審査請求日　平成15年4月23日(2003.4.23)

(73)特許権者　000132747
株式会社ソフィア
群馬県桐生市境野町７丁目２０１番地
(74)代理人　100090033
弁理士　荒船　博司
(74)代理人　100093045
弁理士　荒船　良男
(74)代理人　100085811
弁理士　大日方　富雄
(72)発明者　井置　定男
群馬県桐生市宮本町３－７－２８

審査官　小林　英司

最終頁に続く

(54)【発明の名称】遊技機

(57)【特許請求の範囲】
【請求項１】
機枠に対して開閉可能に設けられた前面枠を構成する前面枠構成部材に、発光表示用の発光部材が基板を介して取付けられる取付ベース部材が配設された遊技機において、
前記前面枠構成部材は、
当該前面枠構成部材の下部領域を構成する前面下部装飾部材と、
透明材からなるレンズ部材と、
を備え、
前記取付ベース部材は、
前記基板が着脱可能に取付けられ、前記発光部材の一側方への発光を遮蔽可能な寸法に設定される基板取付部と、
前記前面下部装飾部材に当該取付ベース部材を取付けるため、前記基板取付部と略直交し、前記取付ベース部材を前記前面下部装飾部材の背面側から止着部材を螺入可能な挿通孔を形成した取付基部と、
前記基板からの配線を束ねた状態で、前記取付ベース部材背面側に案内する配線処理部と、
を備え、
前記基板は、
前記基板取付部の板面に沿うように取り付けられ、
前記基板取付部と前記取付基部との交差線から前記取付基部の端面までの距離が、前記

交差線から前記基板取付部の端面までの距離よりも小さく設定されており、
前記前面下部装飾部材は、
前記レンズ部材の背面側に、前記取付ベース部材の基板取付部が挿入される開口部と、
開口部の一側方には遊技機の前面側に向かって前記基板取付部をガイドするガイド面と、
該ガイド面の遊技機前面側には前記開口部に対して前記基板取付部を所定深さまで挿入し終えた状態で、前記基板取付部の端面を位置決めすることで前記取付ベース部材を位置決めする位置決め部と、を形成することを特徴とする遊技機。

【発明の詳細な説明】

【０００１】

【発明の属する技術分野】

本発明は、機枠に対して開閉可能に設けられた前面枠を構成する前面枠構成部材に基板を介して発光表示用の発光部材が配設された遊技機に関する。

【０００２】

【従来の技術】

従来の遊技機（例えば、パチスロ遊技機などのスロットマシン）においては、当該遊技機の下部のパネル部分（例えば、飾り板部の両側部の下部レンズ部材）を、発光部材により裏面側から照明して装飾する場合には、下部レンズ部材を、色付きで透視可能なクリア部材により構成し、さらに下部レンズ部材の裏面に対し、発光部材を有する基板を直接取り付けて、この発光部材により下部レンズ部材を裏面側から照明するのが一般的であった。

【０００３】

【発明が解決しようとする課題】

しかしながら、上記の従来の技術では、下部レンズ部材の裏面に対し基板を取付けるために、下部レンズ部材の裏面に基板を取付けるための取付部（ボスなど）を設ける必要があり、このようにすると、遊技者側（遊技機の前方）から取付部が透けて見えてしまう。このため、遊技機の見栄えが悪くなり、遊技機のデザイン上好ましくない。

また、従来の遊技機における基板の取付構造の場合、遊技機前面側から下部レンズ部材を取り外した状態で基板を取り外さなければならないため、発光部材の基板の交換作業に時間がかかり面倒であるといった問題があった。

【０００４】

この発明は、上記のような問題点を解決するためになされたもので、遊技機のデザイン上好ましい発光部材の取付構造を備え、さらに望ましくは、発光部材の基板の交換を容易になし得る遊技機を提供することを目的とする。

【０００５】

【課題を解決するための手段】

上記課題を解決するため、請求項１記載の発明は、
機枠に対して開閉可能に設けられた前面枠を構成する前面枠構成部材に、発光表示用の発光部材が基板を介して取付けられる取付ベース部材が配設された遊技機において、
前記前面枠構成部材は、
当該前面枠構成部材の下部領域を構成する前面下部装飾部材と、
透明材からなるレンズ部材と、
を備え、
前記取付ベース部材は、
前記基板が着脱可能に取付けられ、前記発光部材の一側方への発光を遮蔽可能な寸法に設定される基板取付部と、
前記前面下部装飾部材に当該取付ベース部材を取付けるため、前記基板取付部と略直交し、前記取付ベース部材を前記前面下部装飾部材の背面側から止着部材を螺入可能な挿通孔を形成した取付基部と、
前記基板からの配線を束ねた状態で、前記取付ベース部材背面側に案内する配線処理部と、

を備え、
前記基板は、
前記基板取付部の板面に沿うように取り付けられ、
前記基板取付部と前記取付基部との交差線から前記取付基部の端面までの距離が、前記交差線から前記基板取付部の端面までの距離よりも小さく設定されており、
前記前面下部装飾部材は、
前記レンズ部材の背面側に、前記取付ベース部材の基板取付部が挿入される開口部と、
開口部の一側方には遊技機の前面側に向かって前記基板取付部をガイドするガイド面と、
該ガイド面の遊技機前面側には前記開口部に対して前記基板取付部を所定深さまで挿入し終えた状態で、前記基板取付部の端面を位置決めすることで前記取付ベース部材を位置決めする位置決め部と、を形成することを特徴としている。

【０００６】

この請求項１記載の発明に係る遊技機によれば、取付ベース部材を基板取付部と取付基部とが互いに略直交するように形成し、基板を基板取付部に沿う状態で設けて、基板取付部が発光部材の一側方への発光を遮蔽可能な寸法に設定し、前面下部装飾部材に形成された開口部に、基板取付部を裏側から挿入し、取付基部を介して取付ベース部材を前面下部装飾部材に取付けるように構成したので、発光部材により発光表示を行う際に、遊技機の前方の遊技者側から取付基部の影が透けて見えることがなく、好適に遊技機の前面側における発光表示を行わせることができる。また、基板取付部により発光を遮蔽することで余計な部分に光が漏れることがなく、的確な照明演出を行うことが可能になる。また、基板は、取付ベース部材の基板取付部に着脱自在に取り付けられているので、発光部材の基板の交換を容易に行うことができる。

また、前面下部装飾部材の開口部には、取付ベース部材が該前面下部装飾部材に対し取付けられる際に、基板取付部をガイドするガイド面が形成されているので、ガイド面によりガイドさせて基板取付部を好適に前面下部装飾部材に配設することができる。従って、取付ベース部材の取付の際に、発光部材の破損や発光部材の配線の断線などを防止できる。

また、基板取付部と取付基部との交差線から取付基部の端面までの距離が、交差線から基板取付部の端面までの距離よりも小さく設定されており、基板取付部はランプ基板の取付に必要な十分な寸法を有し、取付基部は取付部を形成するのに必要なだけの最小限の寸法を有するコンパクトな構成とすることができる。

さらに、取付ベース部材が、前面枠の裏側から前面枠の前面下部装飾部材に対し着脱可能に取付けられているので、取付ベース部材を前面枠の裏側から容易に取り外すことができる。

【０００７】

ここで、発光部材には、例えば、ランプやＬＥＤなどが含まれる。
ここで、前面枠（前面枠構成部材）の前面は、例えば、飾り板部により構成されており、この飾り板部の両側方は、色付きで透視可能なクリア部材により構成された下部レンズ部材となっている。この場合、この下部レンズ部材の背面側に発光部材が配置され、この発光部材の発光により下部レンズ部材の前面において発光表示がなされるようになっている。

また、基板取付部と取付基部の交差線Ｌから取付基部の端面までの距離Ｌ２が、交差線Ｌから基板取付部の端面までの距離Ｌ１よりも小さい構成、即ち、基板取付部は基板の取付に必要なだけの十分な寸法を有し、取付基部は取付ベース部を前面枠に取付けるのに必要なだけの最小限の寸法を有する構成とすることがさらに望ましく、このような構成とすることで、より遊技機内部の空間を有効利用することができる。

【００２１】

【発明の実施の形態】

以下、図面を参照して、本発明の実施の形態について説明する。

本実施の形態は、本発明に係る遊技機の適例としてのスロットマシンの一例としてのパチスロ遊技機について説明を行うものである。

【００２２】

本発明に係るパチスロ遊技機１００は、基板取付部３１と取付基部３２を有する取付ベース部材３０を備え、ランプ（発光部材）５０，…がランプ基板（基板）４０を介して基板取付部３１に取付けられ、取付ベース部材３０が取付基部３２を介して前面下部装飾部材（前面枠２、前面枠構成部材を構成する）７０に取付けられており、この状態で、ランプ５０，…がパチスロ遊技機１００の前方を向く一方で、取付基部３２がランプ５０，…よりも後方に位置するような構成としたことで、ランプ５０，…により前面枠の発光表示を行う際に、パチスロ遊技機１００の前方の遊技者側から取付基部３２の影が透けて見えてしまうことを防止し、これによりパチスロ遊技機１００を見栄え良く、デザイン上好ましいものとしたことを主な特徴としている。

【００２３】

先ず、図２に示すように、パチスロ遊技機１００の本体部１の機枠１ａの片側には前面枠２（前面枠構成部材により構成される）が開閉可能に軸着されており、前面枠２を閉じた状態では、図１に示すように、本体部１の前面に前面枠２が設けられた状態となるようにされている。

【００２４】

図１に示すように、前面枠２の前面には、音声によるゲームの演出を行うスピーカ部３，３、ゲームの演出表示を行うゲーム演出表示部４、コインの投入を行うためのコイン投入口６、コインのクレジット枚数を表示するクレジット枚数表示部７、コインの払い出し枚数を表示する払出枚数表示部８、限度枚数（例えば、３枚）のコインのベットを行うためのマックスベットボタン９、コインのベットを１枚ずつ行うための１ベットボタン１０、ゲームの進行に関する表示を行うゲーム進行表示部１１、クレジットされたコインの払出を行うためのコイン返却スイッチ１２、ドラムリール２０ａ，２０ｂ，２０ｃの回転を開始させることで変動表示遊技を開始するためのスタートレバー１３、ドラムリール２０ａ，２０ｂ，２０ｃの回転をそれぞれ停止させるためのストップボタン１４ａ，１４ｂ，１４ｃ、前面枠２を開閉するための鍵が差し込まれる鍵穴１５、前面枠２の前面の下部領域を構成する飾り板部１６等が設けられ、さらに、前面枠２の前面の最下部には灰皿１７および払い出されたコインを貯留する下皿１８が配設されている。

さらに、前面枠２の前面には、内部に設けられたドラムリール２０ａ，２０ｂ，２０ｃを透視可能なリール表示部５が設けられている。

ドラムリール２０ａ～２０ｃの外周には、図柄（識別情報）が付されたシール２０Ｓがそれぞれ貼付されており、リール表示部５を透視して各ドラムリール２０ａ～２０ｃ毎に３つずつの図柄が視認可能となっている。なお、ドラムリール２０ａ～２０ｃは、ステッピングモータ（図示略）により回転駆動および回転駆動停止され、この回転駆動によりリール表示部５にて図柄の変動表示が行われ、回転駆動停止によりリール表示部５にて図柄の停止表示が行われるようになっている。

【００２５】

また、図２に示すように、本体部１の内部には、コインを貯留するホッパー８０、このホッパー８０からオーバーフローしたコインを回収するオーバーフローコイン回収箱８１、回路基板（図示略）を収容する基板ボックス８２等が設けられている。このうちホッパー８０には、該ホッパー８０から下皿にコインを払い出すためのコイン払出口８０ａ、該ホッパー８０からオーバーフローするコインをオーバーフローコイン回収箱８１に吐出するオーバーフロー樋８０ｂが設けられている。

【００２６】

さらに、図３に示すように、前面枠２の下部領域は、前面下部装飾部材（前面枠、前面枠構成部材を構成する）７０を備えて構成されている。

この前面下部装飾部材７０の裏面には、コイン投入口６に詰まったコインを除去した際にこのコインを下皿１８へと案内し、また、ホッパー８０のコイン払出口８０ａから払い出

されたコインを下皿１８へと案内する下皿回収カバー部材８３が設けられている。
さらに、前面下部装飾部材７０の前面中央には、上述の飾り板部１６が設けられており、前面下部装飾部材７０の前面のうち、飾り板部１６を除く部位は、下部レンズ部材（前面枠を構成する）６０（図１参照）により覆われている。
このレンズ部材６０は、例えば、色付きの透明材からなるものであり、背面側からランプ５０，…（後述）による発光を照射することで、発光表示による装飾が行われるようになっている。
なお、後述するように、具体的には、例えば、レンズ部材６０の両側縁部の背面側にランプ５０，…を配置するようになっており、下部レンズ部材６０のうち、飾り板部１６の両側方に位置する両側縁部６０ａ，６０ａは、例えば、円弧状の断面形状とされている（図５参照）。

【００２７】
次ぎに、本発明に係る要部について説明する。

【００２８】
先ず、図４に示すように、発光表示用のランプ（発光部材）５０，…は、その発光方向Ｃがランプ基板（基板）４０の板面方向と略平行となる状態に板状のランプ基板４０に設けられている。詳細には、図５に示すようにランプ基板４０にはＬ字状のピン５０ａ，…が、その先端部が取付ベース部材３０（後述）の基板取付部３１の端面Ｔ１側を向くように立設されている。そして、これらピン５０ａ，…に対し、ランプ５０，…の尾部５０ｂ，…がそれぞれ外挿されることで、ランプ５０，…の発光方向Ｃ、即ちランプ５０，…の長手方向がランプ基板４０の板面方向と平行にされている。

【００２９】
また、取付ベース部材３０は、基板取付部３１と取付基部３２とが互いに略直交する断面Ｌ字状に形成されている（図３、図５参照）。
ランプ基板４０には、該ランプ基板４０を取付ベース部材３０に取付けるための取付孔４０ａ，４０ａが形成されており、これら取付孔４０ａ，４０ａを介して取付ベース部材３０の基板取付部３１にビス４５，４５を螺入することにより、ランプ基板４０が基板取付部３１に着脱可能に取付けられている。
さらに、この状態で、ランプ基板４０は、基板取付部３１の板面に沿うようされている。このことと、上記のように、ランプ５０，…の発光方向Ｃがランプ基板４０の板面方向と平行にされていることとにより、基板取付部３１とランプ基板４０とランプ５０，…とが、総体としてスリムに、即ち、基板取付部３１の板面方向と直交する方向においてコンパクトにまとめられた状態とされている。
また、基板取付部３１は、ランプ５０，…の一側方（図５の矢印Ｄ方向）への該ランプ５０，…による発光を遮蔽可能な寸法に設定されている。

【００３０】
他方、取付ベース部材３０の取付基部３２には、該取付ベース部材３０を前面下部装飾部材７０に対し取付けるための取付部３３，３３が形成されている。この取付部３３，３３の前面側は、前面下部装飾部材７０の裏面に形成されたボス（図示略）に外挿される外挿孔部３３ａ，３３ａとなっている。さらに、この取付部３３，３３には、該取付部３３，３３の背面側から矢印Ｂ方向にビスなどの止着部材を螺入可能な挿入孔３３ｂ，３３ｂが形成されている。
なお、基板取付部３１と取付基部３２との交差線Ｌから取付基部３２の端面Ｔ２までの距離Ｌ２が、交差線Ｌから基板取付部３１の端面Ｔ１までの距離Ｌ１よりも小さく設定されており（図５参照）、基板取付部３１はランプ基板４０の取付に必要なだけの十分な寸法を有し、取付基部３２は取付部３３を形成するのに必要なだけの最小限の寸法を有するコンパクトな構成とされている。
さらに、取付ベース部材３０には、ランプ基板４０からの配線４０ｂを束ねた状態で、これら配線４０ｂを取付ベース部材３０の背面側へと案内する配線処理部３４が形成されている。

【００３１】
図３および図５に示すように、前面下部装飾部材７０の両側縁部には、ランプ５０，…が設けられたランプ基板４０が取付けられた状態で、取付ベース部材３０の基板取付部３１が挿入される開口部７０ｃ，７０ｃが形成されている。
さらに、開口部７０ｃの一側方には、開口部７０ｃに基板取付部３１が挿入される際に、該基板取付部３１をガイドするガイド面（ガイド部）７０ａが形成されている。加えて、このガイド面７０ａの遊技機前面側には、開口部７０ａに対し基板取付部３１を所定深さまで挿入し終えた状態で、該基板取付部３１の端面Ｔ１を位置決めする凸部（位置決め部）７０ｂが形成されている。
なお、開口部７０ｃは、（ランプ５０，…が設けられたランプ基板４０が、基板取付部３１に取付けられた状態で）取付ベース部材３０の基板取付部３１を挿入するのに必要なだけの寸法（ただし、適当な余裕空間を有する）に設定されており、前面下部装飾部材７０のうち、開口部７０ｃを挟んでガイド面７０ａと対向する部位は、ガイド面７０ａと直交する面７０ｄとされている。
【００３２】
以上のようにして、前面下部装飾部材（前面枠を構成する）７０と、取付ベース部材３０（ランプ５０，…が設けられたランプ基板４０が取付けられている）とは構成されていて、以下に説明するようにして、取付ベース部材３０が前面下部装飾部材７０に対し取付けられている。
【００３３】
先ず、ランプ５０，…が設けられたランプ基板４０が取付ベース部材３０に取り付けられた状態で、取付ベース部材３０の基板取付部３１が前面枠２の前方向に延びる一方で、取付基部３２が基板取付部３１よりも後方となるようにして、基板取付部３１を前面下部装飾部材７０の開口部７０ｃに挿入する。
ここで、上記のように、開口部７０ｃは適当な余裕空間を有して構成されているので、この挿入の際に、基板取付部３１をガイド面７０ａに対しガイドさせることにより、ランプ５０，…が前面下部装飾部材７０の面７０ｄに衝突しないで開口部７０ｃ内を通過する。
さらに、基板取付部３１を開口部７０ｃに対し所定深さまで挿入し終えたときに、該基板取付部３１の端面Ｔ１が凸部７０ｂにより移動を規制されて、取付ベース部材３０が位置決めされ、図５に示す状態となる。
加えて、この図５に示す状態では、取付ベース部材３０の取付部３３の外挿孔部３３ａ，３３ａが、前面下部装飾部材７０の背面側のボス（図示略）に外挿された状態となる。この状態で、取付部３３，３３の背面側から矢印Ｂ方向にビスなどの止着部材を前面下部装飾部材７０のボスに螺入することで、取付ベース部材３０が、取付基部３２を介して前面下部装飾部材７０に取付けられる。
即ち、取付ベース部材３０の基板取付部３１が前面枠２の前方向に延びる一方で、取付基部３２が基板取付部３１よりも後方となるように、取付ベース部材３３が、前面下部装飾部材７０の背面側から該前面下部装飾部材７０に対し着脱可能に取付けられる。
しかも、前面下部装飾部材７０の両側縁部に形成された開口部７０ｃ，７０ｃに取付ベース部材３０，３０が取付けられるので、取付ベース部材３０，３０がパチスロ遊技機１００の下部両側縁部に取付けられた状態となる。
【００３４】
なお、ドラムリール２０ａ～２０ｃを駆動するためのステッピングモータ（図示略）、ランプ基板４０のランプ５０，…、スピーカ部３，３の奥に配設されたスピーカ（図示略）、ゲーム演出表示部４の奥の発光部材（図示略）、クレジット枚数表示部７と払出枚数表示部８とゲーム進行表示部１１の奥にそれぞれ配設されたＬＥＤ基板（図示略）などの構成要素は、電源供給基板（図示略）から電源を供給されており、かつ、制御部（図示略）のＣＰＵ（Central Processing Unit；図示略）の制御下で作動するようになっている。
そして、このＣＰＵの制御下でこれら各構成要素が作動することで、遊技に関する、あるいは、遊技に関しない各種の演出がなされるようになっている。

【００３５】
パチスロ遊技機１００は、以上のように構成されていて、以下のようにして遊技がなされる。
先ず、コイン投入口６よりコインを投入した状態で、スタートレバー１３を操作することで、ステッピングモータ２７によりドラムリール２０ａ～２０ｃが回転駆動される。これにより、ドラムリール２０ａ～２０ｃの周囲に付された図柄がリール表示部５において変動表示される変動表示遊技が開始される。
このように変動表示遊技が開始された後、ストップボタン１４ａ～１４ｃを操作することでドラムリール２０ａ～２０ｃの回転駆動がそれぞれ停止され、リール表示部５において、各ドラムリール２０ａ～２０ｃ毎に３つずつの図柄が停止表示される。
このとき、リール表示部５にて予め設定された有効な表示ライン上において、停止表示された図柄の組合せに応じて、コインの払い出しの有無や、リプレイなどが決定され、コインの払い出しがある場合には、所定数のコインがクレジットされるか又は下皿１８に払い出される。
また、特に、変動表示遊技の結果、リール表示部５にて停止表示された図柄が、表示ライン上において特定の組合せ態様（例えば、７，７，７のぞろ目など）となると特定遊技状態を発生して所定の遊技価値（例えば、コインの大量獲得が可能な状態など）を付与可能となる。
【００３６】
ここで、上記のような遊技中や、電源投入されているものの遊技は行われていない遊技待機中において、パチスロ遊技機１００の下部両側縁部にて、ランプ５０，…の発光による発光表示が行われている。
【００３７】
このとき、本発明に係るパチスロ遊技機１００によれば、ランプ５０，…がパチスロ遊技機１００の前方を向く一方で、取付基部３２（取付部３３，３３を含む）がランプ５０，…よりも後方に位置するように構成されたことにより、ランプ５０，…の発光による発光表示を行った際に、取付基部３２の影がパチスロ遊技機１００の前面側の下部レンズ部材６０に投影されることがない。従って、パチスロ遊技機１００の前方の遊技者側から見て、取付基部３２の影が透けて見えることがない。従って、見栄えが良く、デザイン上好ましいパチスロ遊技機１００とすることができる。
【００３８】
さらに、取付ベース部材３０が、前面枠２の裏側から前面枠２の前面下部装飾部材７０に対し着脱可能に取付けられているので、取付ベース部材３０を前面枠２の裏側から容易に取り外すことができる。
さらに、ランプ基板４０は、基板取付部３１に対し着脱可能に取付けられているので、取り外した取付ベース部材３０から容易にランプ基板４０を取り外すことができ、ランプ基板４０の交換を容易に行うことができる。
【００３９】
また、該基板取付部３１が前面枠２の前方向に延びるようにして、取付ベース部材３０が前面下部装飾部材７０に取付けられるので、取付ベース部材３０を前面枠２の裏側から取付けるのにも関わらず、ランプ５０，…を前面枠２の前面側に配置させることができ、これにより、ランプ５０，…により好適にパチスロ遊技機１００の前面部の発光表示を行わせることができる。
【００４０】
さらに、ランプ５０，…はその発光方向がランプ基板４０の板面と平行になる状態にランプ基板４０に取付けられており、ランプ基板４０は取付ベース部材３０の基板取付部３１に沿うようにして該基板取付部３１に取付けられているので、基板取付部３１とランプ基板４０とランプ５０，…とを総体としてスリムに構成することができる。これにより、基板取付部３１を、前面下部装飾部材７０の狭いスペース（開口部７０ｃ）に配設することができ、パチスロ遊技機１００内部の空間を有効利用することができる。

【００４１】
しかも、基板取付部３１は、ランプ５０，…の一側方へのランプ５０，…による発光を遮蔽可能な寸法に設定されているので、基板取付部３１によりランプ５０，…の発光を遮蔽することで、余計な部分に光が漏れることがなく、的確な発光表示による照明演出を行うことが可能になる。
【００４２】
加えて、前面下部装飾部材７０には、該前面下部装飾部材７０に対し取付ベース部材３０が取付けられる際に、基板取付部３１をガイドするガイド面７０ａが形成されているので、ガイド面７０ａによりガイドさせて基板取付部３１を好適に前面下部装飾部材７０に配設することができる。従って、取付ベース部材３０の取付の際に、ランプ５０，…の破損やランプ５０，…の配線４０ｂの断線などを確実に防止することができる。
【００４３】
なお、本発明はこの実施の形態のパチスロ遊技機１００に限られるものではなく、例えば、パチスロ遊技機以外のスロットマシン、コインではなく遊技球を用いて遊技を行うスロットマシン、パチンコ遊技機、アレンジボール遊技機、雀球遊技機などの弾球遊技機等にも適用可能である。
また、上記の実施の形態では、ランプ５０，…を遊技機の前面下部装飾部材７０の両側縁部に配設する構成としたが、ランプ５０，…を配設するのは遊技機の前面枠構成部材のうち、前面下部装飾部材７０の両側縁部以外の部位であってもよい。
また、発光部材としてランプ５０，…を例示したが、発光部材は、例えば、ＬＥＤなどであってもよい。
加えて、今回開示された実施の形態はすべての点で例示であって制限的なものではないと考えられるべきである。本発明の範囲は上記した説明ではなくて特許請求の範囲によって示され、特許請求の範囲と均等の意味および範囲内でのすべての変更が含まれることが意図される。
【００４４】
【発明の効果】
請求項１記載の発明によれば、取付ベース部材を基板取付部と取付基部とが互いに略直交するように形成し、基板を基板取付部に沿う状態で設けて、基板取付部が発光部材の一側方への発光を遮蔽可能な寸法に設定し、前面下部装飾部材に形成された開口部に、基板取付部を裏側から挿入し、取付基部を介して取付ベース部材を前面下部装飾部材に取付けるように構成したので、発光部材により発光表示を行う際に、遊技機の前方の遊技者側から取付基部の影が透けて見えることがなく、好適に遊技機の前面側における発光表示を行わせることができる。また、基板取付部により発光を遮蔽することで余計な部分に光が漏れることがなく、的確な照明演出を行うことが可能になる。また、基板は、取付ベース部材の基板取付部に着脱自在に取り付けられているので、発光部材の基板の交換を容易に行うことができる。
また、前面下部装飾部材の開口部には、取付ベース部材が該前面下部装飾部材に対し取付けられる際に、基板取付部をガイドするガイド面が形成されているので、ガイド面によりガイドさせて基板取付部を好適に前面下部装飾部材に配設することができる。従って、取付ベース部材の取付の際に、発光部材の破損や発光部材の配線の断線などを防止できる。
また、基板取付部と取付基部との交差線から取付基部の端面までの距離が、交差線から基板取付部の端面までの距離よりも小さく設定されており、基板取付部はランプ基板の取付に必要な十分な寸法を有し、取付基部は取付部を形成するのに必要なだけの最小限の寸法を有するコンパクトな構成とすることができる。
さらに、取付ベース部材が、前面枠の裏側から前面枠の前面下部装飾部材に対し着脱可能に取付けられているので、取付ベース部材を前面枠の裏側から容易に取り外すことができる。
【図面の簡単な説明】

【図１】本発明に係る遊技機として例示するパチスロ遊技機を示す正面図である。
【図２】前面枠を開いた状態でのパチスロ遊技機を示す斜視図である。
【図３】取付ベース部材の取り付け状態を説明するための前面枠の分解斜視図である。
【図４】基板に発光部材が設けられ、取付ベース部材に基板が取付けられた状態を示す側面図である。
【図５】図４のＡ－Ａ矢視断面図である。
【符号の説明】
１ａ　機枠
２　前面枠
３０　取付ベース部材
３１　基板取付部
３２　取付基部
３３　取付部（取付基部の一部）
４０　基板（ランプ基板）
５０　ランプ（発光部材）
５０ａ　ピン
５０ｂ　尾部
６０　下部レンズ部材（前面枠を構成する）
７０　前面下部装飾部材（前面枠、前面枠構成部材を構成する）
７０ａ　ガイド部
１００　パチスロ遊技機（スロットマシーン、遊技機）

【図１】

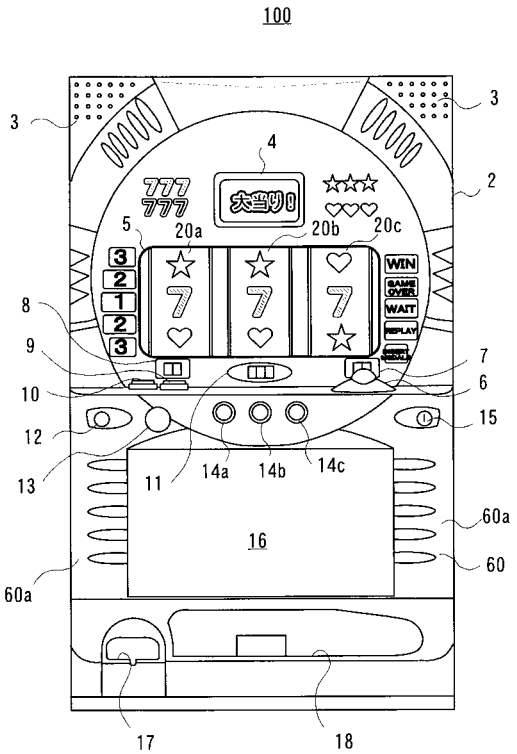

【図２】

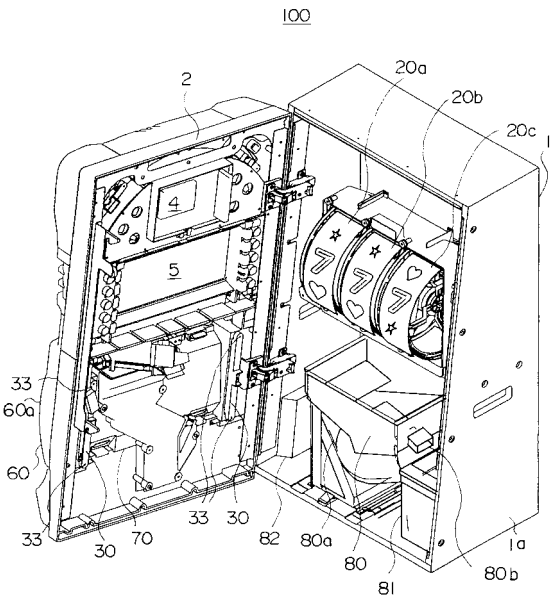

【図３】

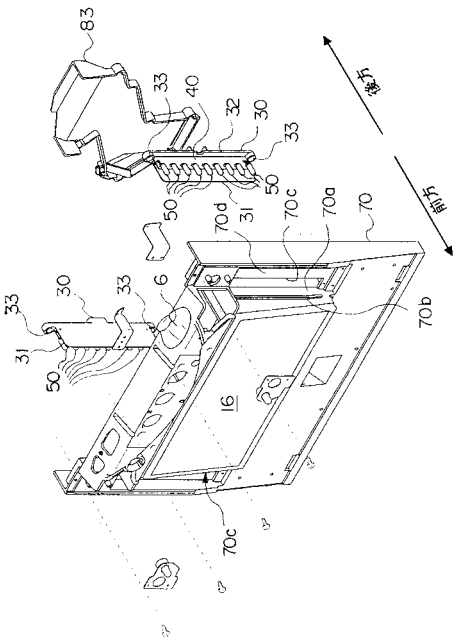
83
33
40
32
30
33
50
50
70d
31
70c
70a
70
後方
前方
33
30
33
6
31
50
16
70b
70c

【図４】

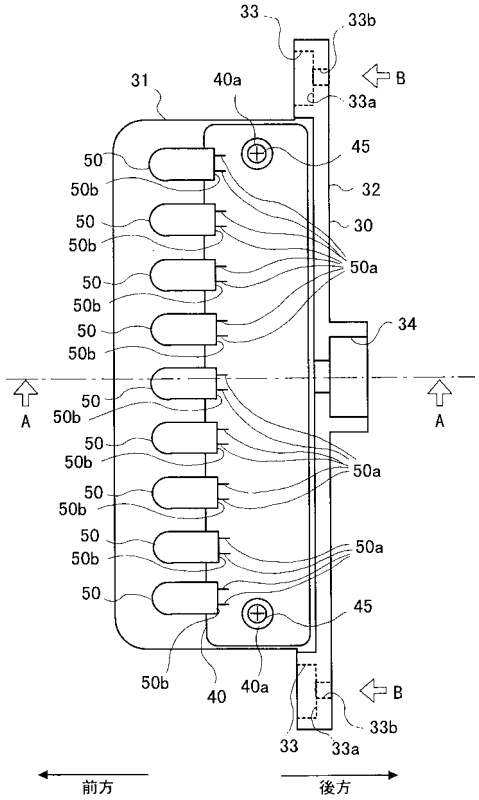
33
33b
B
31
40a
33a
45
50
50b
32
30
50a
34
A
A
50a
50a
45
50b
40
40a
B
33b
33
33a
前方
後方

【図５】

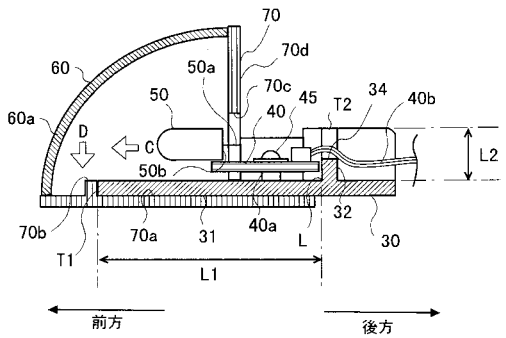
70
70d
60
50a
70c
50
45
T2
34
40b
60a
D
C
40
L2
50b
70b
70a
31
40a
L
32
30
T1
L1
前方
後方

フロントページの続き

(56)参考文献 特開２０００－０００３４２（ＪＰ，Ａ）
実用新案登録第２５３８３３４（ＪＰ，Ｙ２）
実開平０６－０８８０８８（ＪＰ，Ｕ）

(58)調査した分野(Int.Cl.，ＤＢ名)
A63F 5/04
A63F 7/02