(19)中华人民共和国国家知识产权局

(12)实用新型专利

(10)授权公告号 CN 202710358 U
(45)授权公告日 2013.01.30

(21)申请号 201220346797.7

(22)申请日 2012.07.05

(73)专利权人 李强
地址 250001 山东省济南市经八路1号山东中医药大学第二附属医院检验科

(72)发明人 李强

(51)Int.Cl.
G01N 1/20(2006.01)

权利要求书 1 页 说明书 1 页 附图 1 页

(54)实用新型名称

中段尿采集管

(57)摘要

中段尿采集管，属于医疗用具技术领域。本实用新型的技术方案是：包括流通管和挂钩，其特征是在流通管下段设有套环，套环上设有弹力带，弹力带末端设有管口塞。本实用新型结构简单，病人在进行尿液采集时操作简便，且能够避免污染手臂，减轻了患者的取样难度。

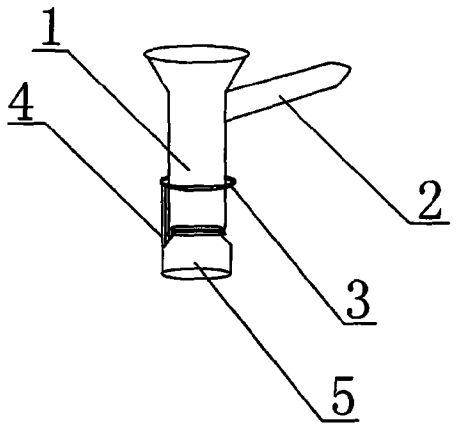

CN 202710358 U

1. 中段尿采集管，包括流通管 (1) 和挂钩 (2)，其特征是：在流通管 (1) 下段设有套环 (3)，套环 (3) 上设有弹力带 (4)，弹力带 (4) 末端设有管口塞 (5)。

中段尿采集管

[0001] 技术领域：

[0002] 本实用新型属于医疗用具技术领域，具体地讲是一种中段尿采集管。

[0003] 背景技术：

[0004] 尿液检验是诊断疾病的重要手段，临床上在给病人进行尿液采集时，通常要求接取中段尿作为诊断依据，这样在接尿时十分麻烦、且容易污染手臂，给患者取样增加了极大的难度。

[0005] 发明内容：

[0006] 本实用新型的目的是提供一种病人在进行尿液采集时操作简便，且能够避免污染手臂的中段尿采集管。

[0007] 本实用新型的技术方案是：包括流通管和挂钩，其特征是在流通管下段设有套环，套环上设有弹力带，弹力带末端设有管口塞。

[0008] 本实用新型的有益效果是：本实用新型结构简单，病人在进行尿液采集时操作简便，且能够避免污染手臂，减轻了患者的取样难度。

[0009] 附图说明：

[0010] 附图 1 为本实用新型的结构示意图。

[0011] 图中 1、流通管，2、挂钩，3、套环，4、弹力带，5、管口塞。

[0012] 具体实施方式：包括流通管 1 和挂钩 2，其特征是在流通管 1 下段设有套环 3，套环 3 上设有弹力带 4，弹力带 4 末端设有管口塞 5。病人在进行尿液采集时，用挂钩 2 悬挂固定流通管 1 接取尿样，待到中段尿时，管口塞 5 堵塞流通管 1 下端管口即可。

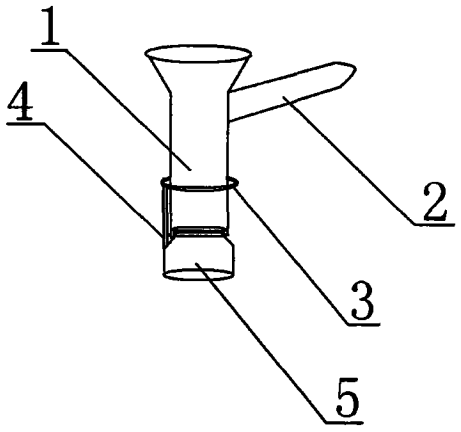

图 1