(19)中华人民共和国国家知识产权局

(12)实用新型专利

(10)授权公告号 CN 207136611 U
(45)授权公告日 2018.03.27

(21)申请号 201720303538.9

(22)申请日 2017.03.27

(73)专利权人 嵊州市名山木业有限公司
地址 312452 浙江省绍兴市嵊州市三界镇新西泉村(西坂庵)

(72)发明人 吴扬名

(74)专利代理机构 北京东方盛凡知识产权代理事务所(普通合伙) 11562
代理人 吴玉玲

(51)Int.Cl.
A47B 88/403(2017.01)
A47B 88/913(2017.01)

权利要求书1页 说明书2页 附图3页

(54)实用新型名称

一种家用木质抽屉

(57)摘要

本实用新型公开了一种家用木质抽屉，包括金属锁、锁销、前板、侧板一、底板、后板、滑动导轨、侧板二和吸附磁块，本实用新型的有益效果是：有效保证木质抽屉的锁合性和安全性，侧板一和底板与所述前板是通过安装铁钉的方式固定连接，保证木质抽屉的牢固性，防止灰尘或油烟杂物逸入抽屉，吸附磁块是直接卡入在前板的右侧凹槽体里，有利于闭合抽屉，保证木质抽屉的密封性，滑动导轨通过旋入的螺钉方式固定在侧板二外侧边上，有利于实现木质抽屉的抽拉，提升用户的使用便捷性，便于用户操作，该木质抽屉结构简单，闭合性好，便于在市场上推广。

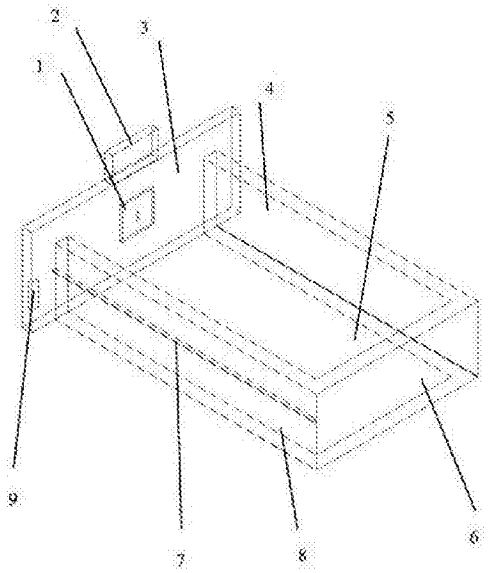

CN 207136611 U

1.一种家用木质抽屉，包括金属锁(1)、锁销(2)、前板(3)、侧板一(4)、底板(5)、后板(6)、滑动导轨(7)、侧板二(8)和吸附磁块(9)，其特征在于：所述金属锁(1)安装于前板(3)的内侧，所述锁销(2)通过前板(3)内部向外部伸出，所述侧板一(4)和底板(5)设置在前板(3)的后方，所述前板(3)内侧设置有吸附磁块(9)，所述侧板一(4)和侧板二(8)上设置有滑动导轨(7)，所述底板(5)和后板(6)通过铁钉与侧板一(4)和侧板二(8)实现固定连接。

2.根据权利要求1所述的一种家用木质抽屉，其特征在于：所述金属锁(1)通过螺钉钉接在前板(3)的内侧。

3.根据权利要求1所述的一种家用木质抽屉，其特征在于：所述锁销(2)从前板(3)上的方孔向外部穿出，且所述锁销(2)在前板(3)的方形孔内上下移动。

4.根据权利要求1所述的一种家用木质抽屉，其特征在于：所述侧板一(4)和底板(5)与所述前板(3)是通过安装铁钉的方式固定连接。

5.根据权利要求1所述的一种家用木质抽屉，其特征在于：所述吸附磁块(9)是直接卡入在前板(3)的右侧凹槽体里。

6.根据权利要求1所述的一种家用木质抽屉，其特征在于：所述滑动导轨(7)通过旋入的螺钉方式固定在侧板二(8)外侧边上。

一种家用木质抽屉

技术领域

[0001] 本实用新型涉及一种木质家具，具体为一种家用木质抽屉。

背景技术

[0002] 抽屉是一种在现代家居中应用广泛的储纳家具，具有开关方便、存储容量大、结构紧凑的特点，抽屉的通常构造为附于桌子、柜子等家具主体上可抽动的匣子状构件，使用时从家具上开设的抽屉槽中拉出，收纳好物品后再推入，储纳时由于抽屉槽与抽屉之间基本没有间隙，因此空气中的灰尘及油烟等杂质不会逸入抽屉，污染其中的物品，但是，在日常使用中经常出现闭合不严和忘记闭合的情况，导致灰尘和油烟的逸入。

[0003] 因此，为了解决上述叙述且存在的问题，而提供一种家用木质抽屉。

实用新型内容

[0004] 本实用新型的目的就在于为了解决上述问题而提供一种家用木质抽屉。

[0005] 本实用新型通过以下技术方案来实现上述目的：一种家用木质抽屉，包括金属锁、锁销、前板、侧板一、底板、后板、滑动导轨、侧板二和吸附磁块，所述金属锁安装于前板内侧，所述锁销通过前板内部向外伸出，所述前板通过铁钉与侧板一、底板实现固定连接，所述前板内侧设置有吸附磁块，所述侧板一、侧板二上设置有滑动导轨，所述底板、后板通过铁钉与侧板一、侧板二实现固定连接。

[0006] 优选的，为了实现木质抽屉的保险功能，所述金属锁通过螺钉钉接在前板的内侧。

[0007] 优选的，为了实现木质抽屉的锁合功能，所述锁销从前板上的方孔向外部穿出，且所述锁销在前板的方形孔内上下移动。

[0008] 优选的，为了保证抽屉的牢固性，所述侧板一和底板与所述前板是通过安装铁钉的方式固定连接。

[0009] 优选的，为了实现木质抽屉的自动闭合功能，所述吸附磁块是直接卡入在前板的右侧凹槽体里。

[0010] 优选的，为了实现木质抽屉的抽拉功能，所述滑动导轨通过旋入的螺钉方式固定在侧板二外侧边上。

[0011] 本实用新型的有益效果是：该家用木质抽屉结构设计合理，操作简单，使用方便，金属锁通过螺钉钉接安装于前板内侧，便于在加工时安装锁芯，提高安装简便性，锁销从前板上的方孔向外部穿出，便于维修和更换金属锁，且所述锁销在前板的方形孔内上下移动，有效保证木质抽屉的锁合性和安全性，侧板一和底板与所述前板是通过安装铁钉的方式固定连接，保证木质抽屉的牢固性，且连接处没有缝隙，可防止灰尘或油烟杂物逸入抽屉，吸附磁块是直接卡入在前板的右侧凹槽体里，有利于闭合抽屉，保证木质抽屉的密封性，滑动导轨通过旋入的螺钉方式固定在侧板二外侧边上，有利于实现木质抽屉的抽拉，提升用户的使用便捷性，便于用户操作，该木质抽屉结构简单，闭合性好，便于在市场上推广。

附图说明

[0012] 图1为本实用新型的结构示意图一；

[0013] 图2为本实用新型的结构示意图二；

[0014] 图3为本实用新型的结构示意图三；

[0015] 图4为本实用新型的结构示意图四；

[0016] 图中：1、金属锁，2、锁销，3、前板，4、侧板一，5、底板，6、后板，7、滑动导轨，8、侧板二和9、吸附磁块。

具体实施方式

[0017] 下面将结合本实用新型实施例中的附图，对本实用新型实施例中的技术方案进行清楚、完整地描述，显然，所描述的实施例仅仅是本实用新型一部分实施例，而不是全部的实施例。基于本实用新型中的实施例，本领域普通技术人员在没有做出创造性劳动前提下所获得的所有其他实施例，都属于本实用新型保护的范围。

[0018] 请参阅图1~4，一种家用木质抽屉，包括金属锁1、锁销2、前板3、侧板一4、底板5、后板6、滑动导轨7、侧板二8和吸附磁块9，所述金属锁1通过螺钉钉接安装于前板3内侧，便于在加工时安装锁芯，所述锁销2从前板3上的方孔向外部穿出，便于维修和更换金属锁，且所述锁销2在前板3的方形孔内上下移动，有效保证木质抽屉的锁合性和安全性，所述侧板一4和底板5与所述前板3是通过安装铁钉的方式固定连接，保证木质抽屉的牢固性，且所述前板3与侧板一4以及底板5的连接处没有缝隙，可防止灰尘或油烟杂物逸入抽屉，所述吸附磁块9是直接卡入在前板3的右侧凹槽体里，有利于闭合抽屉，保证木质抽屉的密封性，所述滑动导轨7通过旋入的螺钉方式固定在侧板二8外侧边上，有利于实现木质抽屉的抽拉，提升用户的使用便捷性，便于用户操作，该木质抽屉结构简单，闭合性好，便于在市场上推广。

[0019] 工作原理：当使用该家用木质抽屉时，首先，将装锁销2安装在金属锁1上，将金属锁1放置在前板3的方孔里，安装牢固且装锁销2可在前板3的方孔里向上伸出和缩回，其次，通过铁钉将侧板一4、侧板二8、前板3、后板6和底板5按照附图中所示结构连接固定，使其两块木板之间不留缝隙，再将滑动导轨7安装在侧板一4和侧板二8的侧面位置中，使该木质抽屉通过滑动导轨7在本桌的导轨上来回移动，最终，通过前板3上的吸附磁块9与桌体上的铁片贴合，即可使该家用木质抽屉与桌体紧密贴合并正常使用。

[0020] 对于本领域技术人员而言，显然本实用新型不限于上述示范性实施例的细节，而且在不背离本实用新型的精神或基本特征的情况下，能够以其他的具体形式实现本实用新型。因此，无论从哪一点来看，均应将实施例看作是示范性的，而且是非限制性的，本实用新型的范围由所附权利要求而不是上述说明限定，因此旨在将落在权利要求的等同要件的含义和范围内的所有变化囊括在本实用新型内。不应将权利要求中的任何附图标记视为限制所涉及的权利要求。

[0021] 此外，应当理解，虽然本说明书按照实施方式加以描述，但并非每个实施方式仅包含一个独立的技术方案，说明书的这种叙述方式仅仅是为清楚起见，本领域技术人员应当将说明书作为一个整体，各实施例中的技术方案也可以经适当组合，形成本领域技术人员可以理解的其他实施方式。

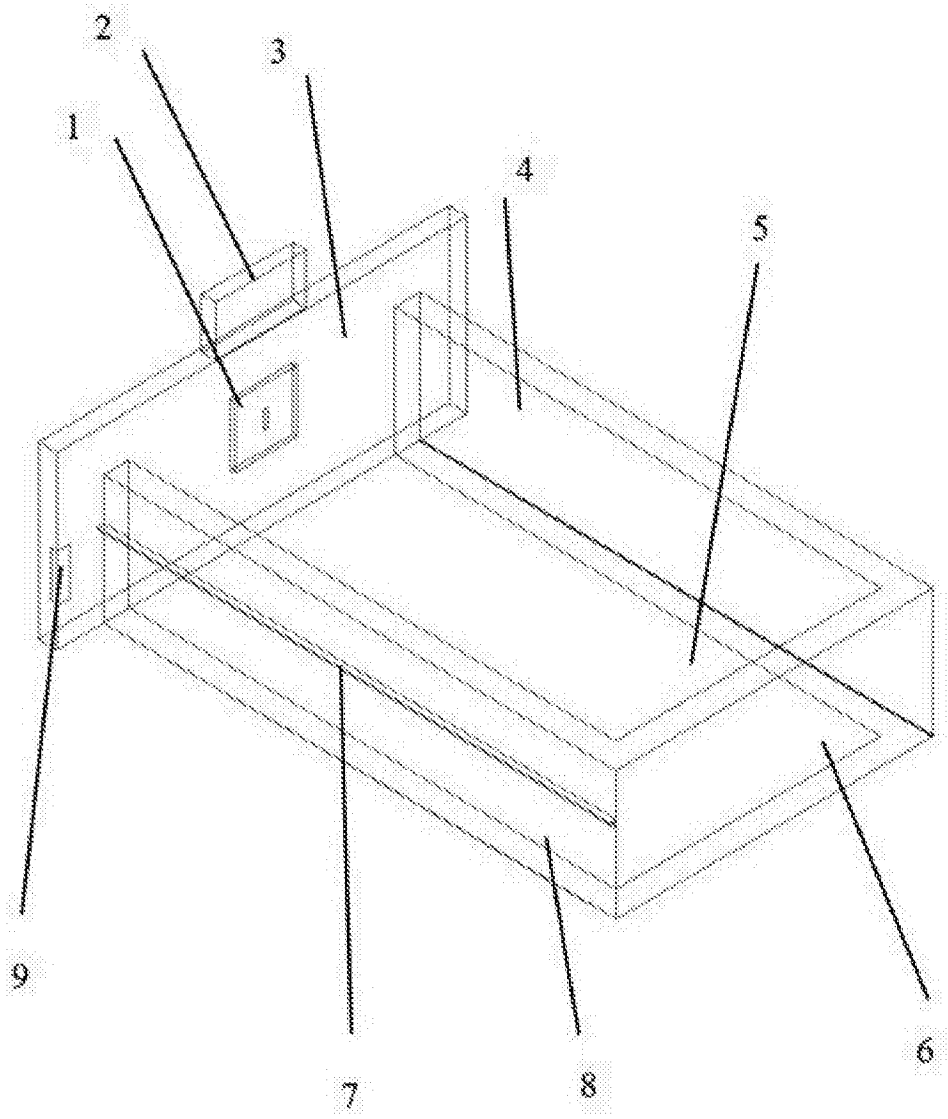

图1

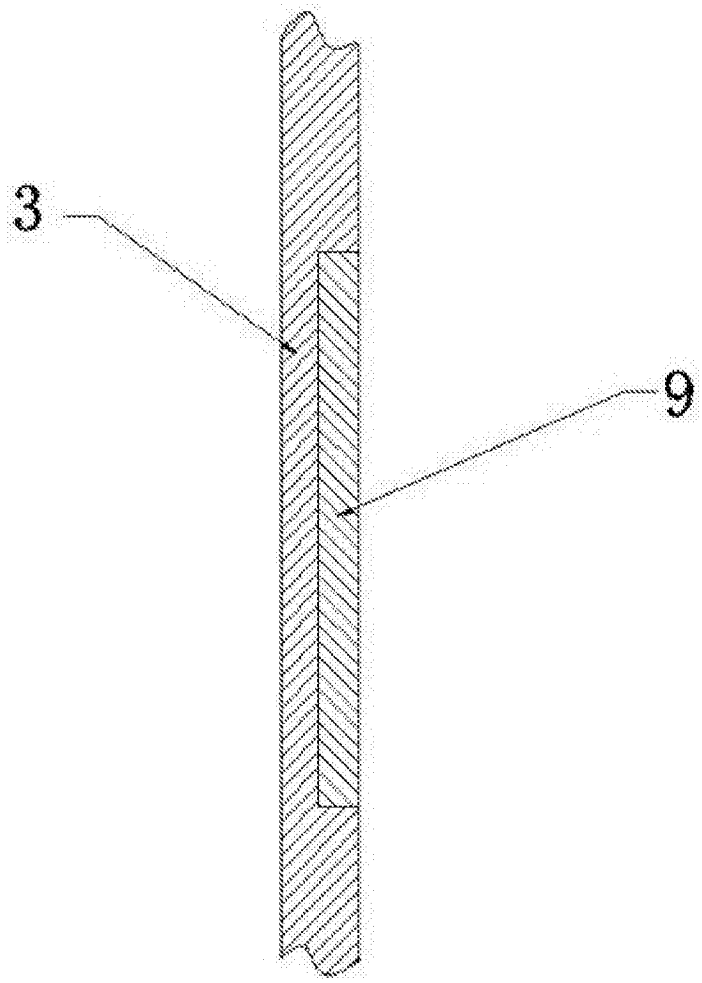

图2

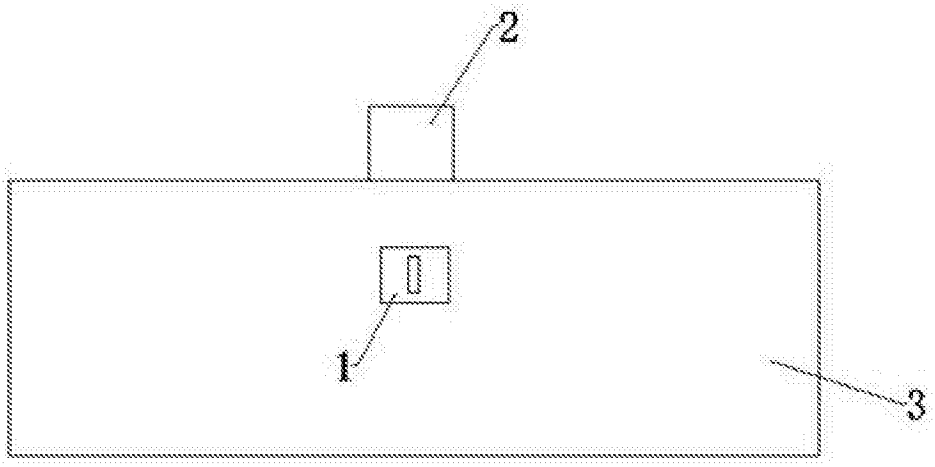

图3

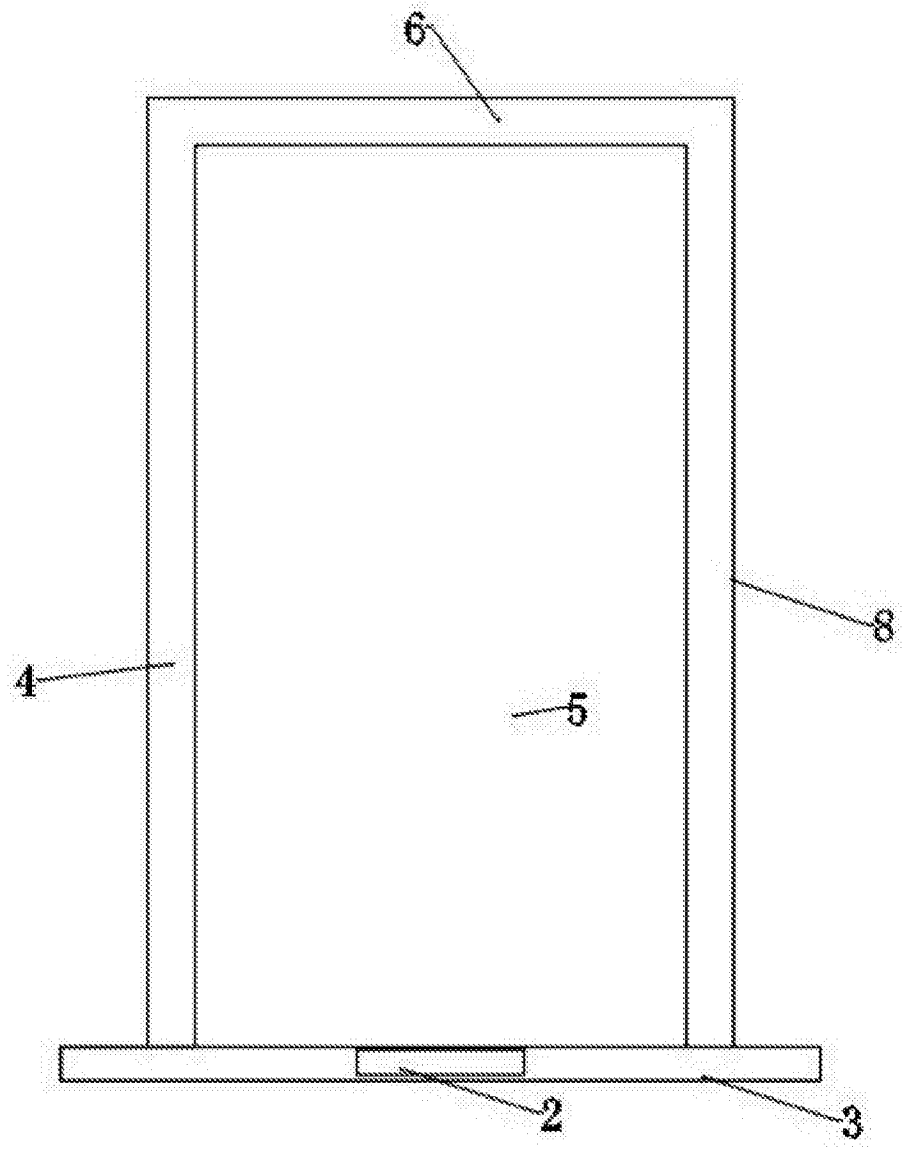

图4