(19)国家知识产权局

(12)实用新型专利

(10)授权公告号 CN 219775383 U
(45)授权公告日 2023.09.29

(21)申请号 202222936287.1

(22)申请日 2022.11.04

(73)专利权人 江西泽和环保科技有限公司
地址 334099 江西省上饶市信州区三清山中大道316号66#1-1

(72)发明人 苏文

(74)专利代理机构 江西九驰知识产权代理有限公司 36146
专利代理师 李睿

(51)Int.Cl.
F16M 11/42(2006.01)
F16M 7/00(2006.01)
F16M 11/04(2006.01)
B62B 3/00(2006.01)
C01B 11/02(2006.01)

权利要求书1页 说明书3页 附图4页

(54)实用新型名称

一种二氧化氯发生器

(57)摘要

本实用新型公开了一种二氧化氯发生器，涉及二氧化氯技术领域，包括二氧化氯发生器本体，所述二氧化氯发生器本体的顶部连接有底座，且底座的底部安装有万向轮。本实用新型中，在对其进行移动时，人员可以推动握杆，从而推动底座，且同时连接杆顶端的吸盘也会推动二氧化氯发生器本体，减小对推把的受力，延长其使用寿命，二氧化氯发生器本体即可通过底部的万向轮进行移动，从而移动至指定位置处，一个人即可移动二氧化氯发生器本体，且无需花费大量体力，移动至指定位置处后，启动液压缸，使得液压缸带动底部的垫块向下运动，使得垫块接触地面，从而对二氧化氯发生器本体进行固定，避免二氧化氯发生器本体在使用时发生移动。

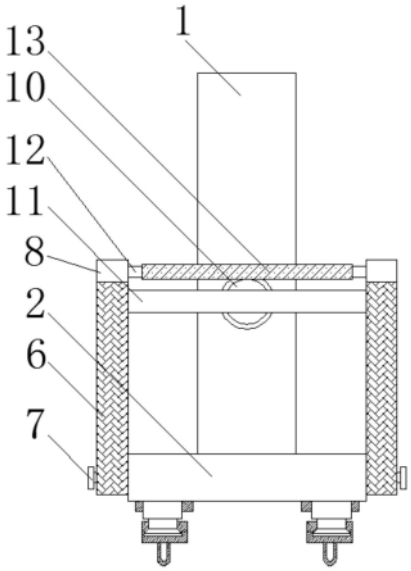

CN 219775383 U

1.一种二氧化氯发生器,包括机体(1),其特征在于:所述机体(1)的底部连接有底座(2),且底座(2)的底部安装有万向轮(3),所述底座(2)的底部开设有底槽(14),且底槽(14)的内侧顶部安装有液压缸(4),所述液压缸(4)的底部安装有垫块(5),所述底座(2)的外侧安装有推把(6),且推把(6)的正面安装有固定螺栓(7),所述推把(6)的一端安装有连接块(8),且连接块(8)的内侧安装有握杆(12),所述握杆(12)的外侧包裹有防滑套(13),且防滑套(13)的内侧安装有粘扣带(15),所述推把(6)的内侧安装有横板(11),所述横板(11)的一侧安装有连接杆(9),且连接杆(9)的一端安装有吸盘(10)。

2.根据权利要求1所述的一种二氧化氯发生器,其特征在于,所述垫块(5)通过液压缸(4)与底座(2)构成升降结构,且液压缸(4)与底座(2)呈固定连接。

3.根据权利要求1所述的一种二氧化氯发生器,其特征在于,所述连接杆(9)通过吸盘(10)与机体(1)构成拆卸结构,且连接杆(9)通过横板(11)与推把(6)相连接。

4.根据权利要求1所述的一种二氧化氯发生器,其特征在于,所述推把(6)通过固定螺栓(7)与底座(2)构成拆卸结构,且推把(6)抵接在底座(2)的两侧。

5.根据权利要求1所述的一种二氧化氯发生器,其特征在于,所述握杆(12)通过连接块(8)与推把(6)相连接,且连接块(8)通过焊接与握杆(12)呈一体化结构。

6.根据权利要求1所述的一种二氧化氯发生器,其特征在于,所述防滑套(13)通过粘扣带(15)与握杆(12)构成拆卸结构,且握杆(12)与连接块(8)呈固定结构。

一种二氧化氯发生器

技术领域

[0001] 本实用新型涉及印刷技术领域，尤其涉及一种二氧化氯发生器。

背景技术

[0002] 二氧化氯发生器，是由釜式反应器通过耐酸导管和水射式真空机组组成，釜式反应器采用的是两级或多级反应器，主反应釜内设有空气分布器，副反应釜设置了平衡管，使反应更彻底，反应后的残液可达标排放。

[0003] 现有的二氧化氯发生器，在需要对其放置的位置进行调整时，需要人员对其进行搬动才能调整其位置，但二氧化氯发生器整体较重，人员搬动时十分的耗费体力，且需要多个人员进行搬动，十分的麻烦。

实用新型内容

[0004] 本实用新型的目的是为了解决现有的二氧化氯发生器，在需要对其放置的位置进行调整时，需要人员对其进行搬动才能调整其位置，但二氧化氯发生器整体较重，人员搬动时十分的耗费体力，且需要多个人员进行搬动，十分的麻烦的缺点，而提出的一种二氧化氯发生器。

[0005] 为了实现上述目的，本实用新型采用了如下技术方案：

[0006] 一种二氧化氯发生器，包括机体，所述机体的底部连接有底座，且底座的底部安装有万向轮，所述底座的底部开设有底槽，且底槽的内侧顶部安装有液压缸，所述液压缸的底部安装有垫块，所述底座的外侧安装有推把，且推把的正面安装有固定螺栓，所述推把的一端安装有连接块，且连接块的内侧安装有握杆，所述握杆的外侧包裹有防滑套，且防滑套的内侧安装有粘扣带，所述推把的内侧安装有横板，所述横板的一侧安装有连接杆，且连接杆的一端安装有吸盘。

[0007] 优选的，所述垫块通过液压缸与底座构成升降结构，且液压缸与底座呈固定连接。

[0008] 优选的，所述连接杆通过吸盘与机体构成拆卸结构，且连接杆通过横板与推把相连接。

[0009] 优选的，所述推把通过固定螺栓与底座构成拆卸结构，且推把抵接在底座的两侧。

[0010] 优选的，所述握杆通过连接块与推把相连接，且连接块通过焊接与握杆呈一体化结构。

[0011] 优选的，所述防滑套通过粘扣带与握杆构成拆卸结构。

[0012] 综上所述，由于采用了上述技术方案，本实用新型的有益效果是：

[0013] 1、本实用新型中，在对其进行移动时，人员可以推动握杆，从而推动底座，且同时连接杆顶端的吸盘也会推动机体，减小对推把的受力，延长其使用寿命，机体即可通过底部的万向轮进行移动，从而移动至指定位置处，一个人即可移动机体，且无需花费大量体力，移动至指定位置处后，启动液压缸，使得液压缸带动底部的垫块向下运动，使得垫块接触地面，从而对机体进行固定，避免机体在使用时发生移动，放置好后，由人员取下推把上的固

定螺栓，再将吸盘从机体外侧取下，即可将推把整体从机体上取下，避免其影响机体的后续使用。

附图说明

[0014] 图1为本实用新型中机体正面结构示意图；

[0015] 图2为本实用新型中机体侧面结构示意图；

[0016] 图3为本实用新型中机体侧面剖视结构示意图；

[0017] 图4为图3中A处放大结构示意图；

[0018] 图5为本实用新型中防滑套展开结构示意图。

[0019] 图例说明：

[0020] 1、机体；2、底座；3、万向轮；4、液压缸；5、垫块；6、推把；7、固定螺栓；8、连接块；9、连接杆；10、吸盘；11、横板；12、握杆；13、防滑套；14、底槽；15、粘扣带。

具体实施方式

[0021] 下面将结合本实用新型实施例中的附图，对本实用新型实施例中的技术方案进行清楚、完整地描述，显然，所描述的实施例仅仅是本实用新型一部分实施例，而不是全部的实施例。基于本实用新型中的实施例，本领域普通技术人员在没有作出创造性劳动前提下所获得的所有其它实施例，都属于本实用新型保护的范围。

[0022] 参照图1-5，一种二氧化氯发生器，包括机体1、底座2、万向轮3、液压缸4、垫块5、推把6、固定螺栓7、连接块8、连接杆9、吸盘10、横板11、握杆12、防滑套13、底槽14和粘扣带15，机体1的底部连接有底座2，且底座2的底部安装有万向轮3，底座2的底部开设有底槽14，且底槽14的内侧顶部安装有液压缸4，液压缸4的底部安装有垫块5，底座2的外侧安装有推把6，且推把6的正面安装有固定螺栓7，推把6的一端安装有连接块8，且连接块8的内侧安装有握杆12，握杆12的外侧包裹有防滑套13，且防滑套13的内侧安装有粘扣带15，推把6的内侧安装有横板11，横板11的一侧安装有连接杆9，且连接杆9的一端安装有吸盘10。

[0023] 如图1所示，垫块5通过液压缸4与底座2构成升降结构，且液压缸4与底座2呈固定连接，启动液压缸4，使得液压缸4带动底部的垫块5向下运动，使得垫块5接触地面，即可对机体1进行固定。

[0024] 如图1与图3所示，连接杆9通过吸盘10与机体1构成拆卸结构，且连接杆9通过横板11与推把6相连接，连接杆9可以通过吸盘10从机体1上取下。

[0025] 如图1与图2所示，推把6通过固定螺栓7与底座2构成拆卸结构，且推把6抵接在底座2的两侧，推把6通过固定螺栓7固定在底座2上。

[0026] 如图2所示，连接块8通过握杆12与推把6相连接，且连接块8通过焊接与握杆12呈一体化结构，握住握杆12推动推把6，即可推动机体1，使得机体1通过底部的万向轮3进行移动。

[0027] 如图2与图5所示，防滑套13通过粘扣带15与握杆12构成拆卸结构，推动握杆12时，人员会握住握杆12外侧的防滑套13，起到防滑作用，后续可以将防滑套13通过粘扣带15从握杆12处拆卸下来，进行清理。

[0028] 工作原理：使用时，在对其进行移动时，人员可以推动握杆12，从而推动底座2，且

同时连接杆9顶端的吸盘10也会推动机体1，机体1即可通过底部的万向轮3进行移动，从而移动至指定位置处，推动握杆12时，人员会握住握杆12外侧的防滑套13，起到防滑作用，后续可以将防滑套13通过粘扣带15从握杆12处拆卸下来，进行清理，将机体1移动至指定位置处后，启动液压缸4，使得液压缸4带动底部的垫块5向下运动，使得垫块5接触地面，从而对机体1进行固定，避免机体1在使用时发生移动，放置好后，由人员取下推把6上的固定螺栓7，再将吸盘10从机体1外侧取下，即可将推把6整体从机体1上取下，即可对机体1进行使用。

[0029] 以上所述，仅为本实用新型较佳的具体实施方式，但本实用新型的保护范围并不局限于此，任何熟悉本技术领域的技术人员在本实用新型揭露的技术范围内，根据本实用新型的技术方案及其实用新型构思加以等同替换或改变，都应涵盖在本实用新型的保护范围之内。

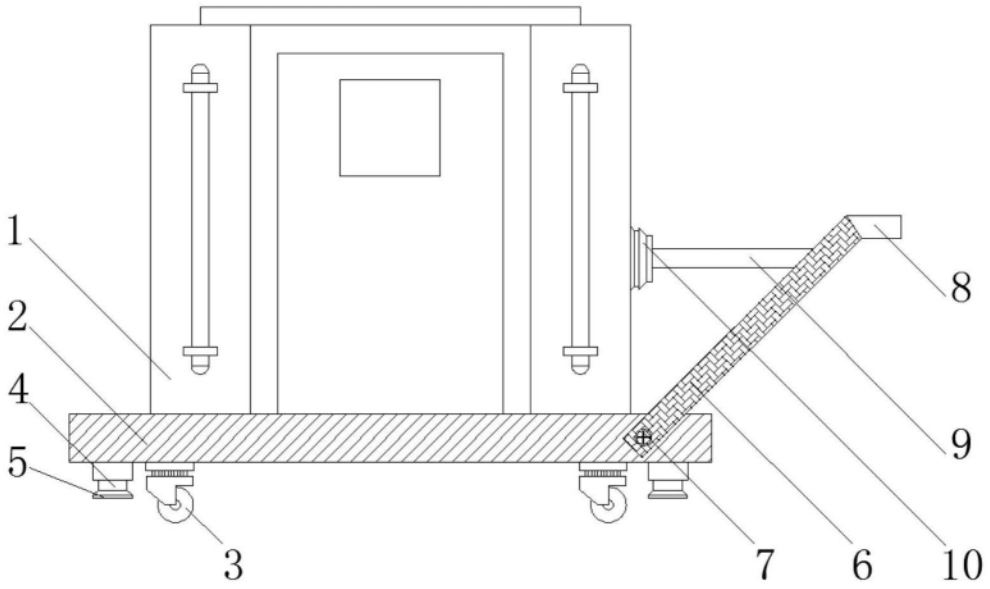

图1

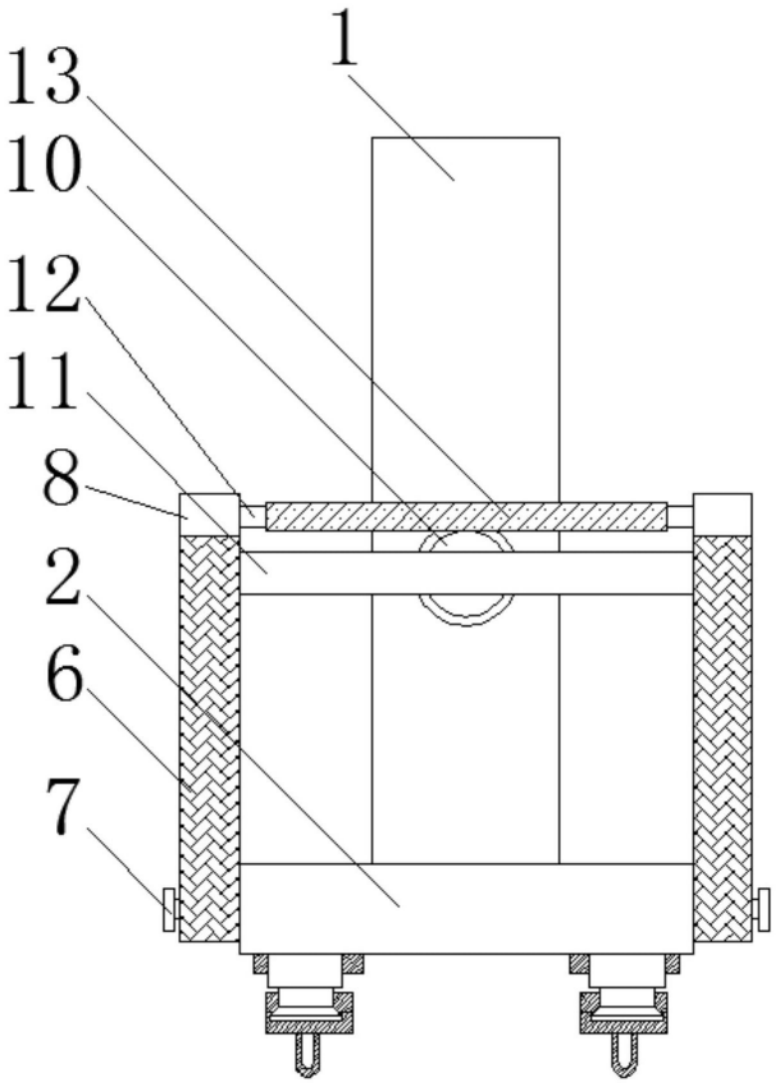

图2

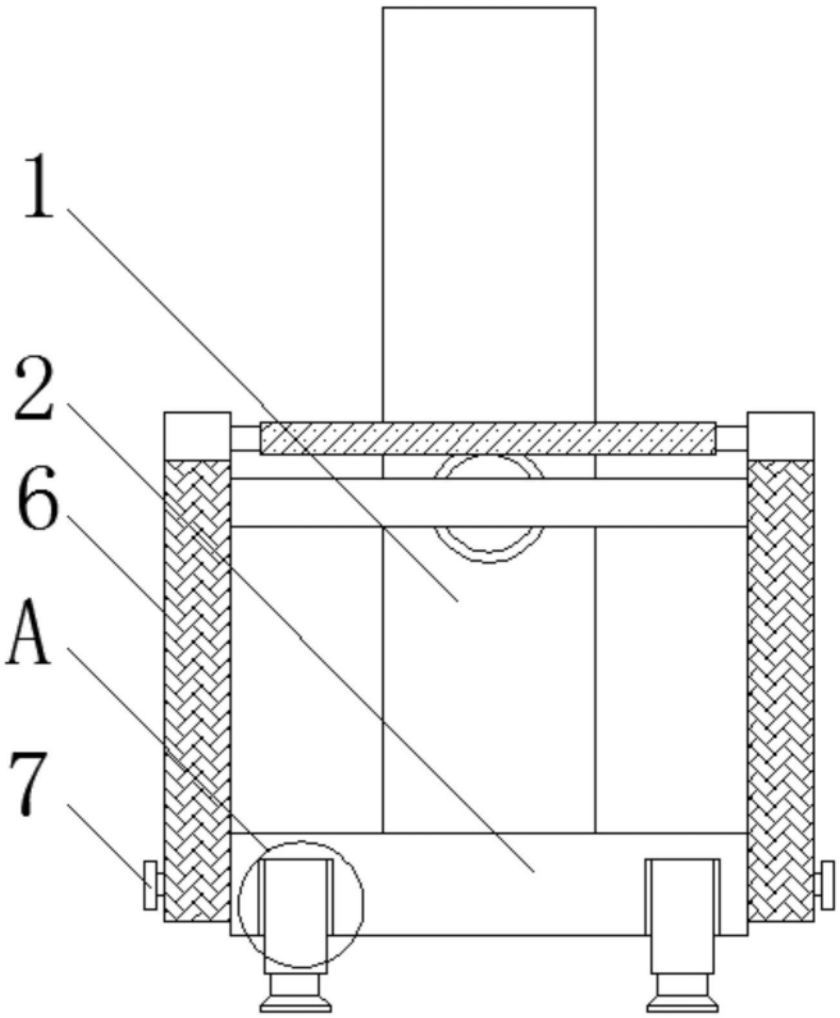

图3

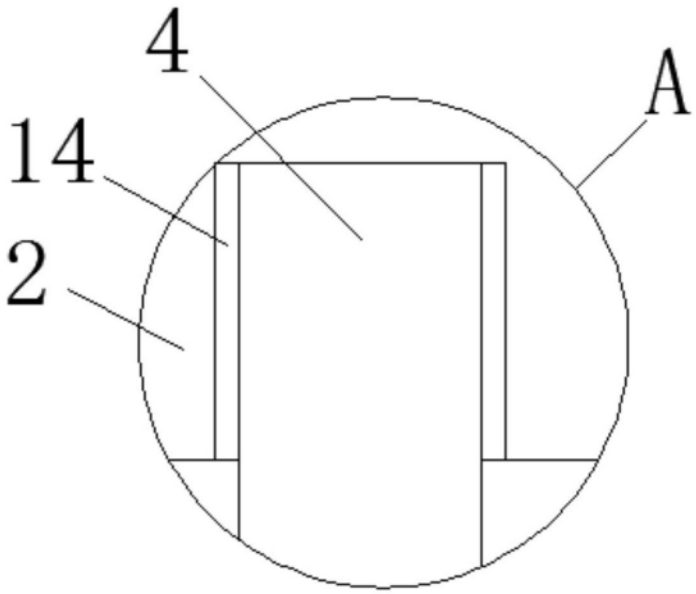

图4

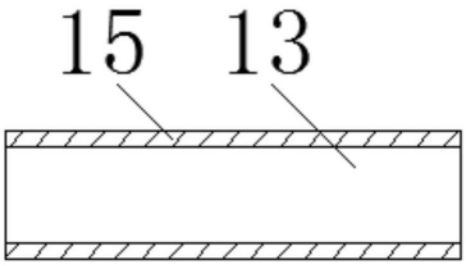

图5