(19)国家知识产权局

(12)实用新型专利

(10)授权公告号 CN 222091119 U
(45)授权公告日 2024.12.03

(21)申请号 202420701791.X

(22)申请日 2024.04.08

(73)专利权人 浙江新的椅业有限公司
地址 321300 浙江省金华市永康市东城街道九龙湖西路2-2号

(72)发明人 请求不公布姓名

(74)专利代理机构 杭州卓然专利代理事务所(普通合伙) 33422
专利代理师 冯笑男

(51)Int.Cl.
A47B 41/00(2006.01)
A47B 41/02(2006.01)
A47B 9/00(2006.01)
A47B 13/00(2006.01)
A47B 3/08(2006.01)

权利要求书1页 说明书3页 附图5页

(54)实用新型名称

一种升降课桌

(57)摘要

本实用公开了一种升降课桌,本实用,包括桌板,所述桌板底部的一端转动安装有卡板,所述桌板底部的两侧均安装有连接板,所述连接板外侧的两端转动连接有铰链,所述铰链内侧的底部转动安装有载板,所述连接板外侧的一端转动安装有第一伸缩支腿,所述第一伸缩支腿外侧的底部安装有螺栓,所述第一伸缩支腿的底部滑动安装有第二伸缩支腿,所述第二伸缩支腿的底部安装有支脚,所述第一伸缩支腿一端的中间位置安装有支撑板。本实用,桌板和支撑架之间转动连接,并且载板通过铰链与桌板相连接,载板能沿着支撑腿上升,并且铰链能折叠,然后将卡板从支撑杆上脱落,便能将桌板翻转至竖直状态,从而能将课桌折叠起来,在进行存放时便于收纳。

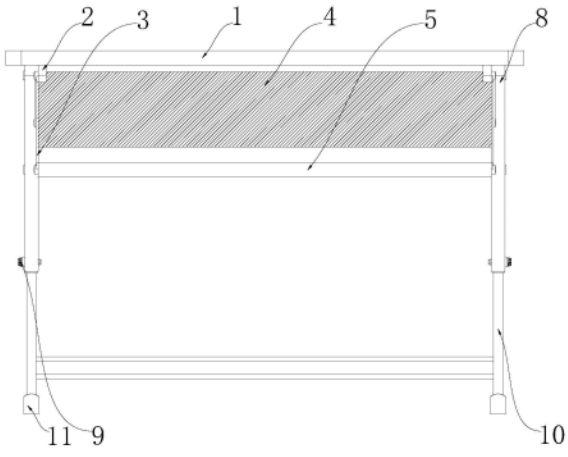

CN 222091119 U

1.一种升降课桌,包括桌板(1),其特征在于:所述桌板(1)底部的一端转动安装有卡板(4),所述桌板(1)底部的两侧均安装有连接板(2),所述连接板(2)外侧的两端转动连接有铰链(3),所述铰链(3)内侧的底部转动安装有载板(5),所述连接板(2)外侧的一端转动安装有第一伸缩支腿(8),所述第一伸缩支腿(8)外侧的底部安装有螺栓(9),所述第一伸缩支腿(8)的底部滑动安装有第二伸缩支腿(10),所述第二伸缩支腿(10)的底部安装有支脚(11),所述第一伸缩支腿(8)一端的中间位置安装有支撑板(6),所述支撑板(6)内侧一端的中间位置安装有支撑杆(7)。

2.根据权利要求1所述的一种升降课桌,其特征在于:所述桌板(1)底部一端的中间位置设置有连接件,所述卡板(4)顶部设置有转动件,所述卡板(4)的底部设置有弧形板,所述桌板(1)通过连接件和转动件与卡板(4)之间转动连接。

3.根据权利要求1所述的一种升降课桌,其特征在于:所述第二伸缩支腿(10)的外侧等距排列开设有多个卡孔,所述第二伸缩支腿(10)上卡孔的尺寸与螺栓(9)的尺寸相适配,所述第一伸缩支腿(8)通过螺栓(9)和卡孔与第二伸缩支腿(10)之间卡接。

4.根据权利要求1所述的一种升降课桌,其特征在于:所述连接板(2)和载板(5)的外侧通过铰链(3)转动连接,所述第一伸缩支腿(8)外侧的顶部和载板(5)内部的一端均开设有滑槽,所述载板(5)上滑槽内部设置有滑杆,所述载板(5)上滑杆的尺寸和第一伸缩支腿(8)上滑槽的尺寸相适配,所述载板(5)和第一伸缩支腿(8)通过滑槽和滑杆之间的配合滑动连接。

5.根据权利要求1所述的一种升降课桌,其特征在于:所述连接板(2)外侧的一端设置有转动件,所述第一伸缩支腿(8)外侧的顶部开设有连接孔,所述连接板(2)通过转动件和连接孔与第一伸缩支腿(8)之间转动连接。

6.根据权利要求2所述的一种升降课桌,其特征在于:所述卡板(4)上弧形板的尺寸与支撑杆(7)的尺寸相适配,所述卡板(4)通过弧形板与支撑杆(7)之间卡接。

一种升降课桌

技术领域

[0001] 本实用涉及课桌技术领域,具体为一种升降课桌。

背景技术

[0002] 传统课桌是由支撑架和桌板组成,而支撑架和桌板之间通过螺栓的方式固定连接,并且支撑架是通过钢制桌肚和钢制支撑腿焊接成一体式的,同时学校需要用到大量的课桌,还会预备大量的课桌,便于课桌损坏更换,但是传统课桌无法折叠,传统课桌存放会占据大量的空间,不利于收纳。

实用新型内容

[0003] 本实用的目的在于提供一种升降课桌,以解决上述背景技术中提出的问题。

[0004] 为实现上述目的,本实用提供如下技术方案:一种升降课桌,包括桌板,所述桌板底部的一端转动安装有卡板,所述桌板底部的两侧均安装有连接板,所述连接板外侧的两端转动连接有铰链,所述铰链内侧的底部转动安装有载板,所述连接板外侧的一端转动安装有第一伸缩支腿,所述第一伸缩支腿外侧的底部安装有螺栓,所述第一伸缩支腿的底部滑动安装有第二伸缩支腿,所述第二伸缩支腿的底部安装有支脚,所述第一伸缩支腿一端的中间位置安装有支撑板,所述支撑板内侧一端的中间位置安装有支撑杆。

[0005] 优选的,所述桌板底部一端的中间位置设置有连接件,所述卡板顶部设置有转动件,所述卡板的底部设置有弧形板,所述桌板通过连接件和转动件与卡板之间转动连接。

[0006] 优选的,所述第二伸缩支腿的外侧等距排列开设有多个卡孔,所述第二伸缩支腿上卡孔的尺寸与螺栓的尺寸相适配,所述第一伸缩支腿通过螺栓和卡孔与第二伸缩支腿之间卡接。

[0007] 优选的,所述连接板和载板的外侧通过铰链转动连接,所述第一伸缩支腿外侧的顶部和载板内部的一端均开设有滑槽,所述载板上滑槽内部设置有滑杆,所述载板上滑杆的尺寸和第一伸缩支腿上滑槽的尺寸相适配,所述载板和第一伸缩支腿通过滑槽和滑杆之间的配合滑动连接。

[0008] 优选的,所述连接板外侧的一端设置有转动件,所述第一伸缩支腿外侧的顶部开设有连接孔,所述连接板通过转动件和连接孔与第一伸缩支腿之间转动连接。

[0009] 优选的,所述卡板上弧形板的尺寸与支撑杆的尺寸相适配,所述卡板通过弧形板与支撑杆之间卡接。

[0010] 与现有技术相比,本实用的有益效果是:该升降课桌,桌板和支撑架之间转动连接,并且载板通过铰链与桌板相连接,载板能沿着支撑腿上升,并且铰链能折叠,然后将卡板从支撑杆上脱落,便能将桌板翻转至竖直状态,从而能将课桌折叠起来,在进行存放时便于收纳。

附图说明

[0011] 图1为本实用主视图;

[0012] 图2为本实用侧视图;

[0013] 图3为本实用侧视结构剖图;

[0014] 图4为本实用卡板立体图;

[0015] 图5为本实用图3中A处结构放大图。

[0016] 图中:1、桌板;2、连接板;3、铰链;4、卡板;5、载板;6、支撑板;7、支撑杆;8、第一伸缩支腿;9、螺栓;10、第二伸缩支腿;11、支脚。

具体实施方式

[0017] 下面将结合本实用实施例中的附图,对本实用实施例中的技术方案进行清楚、完整地描述,显然,所描述的实施例仅是本实用的一部分实施例,而不是全部的实施例。基于本实用中的实施例,本领域普通技术人员在没有做出创造性劳动前提下所获得的所有其他实施例,都属于本实用保护的范围。

[0018] 请参阅图1-5,本实用提供的一种实施例:一种升降课桌,包括桌板1,桌板1底部的一端转动安装有卡板4,桌板1底部的两侧均安装有连接板2,连接板2外侧的两端转动连接有铰链3,铰链3内侧的底部转动安装有载板5,铰链3起到连接载板5的作用,连接板2外侧的一端转动安装有第一伸缩支腿8,第一伸缩支腿8外侧的底部安装有螺栓9,第一伸缩支腿8的底部滑动安装有第二伸缩支腿10,第一伸缩支腿8和第二伸缩支腿10之间通过螺栓9相卡接,第二伸缩支腿10的底部安装有支脚11,第一伸缩支腿8一端的中间位置安装有支撑板6,支撑板6内侧一端的中间位置安装有支撑杆7,通过卡板4和支撑杆7之间的配合卡接。

[0019] 在本实施中,桌板1底部一端的中间位置设置有连接件,卡板4顶部设置有转动件,卡板4的底部设置有弧形板,桌板1通过连接件和转动件与卡板4之间转动连接,使卡板4能沿着连接件转动。

[0020] 在本实施中,第二伸缩支腿10的外侧等距排列开设有多个卡孔,第二伸缩支腿10上卡孔的尺寸与螺栓9的尺寸相适配,第一伸缩支腿8通过螺栓9和卡孔与第二伸缩支腿10之间卡接,使第一伸缩支腿8和第二伸缩支腿10之间伸缩并且固定。

[0021] 在本实施中,连接板2和载板5的外侧通过铰链3转动连接,第一伸缩支腿8外侧的顶部和载板5内部的一端均开设有滑槽,载板5上滑槽内部设置有滑杆,载板5上滑杆的尺寸和第一伸缩支腿8上滑槽的尺寸相适配,载板5和第一伸缩支腿8通过滑槽和滑杆之间的配合滑动连接,通过滑槽和滑杆之间的配合使载板5能在第一伸缩支腿8上升降,并且在载板5展开后,能起到支撑作用。

[0022] 在本实施中,连接板2外侧的一端设置有转动件,第一伸缩支腿8外侧的顶部开设有连接孔,连接板2通过转动件和连接孔与第一伸缩支腿8之间转动连接,桌板1能通过转动件和连接孔在第一伸缩支腿8上转动,便于课桌的折叠。

[0023] 在本实施中,卡板4上弧形板的尺寸与支撑杆7的尺寸相适配,卡板4通过弧形板与支撑杆7之间卡接,通过卡板4是桌板1能横向固定。

[0024] 工作原理:若是要将课桌折叠起来时,先将卡板4上的弧形板从支撑杆7的连接解除,在将卡板4沿着连接件转动放置在桌板1的底部,然后能将桌板1沿着转动件翻转,使桌

板1处于竖直状态,同时将铰链3折叠,使载板5能桌板1的方向移动,使课桌能折叠起来。

[0025] 对于本领域技术人员而言,本实用不限于上述示例性实施例的细节,而且在不背离本实用的精神或范围的情况下,能够以其他的具体形式实现本实用。因此,本实用的实施例是示例性的,而且是非限制性的。本实用的范围由所附权利要求而不是上述说明限定,因此旨在将落在权利要求的等同要件的含义和范围内的所有变化囊括在本实用内。不应将权利要求中的任何附图标记视为限制所涉及的权利要求。

[0026] 在本实用的描述中,除非另有说明,“多个”的含义是两个或两个以上;术语“上”、“下”、“左”、“右”、“内”、“外”、“前端”、“后端”、“头部”、“尾部”等指示的方位或位置关系为基于附图所示的方位或位置关系,仅是为了便于描述本实用和简化描述,而不是指示或暗示所指的装置或元件必须具有特定的方位、以特定的方位构造和操作,因此不能理解为对本实用的限制。此外,术语“第一”、“第二”、“第三”等仅用于描述目的,而不能理解为指示或暗示相对重要性。

[0027] 在本实用的描述中,需要说明的是,除非另有明确的规定和限定,术语“相连”、“连接”应做广义理解,例如,可以是固定连接,也可以是可拆卸连接,或一体地连接;可以是机械连接,也可以是电连接;可以是直接相连,也可以通过中间媒介间接相连。对于本领域的普通技术人员而言,可以具体情况理解上述术语在本实用中的具体含义。

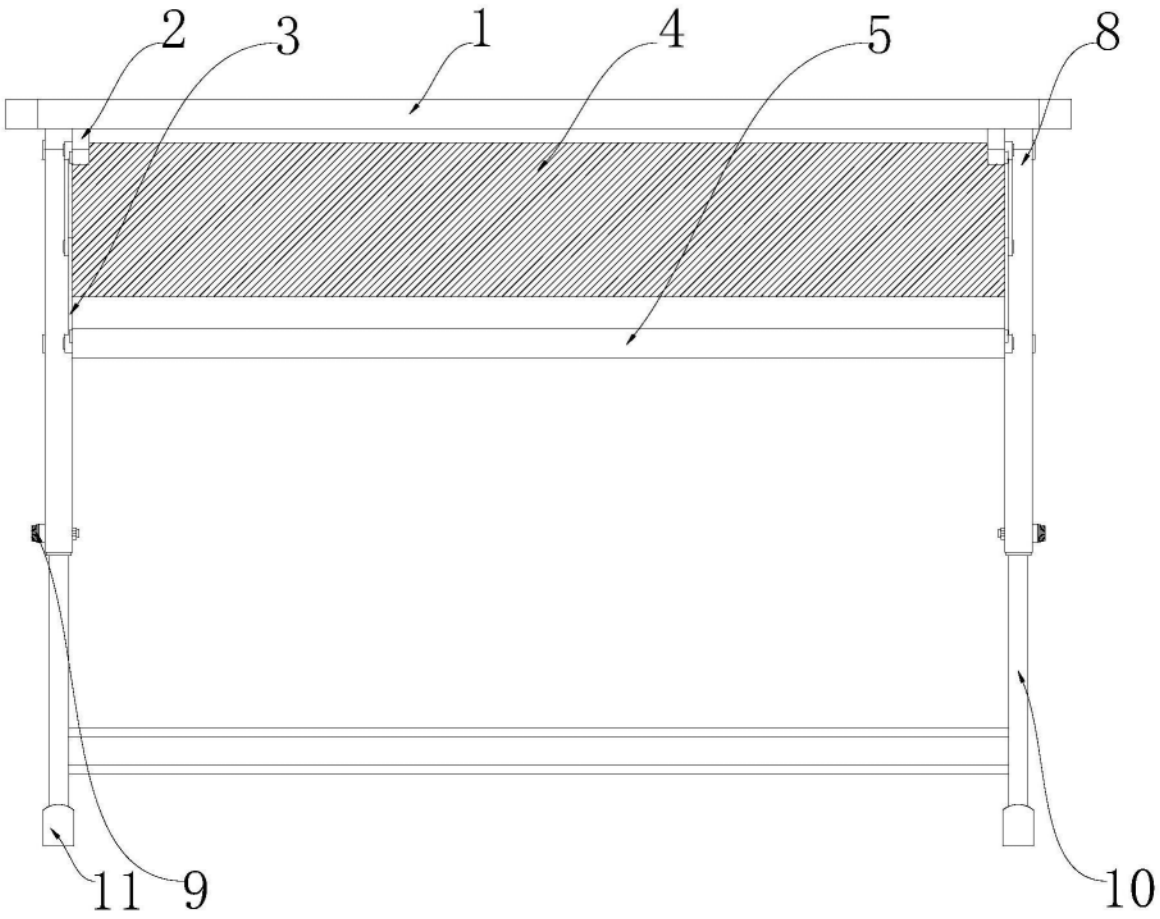

图1

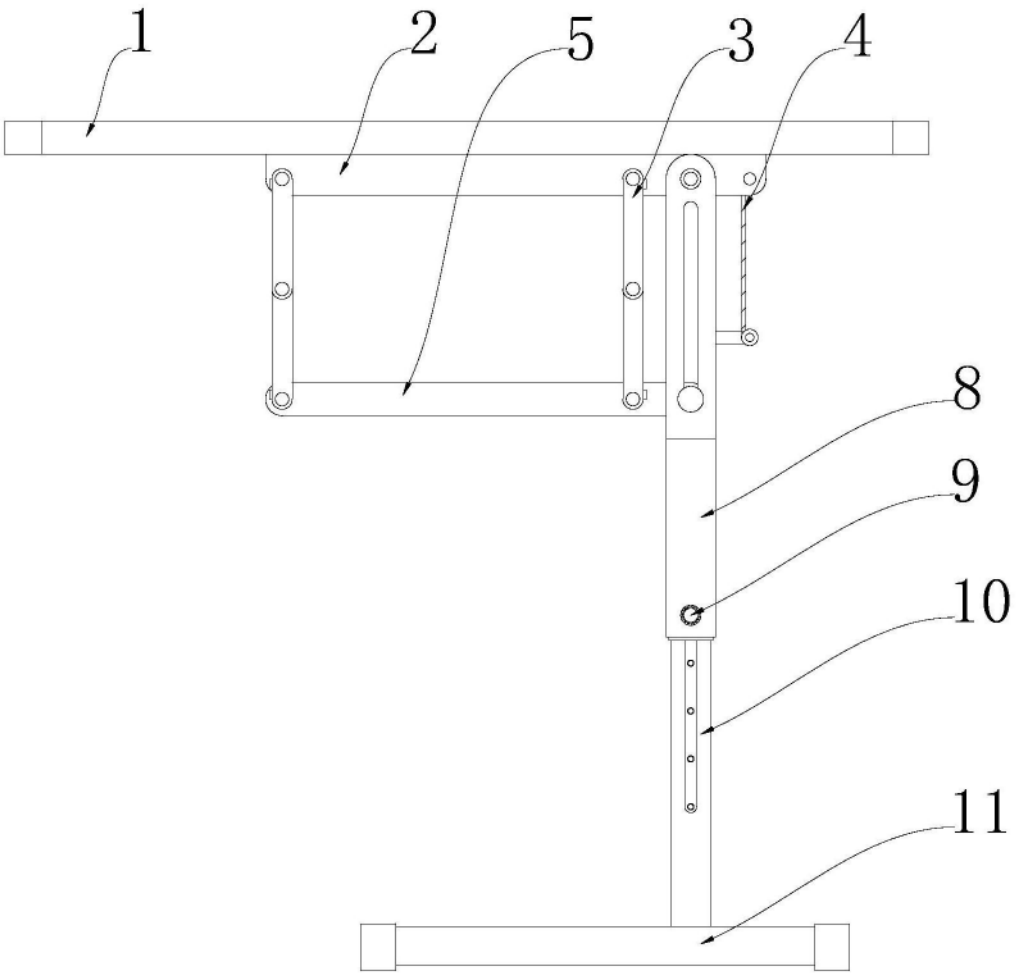

图2

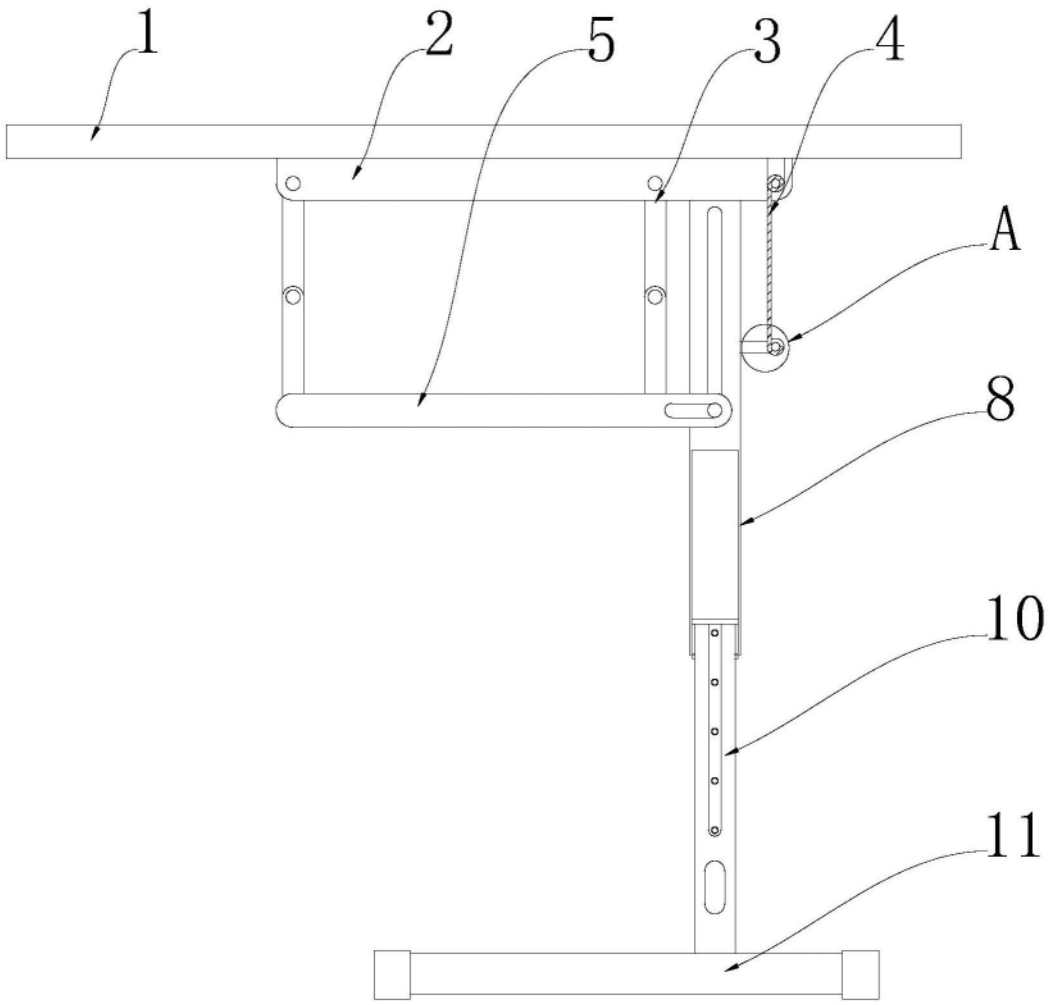

图3

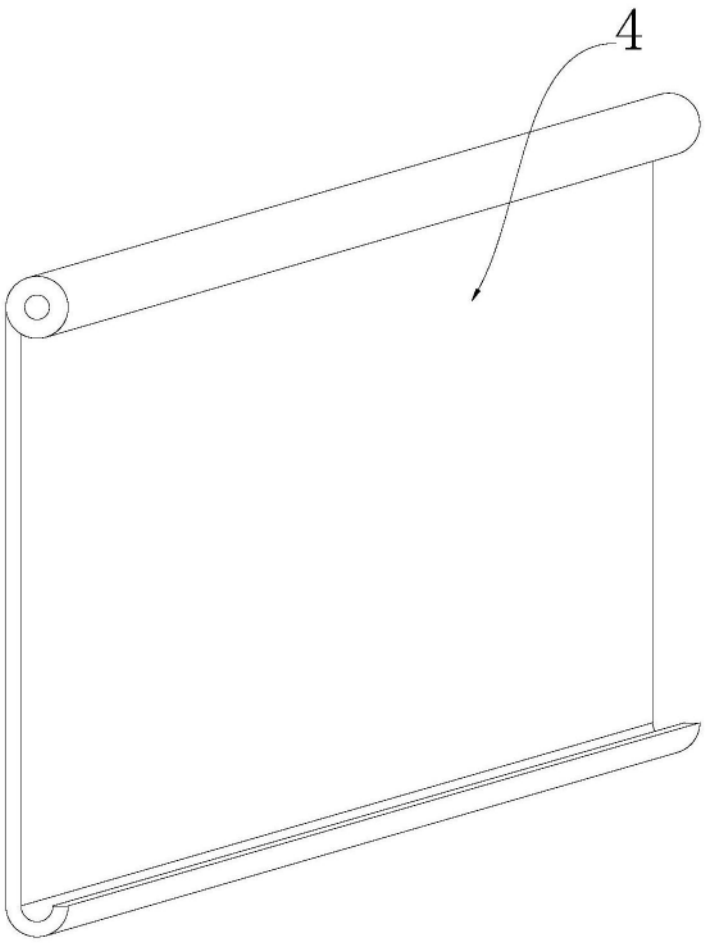

图4

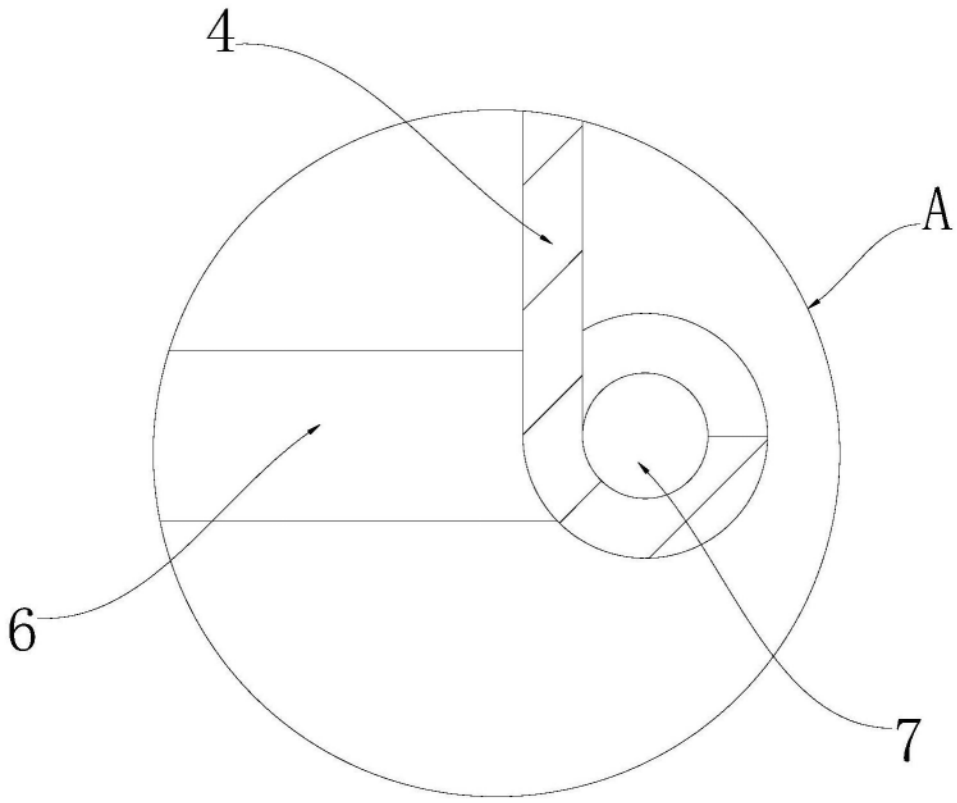

图5