(19)中华人民共和国国家知识产权局

(12)实用新型专利

(10)授权公告号 CN 205515173 U
(45)授权公告日 2016.08.31

(21)申请号 201620128641.X

(22)申请日 2016.02.19

(73)专利权人 广西壮族自治区人民医院
地址 530021 广西壮族自治区南宁市桃源路6号

(72)发明人 李桂荣 陈小芬 满平仪 徐帆 吴莲英 薛燕雄 曾乃仁 莫月贤 李敏 曾思明 李莉 梁健毅 黄慧

(74)专利代理机构 深圳市科吉华烽知识产权事务所(普通合伙) 44248
代理人 胡吉科

(51)Int.Cl.
A61F 9/04(2006.01)
A61F 7/00(2006.01)

权利要求书1页 说明书2页 附图1页

(54)实用新型名称

一种多功能眼罩

(57)摘要

本实用新型属于医用遮光器领域，具体的提供了一种多功能眼罩。一种多功能眼罩，包括眼罩本体和头带，所述眼罩本体内设有隔片，所述隔片将所述眼罩本体分隔成冷热片夹层和支撑罩夹层，所述支撑罩夹层为四周凸中间凹的凹形面，支撑罩夹层内设有可拆卸的垫片。本实用新型冷热片夹层可用于放冷凝胶片或热敷片，满足冷敷、热敷的理疗需求；凹形支撑罩夹层的设计，可保护眼球，防止眼球受压而造成二次损伤；当需要对眼球进行加压时，还可去掉支撑罩，收紧头带，实现理疗和加压的双重效果。本实用新型适于眼部及身体其它部位的冷热敷理疗，适于在医院推广应用。

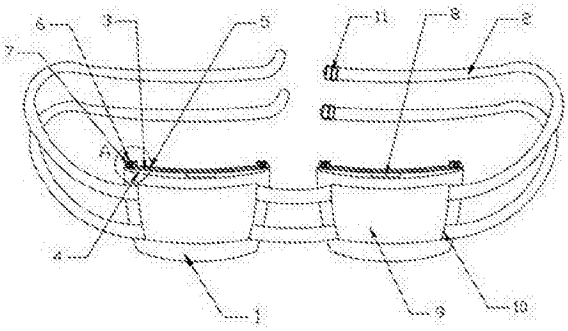

CN 205515173 U

1.一种多功能眼罩，包括眼罩本体和头带，其特征在于：所述眼罩本体内设有隔片，所述隔片将所述眼罩本体分隔成冷热片夹层和支撑罩夹层，所述支撑罩夹层为四周凸中间凹的凹形面，支撑罩夹层内设有可拆卸的垫片。

2.如权利要求1所述的多功能眼罩，其特征在于：所述支撑罩夹层内还设有可拆卸的弹簧。

3.如权利要求1所述的多功能眼罩，其特征在于：所述冷热片夹层的顶部设有魔术贴。

4.如权利要求1所述的多功能眼罩，其特征在于：所述眼罩本体的外侧面设有头带固定片，所述头带固定片上、下端与眼罩本体相连，两侧留有供所述头带穿系的通孔。

5.如权利要求1所述的多功能眼罩，其特征在于：所述头带为弹性松紧带。

6.如权利要求1所述的多功能眼罩，其特征在于：所述头带两端通过“日”形调节扣相连。

一种多功能眼罩

技术领域

[0001] 本实用新型属于医用遮光器领域，具体的提供了一种多功能眼罩。

背景技术

[0002] 在眼部充血、外伤或手术后，通常需要对眼部采取局部冷敷、热敷等理疗；为了避免手持冰袋或热敷袋的不便，目前主要采用眼罩等装置进行替代。但是，目前的各类医用眼罩仍存在下述不足：(1)目前的眼部眼罩往往会对眼球产生压迫，不适用于部分眼部外伤或手术后患者不能压迫眼球的要求。(2)对于必须使用一定力度进行加压的情况，现有的眼罩无法产生足够的压力。(3)利用医用黏胶将冷敷片或热敷片直接粘帖到眼部，可能造成眼部皮肤过敏，亦可能残留黏痕影响美观。(4)无法根据实际病情变化，实现冷敷或热敷的个性化理疗。(5)目前的眼罩多为双眼或单眼的单一设计，不能同时满足单眼或双眼患者的使用需求。(6)目前的眼罩多采取固定大小的设计，不能满足不同眼距患者的理疗需求。

实用新型内容

[0003] 本实用新型的目的是克服上述缺陷，提供一种多功能眼罩。

[0004] 本实用新型的技术方案：一种多功能眼罩，包括眼罩本体和头带，所述眼罩本体内设有隔片，所述隔片将所述眼罩本体分隔成冷热片夹层和支撑罩夹层，所述支撑罩夹层为四周凸中间凹的凹形面，支撑罩夹层内设有可拆卸的垫片。

[0005] 冷热片夹层可用于放冷凝胶片或热敷片，满足冷敷、热敷的理疗需求。凹形支撑罩夹层的设计，可保护眼球，防止眼球受压而造成二次损伤；当需要对眼球进行加压时，可去掉支撑罩，收紧头带，实现理疗和加压的双重效果。

[0006] 优选的，所述支撑罩夹层内还设有可拆卸的弹簧。弹簧与垫片相结合，使眼罩本体能更好地贴合患者的眼部轮廓，同时可对眼部进行部分加压而不会使眼球受压，提高患者的舒适度。

[0007] 优选的，所述冷热片夹层的顶部设有魔术贴，可减少热量或冷源的流失。

[0008] 优选的，所述眼罩本体的外侧面设有头带固定片，所述头带固定片上、下端与眼罩本体相连，两侧留有供所述头带穿系的通孔。

[0009] 使用时，可以选择头带穿过一个或两个眼罩本体的固定片，满足单眼或双眼需要遮光、理疗患者的使用需求；还可根据患者头围大小调节好合适的双眼距离，并可灵活避开健眼、双耳及外伤后需避免压迫的头面部皮肤，方便使用。

[0010] 优选的，所述头带为弹性松紧带。可任意调节长度适应不同头围，并能满足压迫眼球的需要，而且能灵活避开不宜受压的部位。

[0011] 优选的，所述头带两端通过“日”形调节扣相连。可根据不同头围的大小调节头带的长短。

[0012] 本实用新型优点：1、冷热片夹层可用于放冷凝胶片或热敷片，可同时满足冷敷、热敷的理疗需求，更换方便。

[0013] 2、凹形支撑罩夹层的设计，可保护眼球，防止眼球受压而造成二次损伤；当需要对眼球进行加压时，可去掉支撑罩，收紧头带，实现理疗和加压的双重效果。

[0014] 3、头带固定片的设置，可根据双眼、单眼以及眼距大小个性化组合，调整理疗位置。

附图说明

[0015] 图1为本实用新型的结构示意图；

[0016] 图2为A处放大图；

[0017] 图中的附图标号为：1-眼罩本体，2-头带，3-隔片，4-冷热片夹层，5-支撑罩夹层，6-垫片，7-弹簧，8-魔术贴，9-头带固定片，10-通孔，11-调节扣。

具体实施方式

[0018] 下面结合具体实施例，进一步阐述本实用新型。

[0019] 如图1所示，一种多功能眼罩，包括眼罩本体1和头带2，所述眼罩本体1内设有隔片3，所述隔片3将所述眼罩本体1分隔成冷热片夹层4和支撑罩夹层5，所述支撑罩夹层5为四周凸中间凹的凹形面，支撑罩夹层5内设有可拆卸的垫片6和弹簧7，支撑罩夹层5内、外层均设有垫片6，弹簧7位于内、外层垫片6的中间。所述冷热片夹层4的顶部设有魔术贴8，可减少热量或冷源的流失。

[0020] 所述眼罩本体1的外侧面设有头带固定片9，所述头带固定片9上、下端与眼罩本体1相连，两侧留有供所述头带2穿系的通孔10。所述头带2为弹性松紧带。头带2两端通过“日”形调节扣11相连。

[0021] 眼罩本体1的外侧面、靠近头带固定片9一侧用隔热材料制成，眼罩本体1的内侧面用防水导热材料制成，隔片3用导热材料制成。既眼罩外部隔热、内部导热，有利于热敷片等热源的传导，更好地起到热敷理疗效果。

[0022] 下面以在眼钝挫伤患者中的应用为例，具体说明本实用新型。

[0023] 患者左眼钝挫伤，急性期需要冷敷，以减少淤血和组织水肿情况；48小时后需采用热敷促进淤血和组织水肿消退。利用上述头带2穿过一个眼罩本体1上的头带固定片，支撑罩夹层5内放置垫片6，保护受伤眼，冷热片夹层4放冷冻凝胶片，提供持续温和的冷敷处理，固定头带2并调整眼罩本体1到左眼的舒适位置。当冷冻凝胶片失效时，只需单独取下冷冻凝胶片，并进行更换，无需取下整个头带2，48小时候，可更换为热敷片。这样就可以在不影响患者右眼视物情况下，保护左眼且提供持续的冷、热敷处理。

[0024] 应理解，这些实施例仅用于说明本实用新型而不用于限制本实用新型的范围。此外应理解，在阅读了本实用新型讲授的内容之后，本领域技术人员可以对本实用新型作各种修改或改动，这些等价形式同样落于本申请所附权利要求书所限定的范围。

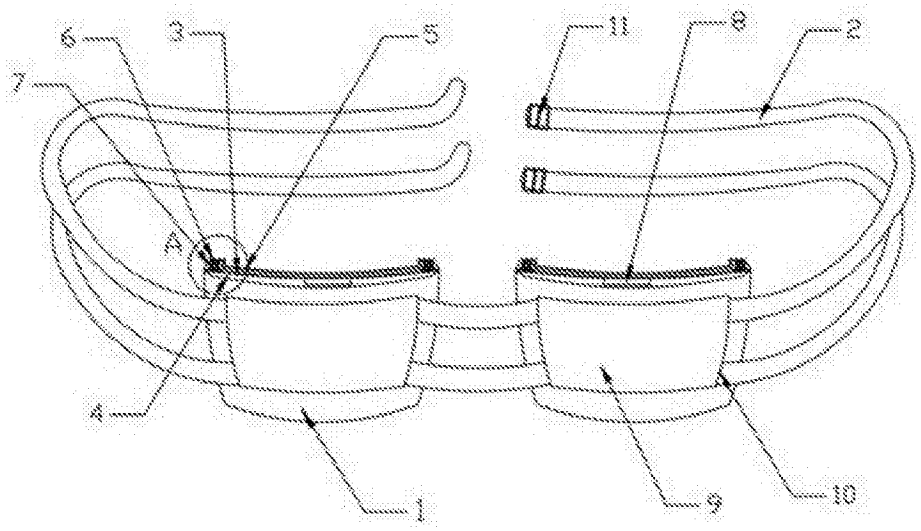

图1

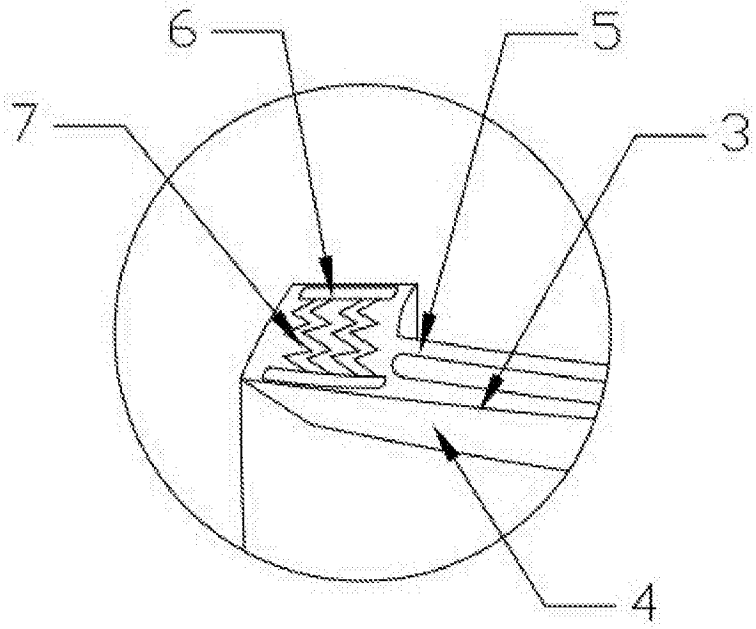

图2