(19)国家知识产权局

(12)实用新型专利

(10)授权公告号 CN 221433626 U
(45)授权公告日 2024.07.30

(21)申请号 202322434761.5

(22)申请日 2023.09.08

(73)专利权人 吴江中冠纺织有限公司
地址 215000 江苏省苏州市吴江区盛泽镇长虹路118号

(72)发明人 史连荣

(74)专利代理机构 苏州简专知识产权代理事务所(普通合伙) 32406
专利代理师 李正方

(51)Int.Cl.
*B05B 16/20*(2018.01)
*D06G 1/00*(2006.01)
*B05B 13/02*(2006.01)
*B05B 15/00*(2018.01)

权利要求书1页 说明书3页 附图3页

(54)实用新型名称

一种涤纶织物表面涂层喷涂机

(57)摘要

本实用新型公开了一种涤纶织物表面涂层喷涂机。涤纶织物表面涂层喷涂机,包括:机体,所述机体的一侧设置有进料口,所述机体内部的一端设置有第一滚筒,所述第一滚筒的一侧设置有第二滚筒,所述机体上靠近第一滚筒和第二滚筒之间的一侧设置有出气口,所述机体内部的上端设置有一组抽气口,所述机体的外侧设置有导气管,所述抽气口和出气口的一端均与导气管相连接,所述导气管上设置有气泵。本实用新型提供的涤纶织物表面涂层喷涂机能够将涤纶织物上残留的杂质弹起的同时,将涤纶织物表面杂质吸除,从而实现对涤纶织物表面的清洁,提高涤纶织物的制作质量。

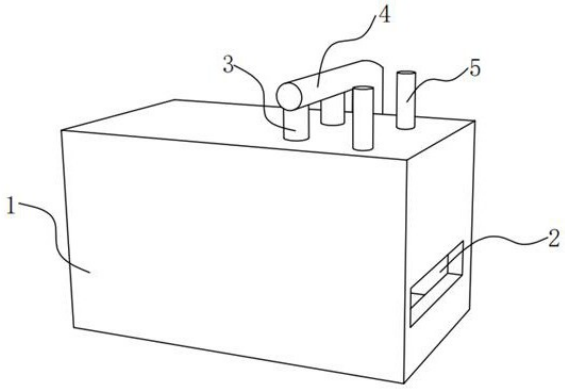


CN 221433626 U

1.一种涤纶织物表面涂层喷涂机,其特征在于,包括:

机体(1),所述机体(1)的一侧设置有进料口(2),所述机体(1)内部的一端设置有第一滚筒(7),所述第一滚筒(7)的一侧设置有第二滚筒(10),所述机体(1)上靠近第一滚筒(7)和第二滚筒(10)之间的一侧设置有出气口(9),所述机体(1)内部的上端设置有一组抽气口(3),所述机体(1)的外侧设置有导气管(4),所述抽气口(3)和出气口(9)的一端均与导气管(4)相连接,所述导气管(4)上设置有气泵(15)。

2.根据权利要求1所述的一种涤纶织物表面涂层喷涂机,其特征在于,所述气泵(15)的上方设置有过滤箱(16)。

3.根据权利要求1所述的一种涤纶织物表面涂层喷涂机,其特征在于,所述第一滚筒(7)的上方设置有毛刷(6),所述机体(1)的上方设置有一组电动推杆(5),所述电动推杆(5)的输出轴贯穿机体(1)和毛刷(6)连接。

4.根据权利要求1所述的一种涤纶织物表面涂层喷涂机,其特征在于,所述第二滚筒(10)的一侧设置有一组第三滚筒(11),所述第三滚筒(11)的一侧设置有第四滚筒(17),所述机体(1)的一侧设置有出料口(14)。

5.根据权利要求4所述的一种涤纶织物表面涂层喷涂机,其特征在于,所述第四滚筒(17)和第三滚筒(11)之间设置有输料管(12),所述输料管(12)的底部设置有若干喷头(8),所述第四滚筒(17)的上方设置有刮板(13)。

# 一种涤纶织物表面涂层喷涂机

## 技术领域

[0001] 本实用新型涉及涤纶织物加工技术领域,尤其涉及一种涤纶织物表面涂层喷涂机。

## 背景技术

[0002] 涤纶面料是日常生活中用的非常多的一种化纤服装面料,其最大的优点是抗皱性和保形性很好,因此,适合做外套服装、各类箱包和帐篷等户外用品,涤纶织物在制作过程中,会对织物的表面进行喷涂,它能使在面料表面形成一层均匀的覆盖胶料,从而达到防水,防风等功能,因此常常会用到喷涂机对涤纶织物进行加工。

[0003] 申请号为202122826445.3的实用新型专利公开了一种涤纶面料涂层喷涂装置,该涤纶面料涂层喷涂装置,通过罐体内部的搅拌棍不停搅拌灌中的染料,通过喷涂装置将染料均匀涂覆到布料上,再通过速干装置使其速干,方便快捷,但是,上述设计中仍存在一定的不足之处,其在使用时,无法对涤纶织物表面残留的毛线或者杂质进行清理,导致在喷涂过程中,容易造成布料表面凹凸不平,影响涤纶织物的制作质量。

[0004] 因此,有必要提供一种涤纶织物表面涂层喷涂机解决上述技术问题。

## 实用新型内容

[0005] 针对上述情况,为克服现有技术缺陷,本实用新型提供了一种涤纶织物表面涂层喷涂机能够将涤纶织物上残留的杂质弹起的同时,将涤纶织物表面杂质吸除,从而实现对涤纶织物表面的清洁,提高涤纶织物的制作质量。

[0006] 为实现上述目的,本实用新型采用的技术方案如下:

[0007] 涤纶织物表面涂层喷涂机,包括:机体,所述机体的一侧设置有进料口,所述机体内部的一端设置有第一滚筒,所述第一滚筒的一侧设置有第二滚筒,所述机体上靠近第一滚筒和第二滚筒之间的一侧设置有出气口,所述机体内部的上端设置有一组抽气口,所述机体的外侧设置有导气管,所述抽气口和出气口的一端均与导气管相连接,所述导气管上设置有气泵。

[0008] 优选的,所述气泵的上方设置有过滤箱。

[0009] 优选的,所述第一滚筒的上方设置有毛刷,所述机体的上方设置有一组电动推杆,所述电动推杆的输出轴贯穿机体和毛刷连接。

[0010] 优选的,所述第二滚筒的一侧设置有一组第三滚筒,所述第三滚筒的一侧设置有第四滚筒,所述机体的一侧设置有出料口。

[0011] 优选的,所述第四滚筒和第三滚筒之间设置有输料管,所述输料管的底部设置有若干喷头,所述第四滚筒的上方设置有刮板。

[0012] 与现有技术相比,本实用新型具有以下有益效果:

[0013] (1)本实用新型通过抽气口和出气口,利用出气口水平方向吹动涤纶织物,从而造成涤纶织物出现晃动,能够将涤纶织物上残留的杂质弹起,同时启动抽气口,对涤纶织物表

面杂质吸除的同时,可将出气口弹起的杂质一同吸除,从而实现对涤纶织物表面的清洁;

[0014] (2)本实用新型利用毛刷,能够对涤纶织物进行预处理,可将布面上的线头和细小的沙子刷掉,实现对布面的清洁,进一步提高对涤纶织物清洁的效果,并且电动推杆能够带动毛刷上下移动,可以根据涤纶织物的厚度,调节毛刷和第一滚筒之间的距离,使得刮除效果更好。

## 附图说明

[0015] 图1为本实用新型提供的涤纶织物表面涂层喷涂机的结构示意图;

[0016] 图2为本实用新型提供的涤纶织物表面涂层喷涂机的剖视结构示意图;

[0017] 图3为本实用新型提供的涤纶织物表面涂层喷涂机的后视结构示意图;

[0018] 图4为图2中抽气口和出气口的结构示意图;

[0019] 图5为图2中毛刷的结构示意图。

[0020] 其中,附图标记对应的名称为:1-机体,2-进料口,3-抽气口,4-导气管,5-电动推杆,6-毛刷,7-第一滚筒,8-喷头,9-出气口,10-第二滚筒,11-第三滚筒,12-输料管,13-刮板,14-出料口,15-气泵,16-过滤箱,17-第四滚筒。

## 具体实施方式

[0021] 下面结合附图说明和实施例对本实用新型作进一步说明,本实用新型的方式包括但不仅限于以下实施例。

[0022] 实施例1

[0023] 如图1-5所示,为本实用新型提供的涤纶织物表面涂层喷涂机,包括:机体1,所述机体1的一侧设置有进料口2,在使用时,可将涤纶织物从进料口2导入进行喷涂工作,所述机体1内部的一端设置有第一滚筒7,所述第一滚筒7的一侧设置有第二滚筒10,利用第一滚筒7和第二滚筒10的转动,带动涤纶织物的移动,所述机体1上靠近第一滚筒7和第二滚筒10之间的一侧设置有出气口9,在使用时,启动出气口9,出气口9水平方向吹动涤纶织物,从而造成涤纶织物出现晃动,能够将涤纶织物上残留的杂质弹起,所述机体1内部的上端设置有一组抽气口3,在使用时,同时启动抽气口3,将涤纶织物表面没有刮除干净的杂质吸除,配合出气口9的使用,可将粘附的杂质弹起,然后利用抽气口3吸除,从而实现对涤纶织物表面的清洁,所述机体1的外侧设置有导气管4,所述抽气口3和出气口9的一端均与导气管4相连接,所述导气管4上设置有气泵15,可启动气泵15,利用导气管4实现对抽气口3的抽气后,再从出气口9排出形成循环,从而将涤纶织物表面的杂质吸除。

[0024] 实施例2

[0025] 如图3所示,所述气泵15的上方设置有过滤箱16,利用过滤箱16能够将第一抽气管3抽出的杂质进行过滤,实现对毛线以及杂质的收集,避免向出气口处排出,保证气体排出的清洁性。

[0026] 实施例3

[0027] 如图2、图5所示,所述第一滚筒7的上方设置有毛刷6,利用毛刷6能够使涤纶在被抽气吸附前,首先进行预处理,将布面上的线头和细小的沙子刷掉,实现对布面的清洁,进一步提高对涤纶织物清洁的效果,所述机体1的上方设置有一组电动推杆5,所述电动推杆5

的输出轴贯穿机体1和毛刷6连接,启动电动推杆5能够带动毛刷6上下移动,可以根据涤纶织物的厚度,调节毛刷6和第一滚筒7之间的距离,使得刮除效果更好。

[0028] 实施例4

[0029] 如图2所示,所述第二滚筒10的一侧设置有一组第三滚筒11,在使用时,将涤纶织物从第三滚筒11之间穿过,利用第三滚筒11的碾压,保证织物的平整,方便后期的喷涂,所述第三滚筒11的一侧设置有第四滚筒17,所述机体1的一侧设置有出料口14,在使用时,涤纶织物经过第四滚筒17后,将喷涂后的织物从出料口14导出,进行下一步的操作。

[0030] 实施例5

[0031] 如图2-3所示,所述第四滚筒17和第三滚筒11之间设置有输料管12,所述输料管12的底部设置有若干喷头8,当涤纶织物从第三滚筒11转出后,胶料经过输料管12从喷头8出喷出,实现对织物的喷涂,所述第四滚筒17的上方设置有刮板13,利用刮板13能够将喷出的胶料刮除平整,保证喷涂的质量。

[0032] 本实用新型提供的涤纶织物表面涂层喷涂机的工作原理如下:

[0033] 在使用时,可将涤纶织物从进料口2导入,利用第一滚筒7和第二滚筒10的转动,带动涤纶织物移动,同时启动电动推杆5调节毛刷6和第一滚筒7之间的距离,将布面上的线头和细小的沙子刷掉实现预处理,接着启动抽气口3,将涤纶织物表面没有刮除干净的杂质吸除,配合出气口9的使用,可将粘附的杂质弹起,然后利用抽气口3吸除,从而实现对涤纶织物表面的清洁,通过第三滚筒11的碾压,保证织物的平整,胶料从喷头8出喷出,实现对织物的喷涂,利用刮板13能够将喷出的胶料刮除平整,保证喷涂的质量。

[0034] 上述实施例仅为本实用新型的优选实施方式之一,不应当用于限制本实用新型的保护范围,但凡在本实用新型的主体设计思想和精神上作出的毫无实质意义的改动或润色,其所解决的技术问题仍然与本实用新型一致的,均应当包含在本实用新型的保护范围之内。

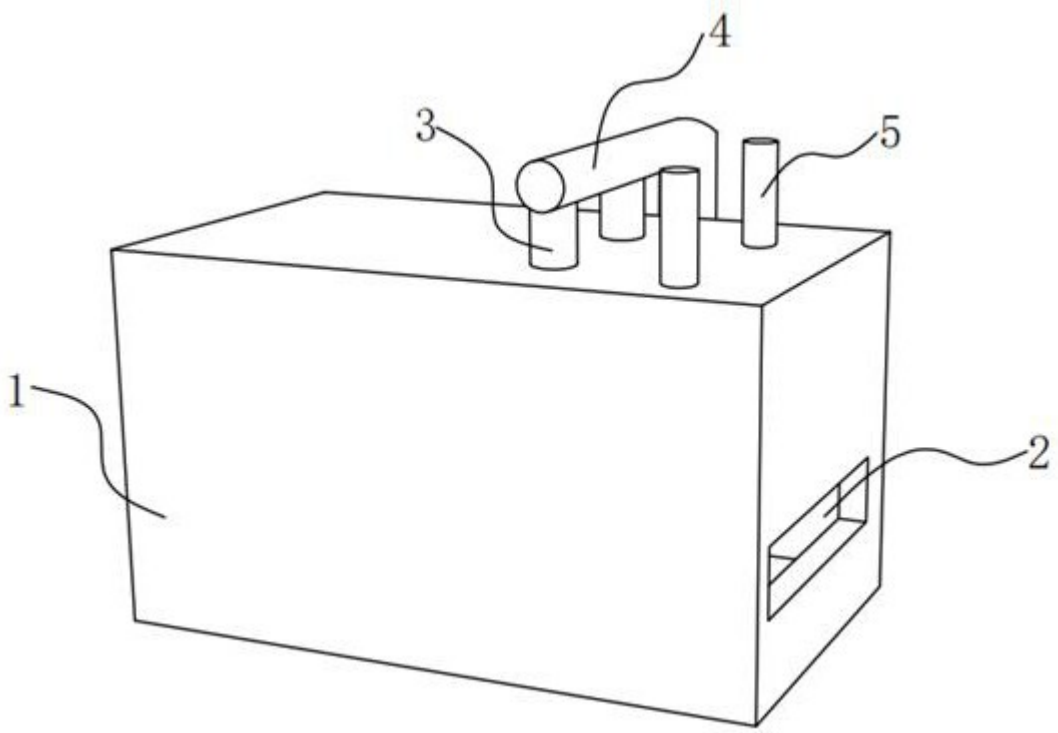


图 1

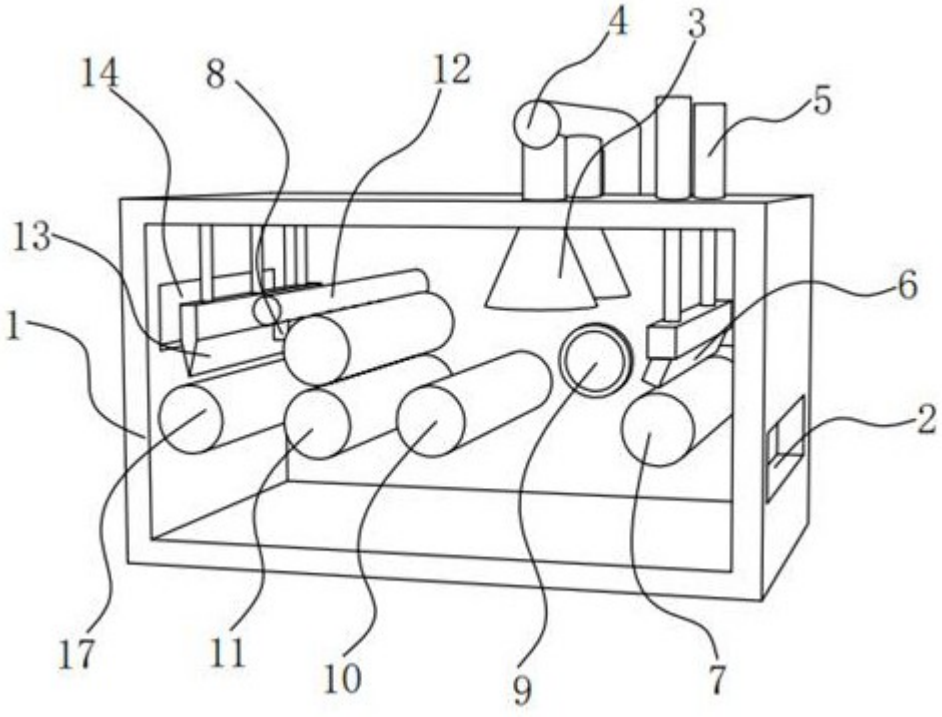


图 2

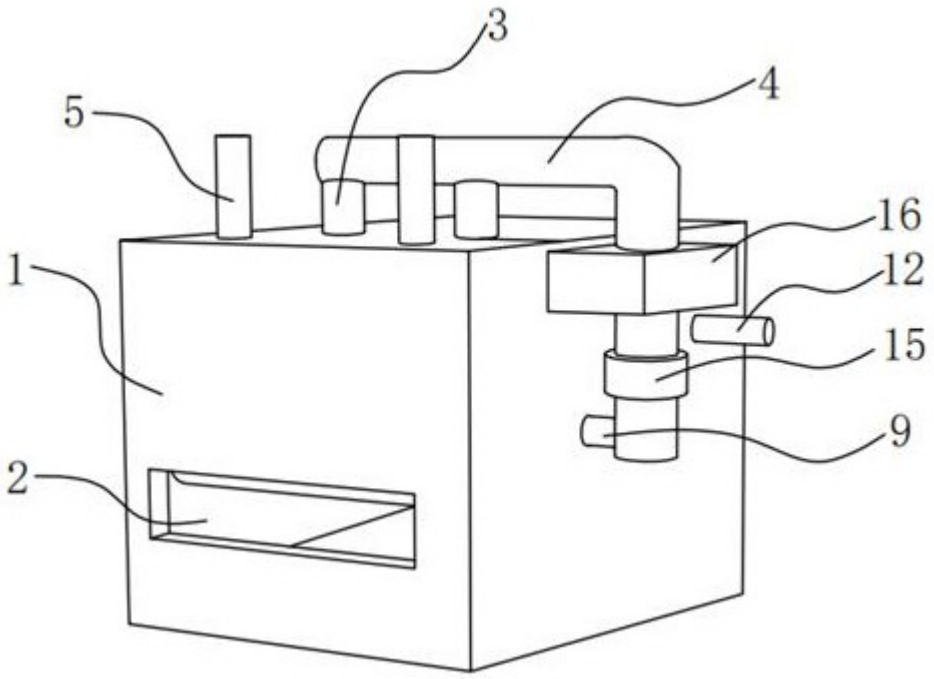


图 3

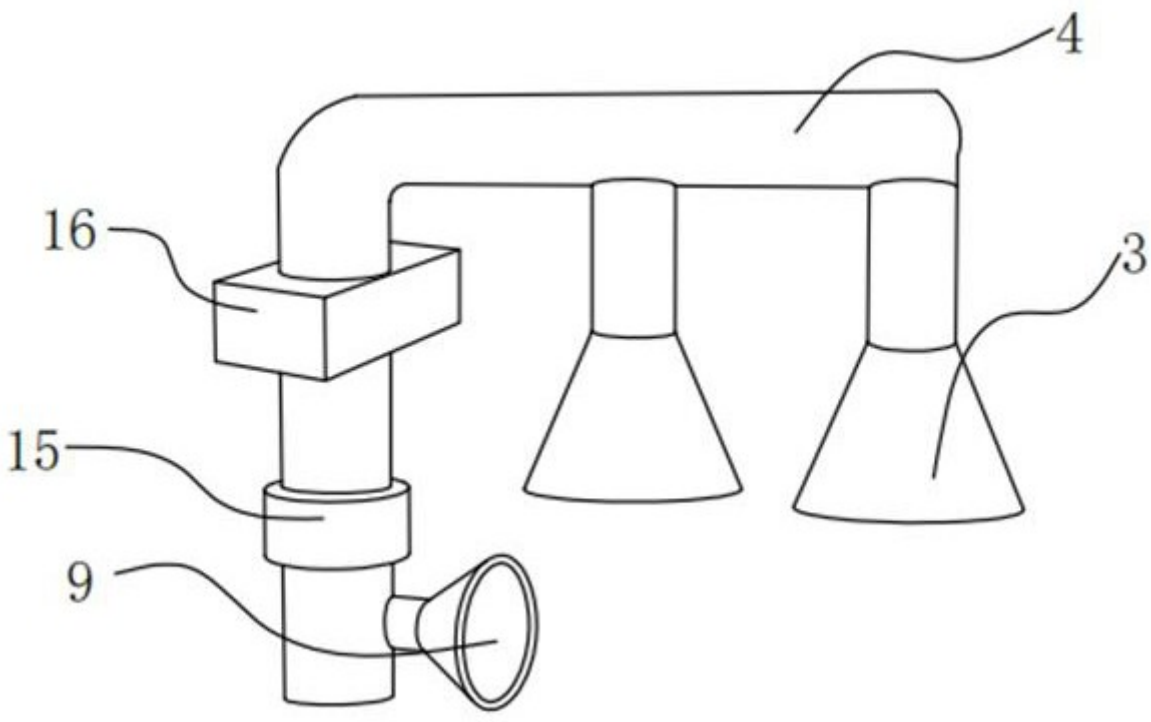


图 4

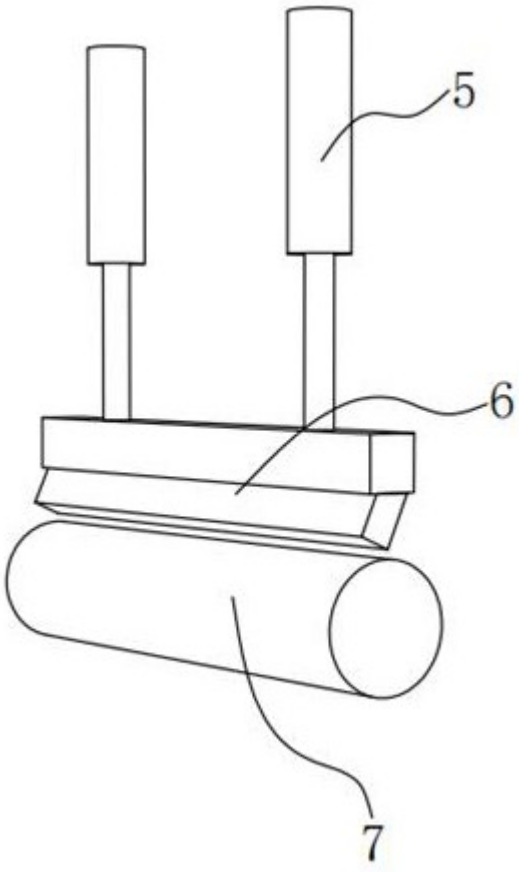


图 5