(19)中华人民共和国国家知识产权局

(12)实用新型专利

(10)授权公告号 CN 210055935 U
(45)授权公告日 2020.02.14

(21)申请号 201920554014.6

(22)申请日 2019.04.22

(73)专利权人 台州市黄岩子凡模具设计有限公司

地址 318020 浙江省台州市黄岩区北洋镇称歇村前坎头33号

(72)发明人 杨永本

(51)Int.Cl.

A47L 19/04(2006.01)

权利要求书1页 说明书2页 附图1页

(54)实用新型名称

一种带水分快速蒸发功能的筷子筒

(57)摘要

本实用新型公开了一种带水分快速蒸发功能的筷子筒，包括筒身，所述筒身的上端具有开口，所述筒身的底部具有沥水底板，所述沥水底板上开设有若干个通孔，所述筒身的底部连接有底座，所述底座的侧面分布有若干个通风口，所述通风口通过通孔与筒身的内部形成让空气流通的对流风道。优点是：本实用新型具有使筷子快速晾干的特点。

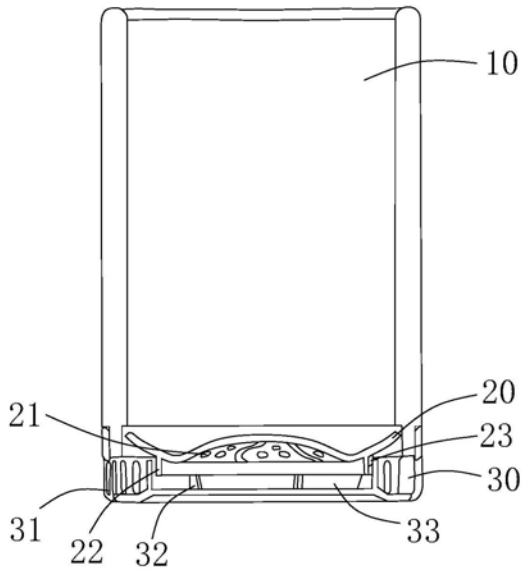

CN 210055935 U

1.一种带水分快速蒸发功能的筷子筒,包括筒身(10),所述筒身(10)的上端具有开口,其特征在于:所述筒身(10)的底部具有沥水底板(20),所述沥水底板(20)上开设有若干个通孔(21),所述筒身(10)的底部连接有底座(30),所述底座(30)的侧面分布有若干个通风口(31),所述通风口(31)通过通孔(21)与筒身(10)的内部形成让空气流通的对流风道。

2.根据权利要求1所述的一种带水分快速蒸发功能的筷子筒,其特征在于:所述沥水底板(20)与筒身(10)为分体式连接,所述沥水底板(20)的底部具有支撑圈(22)及定位块(23),所述定位块(23)分布在支撑圈(22)的外周面;所述底座(30)内具有储水槽(33),所述储水槽(33)内具有支撑板(32),所述支撑圈(22)贴合在支撑板(32)的上端面,所述定位块(23)的外端面与储水槽(33)的内壁抵接。

3.根据权利要求2所述的一种带水分快速蒸发功能的筷子筒,其特征在于:所述通风口(31)与通孔(21)之间具有过风通道,所述过风通道的结构为:所述沥水底板(20)的边沿与筒身(10)的内壁贴合形成密封壁,所述定位块(23)相互之间与储水槽(33)的内壁形成通风区,所述通风口(31)连通通风区。

4.根据权利要求1或2或3所述的一种带水分快速蒸发功能的筷子筒,其特征在于:所述沥水底板(20)的底面为中部向上凸起的球面结构。

5.根据权利要求4所述的一种带水分快速蒸发功能的筷子筒,其特征在于:所述底座(30)与筒身(10)为可拆卸式连接。

一种带水分快速蒸发功能的筷子筒

技术领域

[0001] 本实用新型属于筷子收纳技术领域，尤其是涉及一种带水分快速蒸发功能的筷子筒。

背景技术

[0002] 目前，筷子筒是一种插放筷子的器具，是每家每户必备的家居物件，普通的筷子筒，筷子洗净后插放其中，水分无法排出，筷子筒的底部易潮湿积水，滋生细菌，导致筷子发霉，需要频繁的更换家中所使用的筷子；且普通的筷子筒底部平底的设计，使得放置在筷子筒中的筷子由于潮湿的影响而粘连在一起，不易干燥。因此，有必要予以改进。

发明内容

[0003] 本实用新型的目的是针对上述现有技术存在的不足，提供一种水分快速蒸发功能的筷子筒，它具有使筷子快速晾干的特点。

[0004] 为了实现上述目的，本实用新型所采取的技术方案是：一种带水分快速蒸发功能的筷子筒，包括筒身，所述筒身的上端具有开口，所述筒身的底部具有沥水底板，所述沥水底板上开设有若干个通孔，所述筒身的底部连接有底座，所述底座的侧面分布有若干个通风口，所述通风口通过通孔与筒身的内部形成让空气流通的对流风道。

[0005] 所述沥水底板与筒身为分体式连接，所述沥水底板的底部具有支撑圈及定位块，所述定位块分布在支撑圈的外周面；所述底座内具有储水槽，所述储水槽内具有支撑板，所述支撑圈贴合在支撑板的上端面，所述定位块的外端面与储水槽的内壁抵接。

[0006] 所述通风口与通孔之间具有过风通道，所述过风通道的结构为：所述沥水底板的边沿与筒身的内壁贴合形成密封壁，所述定位块相互之间与储水槽的内壁形成通风区，所述通风口连通通风区。

[0007] 所述沥水底板的底面为中部向上凸起的球面结构。

[0008] 所述底座与筒身为可拆卸式连接。

[0009] 采用上述结构以后，本实用新型和现有技术相比所具有的优点是：本实用新型通过底座上通风口与筒身的内部形成空气对流，这样能够快速去除筷子上残留的水分，同时，沥水底板上的通孔能够将筒身底部的积水排出，避免了细菌的滋生；汲水底板上的凸起结构利于筷子放置后呈现散开状态，增加空气接触面积，以便让筷子快速干燥。

附图说明

[0010] 图1是本实用新型的结构示意图。

具体实施方式

[0011] 以下所述仅为本实用新型的较佳实施例，并不因此而限定本实用新型的保护范围，下面结合附图和实施例对本实用新型进一步说明。

[0012] 实施例，见图1所示：一种带水分快速蒸发功能的筷子筒，包括筒身10、沥水底板20及底座30，筒身10的上端具有开口，沥水底板20位于筒身10的底部，其底面为中部向上凸起的球面结构，该球面结构能够使得放置在该沥水底板20上的筷子呈现散开的状态，增大筷子的表面与空气的接触面积，以便筷子快速干燥。沥水底板20与筒身10为分体式连接，且其之间弹性卡接，这种结构利于拆卸清洗。筒身10的底部弹性卡接有可拆卸式的底座30，底座30上具有通风口31，通风口31贯穿底座30的内外端面。沥水底板20的底部具有支撑圈22及定位块23，定位块23的数量最佳为十二个但不限定于十二个，其均匀分布在支撑圈22的外周面；在底座30内具有储水槽33，储水槽33位于沥水底板20的正下方，其能够存储从通孔21中流出的积水。在储水槽33内分布有支撑板32，支撑板32的高度低于储水槽33的深度，支撑板32的数量最佳为六个但不限定于六个，支撑圈22的底面抵接在支撑板32的上端面；定位块23的外端面与储水槽33的内壁抵接，储水槽33的上端与沥水底板20的板面之间形成间隙。在沥水底板20上开设有若干个通孔21，通风口31与通孔21之间具有过风通道，过风通道的结构为：沥水底板20的边沿与筒身10的内壁弹性贴合形成密封壁，使得风不能在该位置向上流通，储水槽33的上端与沥水底板20的板面之间具有间隙，定位块23相互之间与储水槽33的内壁形成通风区，通风口31连通通风区。在使用中，空气通过通风口31进入到过风通道内，并通过过风通道穿过沥水底板20上的通孔21进入到筒身10内；相应的，筒身10内的空气会从通孔21中流出，再通过过风通道从另一侧的通风口31排出，这种空气对流效果能够便于快速去除筷子上的水分，让筷子尽快干燥，避免细菌滋生。

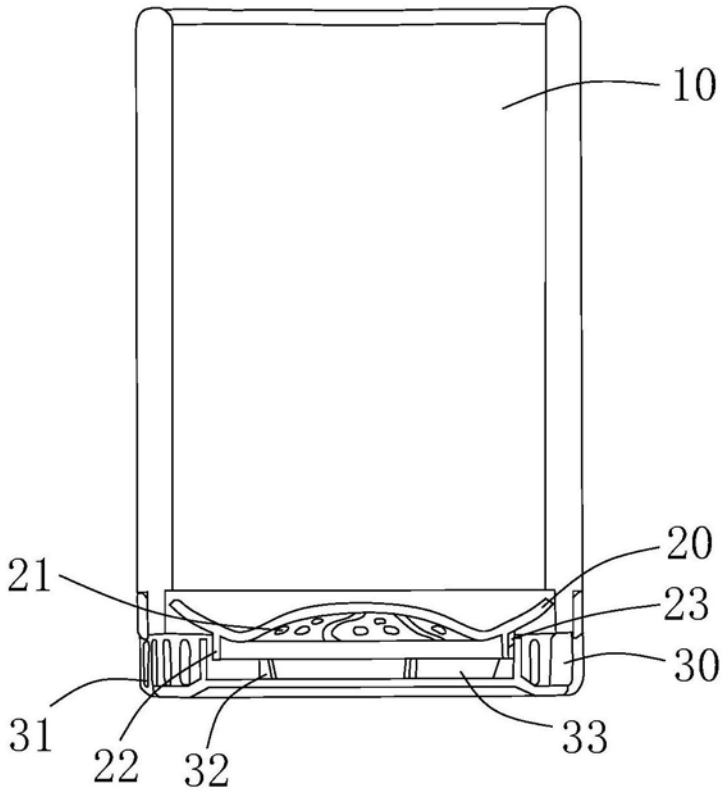

图1