(19)中华人民共和国国家知识产权局

(12)实用新型专利

(10)授权公告号 CN 213667419 U
(45)授权公告日 2021.07.13

(21)申请号 202020745990.2

(22)申请日 2020.05.08

(73)专利权人 徐州市中心医院
地址 221009 江苏省徐州市泉山区解放南路199号

(72)发明人 马传荣 赵志文 沈越

(74)专利代理机构 西安汇恩知识产权代理事务所(普通合伙) 61244
代理人 张伟花

(51)Int.Cl.
A61M 25/02(2006.01)

权利要求书1页 说明书3页 附图2页

(54)实用新型名称

一种肝胆胰外科导管固定装置

(57)摘要

本实用新型涉及医疗器械技术领域，且公开了一种肝胆胰外科导管固定装置，包括固定板，所述固定板的前端面开设有通腔，固定板的前端面还固定连接有半环套一，固定板的前端还固定连接有固定块，固定块的一侧面开设有凹槽，凹槽内设置有调节杆，调节杆的侧面固定连接有与凹槽相匹配的滑块。该肝胆胰外科导管固定装置能够将导管夹持固定住，避免了导管使用过程中出现脱离的现象，安全性能高，而且，通过两个弹性卡块对导管夹持固定，也避免了位于人体外部的导管活动会牵连内部的导管随之移位，从而避免了外部导管的活动给患者造成不必要的痛苦，舒适性好，从而便于患者的使用，且医护人员操作起来简单方便。

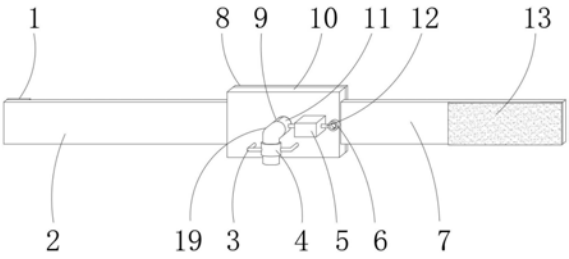

CN 213667419 U

1.一种肝胆胰外科导管固定装置,包括固定板(10),其特征在于:所述固定板(10)的前端面开设有通腔(15),固定板(10)的前端面还固定连接有半环套一(9),固定板(10)的前端还固定连接有固定块(5),固定块(5)的一侧面开设有凹槽(17),凹槽(17)内设置有调节杆(12),调节杆(12)的侧面固定连接有与凹槽(17)相匹配的滑块(16),滑块(16)与凹槽(17)的内嵌入面之间设置有弹簧(18),弹簧(18)套设于调节杆(12)上,调节杆(12)的一端延伸至凹槽(17)外并固定连接有半环套二(11),半环套二(11)的一端与固定板(10)的前端面滑动连接,半环套一(9)和半环套二(11)的内侧面固定连接有相匹配的弹性卡块(14),调节杆(12)的另一端贯穿凹槽(17)的内嵌入面并延伸至固定块(5)外,固定板(10)的一侧面固定连接有绑带一(2),固定板(10)的另一侧面固定连接有绑带二(7)。

2.根据权利要求1所述的一种肝胆胰外科导管固定装置,其特征在于:所述绑带一(2)的后端面固定连接有魔术贴勾面(1),绑带二(7)前端面固定连接有魔术贴毛面(13)。

3.根据权利要求1所述的一种肝胆胰外科导管固定装置,其特征在于:所述固定板(10)的前端面设置有弯管(19),弯管(19)的外侧面固定连接有固定套(4),固定套(4)的侧面通过对称设置的连接杆(3)与固定板(10)的前端面固定连接。

4.根据权利要求1所述的一种肝胆胰外科导管固定装置,其特征在于:所述固定板(10)的后端面固定连接有相匹配的防护垫(8)。

5.根据权利要求1所述的一种肝胆胰外科导管固定装置,其特征在于:所述调节杆(12)贯穿凹槽(17)内嵌入面并延伸至固定块(5)外的一端固定连接有拉环(6)。

6.根据权利要求5所述的一种肝胆胰外科导管固定装置,其特征在于:所述拉环(6)的内侧面固定连接有相匹配的橡胶垫圈。

一种肝胆胰外科导管固定装置

技术领域

[0001] 本实用新型涉及医疗器械技术领域，具体为一种肝胆胰外科导管固定装置。

背景技术

[0002] 随着时代的发展，为了能够减少疾病给人们带来的痛苦，医疗器械也越来越全面，临床上介入治疗时，往往会在腹部进行插管，一般需要将导管进行定位，目前采用的做法通常是用纱布和胶带固定导管，在实际的使用中，导管容易容易脱落或晃动，使用起来安全性不高，且当外部的导管活动晃动时会牵连内部导管移位，舒适性不好，给患者造成不必要的痛苦。

[0003] 为此，我们设计了一种肝胆胰外科导管固定装置。

实用新型内容

[0004] 针对现有技术的不足，本实用新型提供了一种肝胆胰外科导管固定装置，解决了现有肝胆胰外科导管固定装置在使用时，导管容易容易脱落或晃动，使用起来安全性不高，且当外部的导管活动晃动时会牵连内部导管移位，舒适性不好，给患者造成不必要痛苦的问题。

[0005] 为了达到上述目的，本实用新型所采用的技术方案是：

[0006] 一种肝胆胰外科导管固定装置，包括固定板，所述固定板的前端面开设有通腔，固定板的前端面还固定连接有半环套一，固定板的前端还固定连接有固定块，固定块的一侧面开设有凹槽，凹槽内设置有调节杆，调节杆的侧面固定连接有与凹槽相匹配的滑块，滑块与凹槽的内嵌入面之间设置有弹簧，弹簧套设于调节杆上，调节杆的一端延伸至凹槽外并固定连接有半环套二，半环套二的一端与固定板的前端面滑动连接，半环套一和半环套二的内侧面固定连接有相匹配的弹性卡块，调节杆的另一端贯穿凹槽的内嵌入面并延伸至固定块外，固定板的一侧面固定连接有绑带一，固定板的另一侧面固定连接有绑带二。

[0007] 进一步的，所述绑带一的后端面固定连接有魔术贴勾面，绑带二前端面固定连接有魔术贴毛面。

[0008] 进一步的，所述固定板的前端面设置有弯管，弯管的外侧面固定连接有固定套，固定套的侧面通过对称设置的连接杆与固定板的前端面固定连接。

[0009] 进一步的，所述固定板的后端面固定连接有相匹配的防护垫。

[0010] 进一步的，所述调节杆贯穿凹槽内嵌入面并延伸至固定块外的一端固定连接有拉环。

[0011] 进一步的，所述拉环的内侧面固定连接有相匹配的橡胶垫圈。

[0012] 本实用新型的有益效果为：

[0013] 1、该实用新型在使用时，通过绑带一和绑带二将装置整体固定于患者的腰部，再先向右拉动调节杆，调节杆的水平右移带动滑块在凹槽内水平向右，挤压弹簧，同时调节杆的右移带动半环套二的右移，使开设于固定板前端面的通腔显露出，将导管贯穿通腔，进行

插管，插管完毕后，再松开调节杆，弹簧的弹性推动滑块的水平左移，滑块的水平移动带动调节杆的水平左移，调节杆的水平左移带动半环套二的水平移动，使半环套一和半环套二内侧面的弹性卡块将导管夹持固定住，避免了导管使用过程中出现脱离的现象，安全性能高，而且，通过两个弹性卡块对导管夹持固定，也避免了位于人体外部的导管活动会牵连内部的导管随之移位，从而避免了外部导管的活动给患者造成不必要的痛苦，舒适性好，从而便于患者的使用，且医护人员操作起来简单方便。

[0014] 2、该实用新型通过设置的魔术贴勾面和魔术贴毛面，便于通过绑带一和绑带二将装置固定于患者身体上，且使用起来方便快捷，通过设置的弯管，在使用时，将导管贯穿弯管，导管通过弯管弯曲，能够避免导管发生折弯而影响导管的流通。

附图说明

[0015] 图1为本实用新型的结构示意图；

[0016] 图2为本实用新型局部剖视的结构示意图；

[0017] 图3为本实用新型中固定块剖视的结构示意图。

[0018] 图中：1、魔术贴勾面；2、绑带一；3、连接杆；4、固定套；5、固定块；6、拉环；7、绑带二；8、防护垫；9、半环套一；10、固定板；11、半环套二；12、调节杆；13、魔术贴毛面；14、弹性卡块；15、通腔；16、滑块；17、凹槽；18、弹簧；19、弯管。

具体实施方式

[0019] 为使本实用新型实施例的目的、技术方案和优点更加清楚，下面将结合本实用新型实施例中的附图，对本实用新型实施例中的技术方案进行清楚、完整地描述，显然，所描述的实施例是本实用新型一部分实施例，而不是全部的实施例。基于本实用新型中的实施例，本领域普通技术人员在没有作出创造性劳动前提下所获得的所有其他实施例，都属于本实用新型保护的范围。

[0020] 参看图1-3：一种肝胆胰外科导管固定装置，包括固定板10，固定板10的前端面开设有通腔15，固定板10的前端面还固定连接有半环套一9，固定板10的前端还固定连接有固定块5，固定块5的一侧面开设有凹槽17，凹槽17内设置有调节杆12，调节杆12的侧面固定连接有与凹槽17相匹配的滑块16，滑块16与凹槽17的内嵌入面之间设置有弹簧18，弹簧18套设于调节杆12上，调节杆12的一端延伸至凹槽17外并固定连接有半环套二11，半环套二11的一端与固定板10的前端面滑动连接，半环套一9和半环套二11的内侧面固定连接有相匹配的弹性卡块14，调节杆12的另一端贯穿凹槽17的内嵌入面并延伸至固定块5外，固定板10的一侧面固定连接有绑带一2，固定板10的另一侧面固定连接有绑带二7。

[0021] 绑带一2的后端面固定连接有魔术贴勾面1，绑带二7前端面固定连接有魔术贴毛面13，通过设置的魔术贴勾面1和魔术贴毛面13，便于通过绑带一2和绑带二7将装置固定于患者身体上，且使用起来方便快捷。

[0022] 固定板10的前端面设置有弯管19，弯管19的外侧面固定连接有固定套4，固定套4的侧面通过对称设置的连接杆3与固定板10的前端面固定连接，通过设置的弯管19，在使用时，将导管贯穿弯管19，导管通过弯管19弯曲，能够避免导管发生折弯而影响导管的流通。

[0023] 固定板10的后端面固定连接有相匹配的防护垫8，通过设置的防护垫8，使患者使

用时更加舒适。

[0024] 调节杆12贯穿凹槽17内嵌入面并延伸至固定块5外的一端固定连接有拉环6，通过设置的拉环6，便于操作人员拉动调节杆12。

[0025] 拉环6的内侧面固定连接有相匹配的橡胶垫圈，通过设置的橡胶垫圈，使操作人员使用拉环6时更加舒适。

[0026] 综上所述，本实用新型在使用时，通过绑带一2和绑带二7将装置整体固定于患者的腰部，再向右拉动调节杆12，调节杆12的水平右移带动滑块16在凹槽17内水平向右，挤压弹簧18，同时调节杆12的右移带动半环套二11的右移，使开设于固定板前端面的通腔15显露出，将导管贯穿通腔15，进行插管，插管完毕后，再松开调节杆12，弹簧18的弹性推动滑块16的水平左移，滑块16的水平移动带动调节杆12的水平左移，调节杆12的水平左移带动半环套二11的水平移动，使半环套一9和半环套二11内侧面的弹性卡块14将导管夹持固定住，避免了导管使用过程中出现脱离的现象，安全性能高，而且，通过两个弹性卡块14对导管夹持固定，也避免了位于人体外部的导管活动会牵连内部的导管随之移位，从而避免了外部导管的活动给患者造成不必要的痛苦，舒适性好，从而便于患者的使用，且医护人员操作起来简单方便。

[0027] 在本实用新型的描述中，需要说明的是，术语“中心”、“上”、“下”、“左”、“右”、“竖直”、“水平”、“内”、“外”、“前”、“后”等指示的方位或位置关系为基于附图所示的方位或位置关系，仅是为了便于描述本发明和简化描述，而不是指示或暗示所指的装置或元件必须具有特定的方位、以特定的方位构造和操作，因此不能理解为对本发明的限制，在本实用新型中，除非另有明确的规定和限定，术语“设置”、“安装”、“相连”、“连接”、“固定”等术语应做广义理解，例如，可以是固定连接，也可以是可拆卸连接，或成一体；可以是机械连接，可以是直接相连，也可以通过中间媒介间接相连，可以是两个元件内部的连通或两个元件的相互作用关系。对于本领域的普通技术人员而言，可以根据具体情况理解上述术语在本实用新型中的具体含义。

[0028] 以上实施例仅用以说明本实用新型的技术方案，而非对其限制；尽管参照前述实施例对本实用新型进行了详细的说明，本领域的普通技术人员应当理解：其依然可以对前述各实施例所记载的技术方案进行修改，或者对其中部分技术特征进行等同替换；而这些修改或者替换，并不使相应技术方案的本质脱离本实用新型各实施例技术方案的精神和范围。

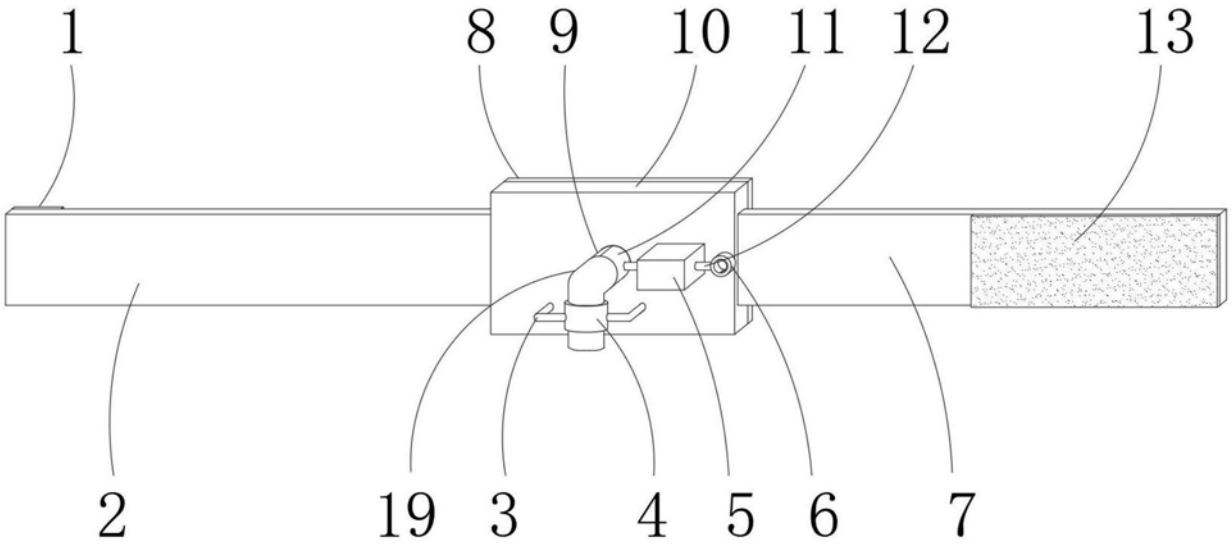

图1

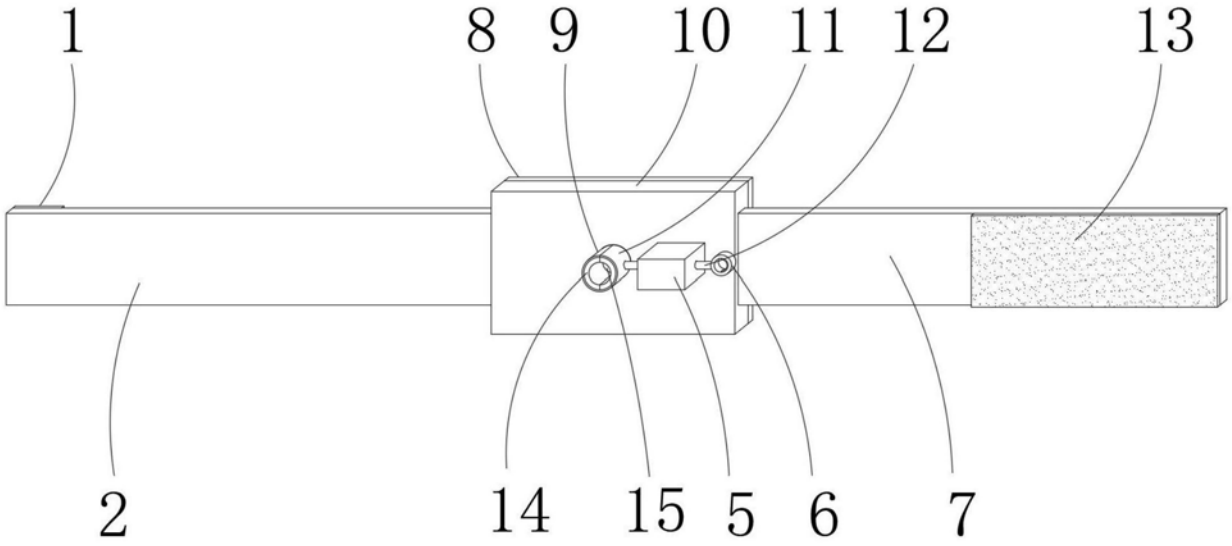

图2

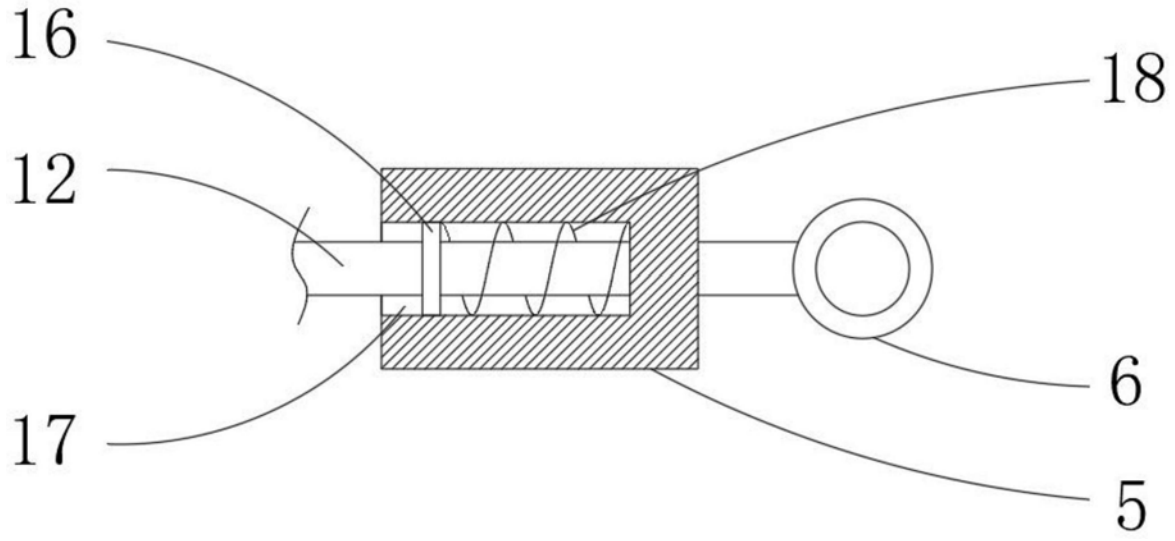

图3