(19)国家知识产权局

(12)实用新型专利

(10)授权公告号 CN 218108436 U
(45)授权公告日 2022.12.23

(21)申请号 202221020397.7
(22)申请日 2022.04.29
(73)专利权人 河南中环信环保科技股份有限公司
地址 451192 河南省郑州市新郑市郭店镇轻工路北侧、合欢路东侧
(72)发明人 张允飞 贾音至 李根芹
(74)专利代理机构 郑州中原专利事务所有限公司 41109
专利代理师 杨鑫坤
(51)Int.Cl.
B07B 9/00(2006.01)
B07B 1/28(2006.01)
B07B 1/42(2006.01)
B07B 1/46(2006.01)
B09B 3/00(2022.01)
B09B 101/55(2022.01)

权利要求书1页 说明书4页 附图6页

(54)实用新型名称

一种危废焚烧炉渣多级处理装置

(57)摘要

本实用新型公开了一种危废焚烧炉渣多级处理装置，涉及焚烧炉渣处理技术领域，包括处理外壳，处理外壳的顶面上连通固定安装有下料漏斗，处理外壳一端的中部外壁上连通固定安装有凸出安装块，且凸出安装块中固定安装有带动电机，且处理外壳的内腔中安装有连接抖动架，且处理外壳内腔的上端和中部处分别设置有过滤框架，且处理外壳的内腔下端处设置有收集盒，将炉渣通过下料漏斗通入到处理外壳中，启动带动电机，转动圆盘则会进行快速转动，从而可带动三角块沿着三角卡接环不断进行移动，此时在复位弹簧的弹力作用下，从而可不断使得连接抖动架进行来回往复移动，完成对炉渣的多级处理。

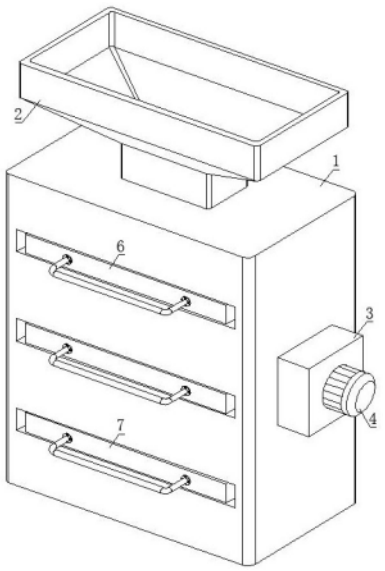

CN 218108436 U

1.一种危废焚烧炉渣多级处理装置,包括处理外壳(1),其特征在于,所述处理外壳(1)的顶面上连通固定安装有下料漏斗(2),处理外壳(1)一端的中部外壁上连通固定安装有凸出安装块(3),且凸出安装块(3)中固定安装有带动电机(4),且处理外壳(1)的内腔中安装有连接抖动架(5),且处理外壳(1)内腔的上端和中部处分别设置有过滤框架(6),且处理外壳(1)的内腔下端处设置有收集盒(7)。

2.根据权利要求1所述的一种危废焚烧炉渣多级处理装置,其特征在于,所述处理外壳(1)的内腔中设置有处理内槽(11),且处理内槽(11)内腔的一侧内壁上均匀设置有T型滑槽(12),T型滑槽(12)内腔的一端内壁上安装有复位弹簧(13)。

3.根据权利要求2所述的一种危废焚烧炉渣多级处理装置,其特征在于,所述带动电机(4)包括电机主体(41)和固定安装在电机主体(41)输出末端的转动圆盘(42),且转动圆盘(42)一侧的外周外壁上固定安装有三角块(43),且转动圆盘(42)设置在处理内槽(11)的内腔中。

4.根据权利要求3所述的一种危废焚烧炉渣多级处理装置,其特征在于,所述连接抖动架(5)包括连接架(51)和固定安装在连接架(51)一侧中部外壁上的凸出连接块(52),且连接架(51)的一端外壁上均匀设置有三处横杆(53),且过滤框架(6)和收集盒(7)均分别设置在横杆(53)上。

5.根据权利要求4所述的一种危废焚烧炉渣多级处理装置,其特征在于,所述凸出连接块(52)的一端一侧外壁上固定安装有三角卡接环(521),且三角块(43)活动卡接在三角卡接环(521)上。

6.根据权利要求5所述的一种危废焚烧炉渣多级处理装置,其特征在于,所述横杆(53)的顶面中部固定安装有连接T型块(532),且横杆(53)中部的一侧外壁上固定安装有限制T型滑块(531),且限制T型滑块(531)滑动设置在T型滑槽(12)中。

7.根据权利要求6所述的一种危废焚烧炉渣多级处理装置,其特征在于,所述过滤框架(6)包括方形框架(61)和固定安装在方形框架(61)下端内腔中的滤网(62),且方形框架(61)一侧的中部外壁上固定安装有第一凹型握把(63)。

8.根据权利要求7所述的一种危废焚烧炉渣多级处理装置,其特征在于,所述方形框架(61)底面的一侧中部处设置有第一T型单向通槽(611)。

9.根据权利要求8所述的一种危废焚烧炉渣多级处理装置,其特征在于,所述收集盒(7)包括收集盒主体(71)和固定安装在收集盒主体(71)一侧中部外壁上的第二凹型握把(72),且收集盒主体(71)底面的一侧中部处设置有第二T型单向通槽(711)。

一种危废焚烧炉渣多级处理装置

技术领域

[0001] 本实用新型涉及焚烧炉渣处理技术领域，具体为一种危废焚烧炉渣多级处理装置。

背景技术

[0002] 从不同的角度有很多种分类方法。按焚烧室分类可分为:单室焚烧炉、多室焚烧炉。而根据燃烧烟气和垃圾移动的方向的关系可将炉体分为顺流式、逆流式 交流式和二次流式。焚烧炉是常用于医疗及生活废品、动物无害化处理方面的一种无害化处理设备。焚烧炉内部在进行高温焚烧后，其焚烧炉渣通常需要进行多级过滤处理，从而得到不同体积汇总的焚烧炉渣。

[0003] 目前的焚烧炉渣在进行多级过滤处理，其处理装置通常需要多个驱动结构分别驱动过滤网进行抖动，才能有有效的对焚烧炉渣进行过滤处理，但这种方式使得使用成本较高，同时也提升了后期维护成本，不方便使用。

[0004] 针对以上问题，为此提出了一种危废焚烧炉渣多级处理装置。

实用新型内容

[0005] 本实用新型的目的在于提供一种具有卡接自锁结构的立柱装饰板，采用本装置进行工作，从而解决了上述背景中焚烧炉渣在进行多级过滤处理，其处理装置通常需要多个驱动结构分别驱动过滤网进行抖动，才能有有效的对焚烧炉渣进行过滤处理，但这种方式使得使用成本较高，同时也提升了后期维护成本，不方便使用的问题。

[0006] 为实现上述目的，本实用新型提供如下技术方案:一种危废焚烧炉渣多级处理装置，包括处理外壳，所述处理外壳的顶面上连通固定安装有下料漏斗，处理外壳一端的中部外壁上连通固定安装有凸出安装块，且凸出安装块中固定安装有带动电机，且处理外壳的内腔中安装有连接抖动架，且处理外壳内腔的上端和中部处分别设置有过滤框架，且处理外壳的内腔下端处设置有收集盒。

[0007] 进一步地，所述处理外壳的内腔中设置有处理内槽，且处理内槽内腔的一侧内壁上均匀设置有T型滑槽，T型滑槽内腔的一端内壁上安装有复位弹簧。

[0008] 进一步地，所述带动电机包括电机主体和固定安装在电机主体输出末端的转动圆盘，且转动圆盘一侧的外周外壁上固定安装有三角块，且转动圆盘设置在处理内槽的内腔中。

[0009] 进一步地，所述连接抖动架包括连接架和固定安装在连接架一侧中部外壁上的凸出连接块，且连接架的一端外壁上均匀设置有三处横杆，且过滤框架和收集盒均分别设置在横杆上。

[0010] 进一步地，所述凸出连接块的一端一侧外壁上固定安装有三角卡接环，且三角块活动卡接在三角卡接环上。

[0011] 进一步地，所述横杆的顶面中部固定安装有连接T型块，且横杆中部的一侧外壁上

固定安装有限制T型滑块，且限制T型滑块滑动设置在T型滑槽中。

[0012] 进一步地，所述过滤框架包括方形框架和固定安装在方形框架下端内腔中的滤网，且方形框架一侧的中部外壁上固定安装有第一凹型握把。

[0013] 进一步地，所述方形框架底面的一侧中部处设置有第一T型单向通槽。

[0014] 进一步地，所述收集盒包括收集盒主体和固定安装在收集盒主体一侧中部外壁上的第二凹型握把，且收集盒主体底面的一侧中部处设置有第二T型单向通槽。

[0015] 与现有技术相比，本实用新型的有益效果如下：

[0016] 1.本实用新型提出的一种危废焚烧炉渣多级处理装置，当操作者需要对炉渣进行多级过滤处理时，则可将炉渣通过下料漏斗通入到处理外壳中，此时启动带动电机，转动圆盘则会进行快速转动，从而可带动三角块沿着三角卡接环不断进行移动，此时在复位弹簧的弹力作用下，从而可不断使得连接抖动架进行来回往复移动，从而使得过滤框架和收集盒也会不断进行来回抖动，从而可将炉渣进行多级过滤后，最终落入到收集盒中，从而完成对炉渣的多级处理，这种设置不仅节约使用成本，同时也降低了后期维护成本，方便使用。

[0017] 2.本实用新型提出的一种危废焚烧炉渣多级处理装置，当操作者需要分别将被分级过滤的炉渣取出时，则可手握第一凹型握把，并向外将方形框架拉出，从而可实现将炉渣倒出，同时这种可拆卸的设置，方便了对不同过滤功能的过滤框架的更换，提升了装置的使用适应性。

附图说明

[0018] 图1为本实用新型的整体立体结构示意图；

[0019] 图2为本实用新型的处理外壳剖面图；

[0020] 图3为本实用新型的处理内槽平面结构示意图；

[0021] 图4为本实用新型的图3的A处放大图；

[0022] 图5为本实用新型的带动电机立体结构示意图；

[0023] 图6为本实用新型的连接抖动架立体结构示意图；

[0024] 图7为本实用新型的过滤框架立体结构示意图；

[0025] 图8为本实用新型的收集盒立体结构示意图。

[0026] 图中：1、处理外壳；11、处理内槽；12、T型滑槽；13、复位弹簧；2、下料漏斗；3、凸出安装块；4、带动电机；41、电机主体；42、转动圆盘；43、三角块；5、连接抖动架；51、连接架；52、凸出连接块；521、三角卡接环；53、横杆；531、限制T型滑块；532、连接T型块；6、过滤框架；61、方形框架；611、第一T型单向通槽；62、滤网；63、第一凹型握把；7、收集盒；71、收集盒主体；711、第二T型单向通槽；72、第二凹型握把。

具体实施方式

[0027] 下面将结合本实用新型实施例中的附图，对本实用新型实施例中的技术方案进行清楚、完整地描述，显然，所描述的实施例仅仅是本实用新型一部分实施例，而不是全部的实施例。基于本实用新型中的实施例，本领域普通技术人员在没有做出创造性劳动前提下所获得的所有其他实施例，都属于本实用新型保护的范围。

[0028] 为进一步了解本实用新型的内容，结合附图对本实用新型作详细描述。

[0029] 结合图1,本实用新型的一种危废焚烧炉渣多级处理装置,包括处理外壳1,处理外壳1的顶面上连通固定安装有下料漏斗2,处理外壳1一端的中部外壁上连通固定安装有凸出安装块3,且凸出安装块3中固定安装有带动电机4,且处理外壳1的内腔中安装有连接抖动架5,且处理外壳1内腔的上端和中部处分别设置有过滤框架6,且处理外壳1的内腔下端处设置有收集盒7。

[0030] 下面结合实施例对本实用新型作进一步的描述。

[0031] 实施例一:

[0032] 请参阅图1-图6,处理外壳1的内腔中设置有处理内槽11,且处理内槽11内腔的一侧内壁上均匀设置有T型滑槽12,T型滑槽12内腔的一端内壁上安装有复位弹簧13。

[0033] 带动电机4包括电机主体41和固定安装在电机主体41输出末端的转动圆盘42,且转动圆盘42一侧的外周外壁上固定安装有三角块43,且转动圆盘42设置在处理内槽11的内腔中。

[0034] 连接抖动架5包括连接架51和固定安装在连接架51一侧中部外壁上的凸出连接块52,且连接架51的一端外壁上均匀设置有三处横杆53,且过滤框架6和收集盒7均分别设置在横杆53上,凸出连接块52的一端一侧外壁上固定安装有三角卡接环521,且三角块43活动卡接在三角卡接环521上,横杆53的顶面中部固定安装有连接T型块532,且横杆53中部的一侧外壁上固定安装有限制T型滑块531,且限制T型滑块531滑动设置在T型滑槽12中。

[0035] 具体的,当操作者需要对炉渣进行多级过滤处理时,则可将炉渣通过下料漏斗2通入到处理外壳1中,此时启动带动电机4,转动圆盘42则会进行快速转动,从而可带动三角块43沿着三角卡接环521不断进行移动,此时在复位弹簧13的弹力作用下,从而可不断使得连接抖动架5进行来回往复移动,从而使得过滤框架6和收集盒7也会不断进行来回抖动,从而可将炉渣进行多级过滤后,最终落入到收集盒7中,从而完成对炉渣的多级处理,这种设置不仅节约使用成本,同时也降低了后期维护成本,方便使用。

[0036] 实施例二:

[0037] 请参阅图7和图8,过滤框架6包括方形框架61和固定安装在方形框架61下端内腔中的滤网62,且方形框架61一侧的中部外壁上固定安装有第一凹型握把63,方形框架61底面的一侧中部处设置有第一T型单向通槽611,且位于上方过滤框架6中的滤网62网孔大于位于下方过滤框架6中的滤网62网孔。

[0038] 收集盒7包括收集盒主体71和固定安装在收集盒主体71一侧中部外壁上的第二凹型握把72,且收集盒主体71底面的一侧中部处设置有第二T型单向通槽711。

[0039] 具体的,当操作者需要分别将被分级过滤的炉渣取出时,则可手握第一凹型握把63,并向外将方形框架61拉出,从而可实现将炉渣倒出,同时这种可拆卸的设置,方便了对不同过滤功能的过滤框架6的更换,提升了装置的使用适应性。

[0040] 综上所述:当操作者需要对炉渣进行多级过滤处理时,则可将炉渣通过下料漏斗2通入到处理外壳1中,此时启动带动电机4,转动圆盘42则会进行快速转动,从而可带动三角块43沿着三角卡接环521不断进行移动,此时在复位弹簧13的弹力作用下,从而可不断使得连接抖动架5进行来回往复移动,从而使得过滤框架6和收集盒7也会不断进行来回抖动,从而可将炉渣进行多级过滤后,最终落入到收集盒7中,从而完成对炉渣的多级处理,这种设置不仅节约使用成本,同时也降低了后期维护成本,方便使用,当操作者需要分别将被分级

过滤的炉渣取出时，则可手握第一凹型握把63，并向外将方形框架61拉出，从而可实现将炉渣倒出，同时这种可拆卸的设置，方便了对不同过滤功能的过滤框架6的更换，提升了装置的使用适应性。

[0041] 需要说明的是，在本文中，诸如第一和第二等之类的关系术语仅仅用来将一个实体或者操作与另一个实体或操作区分开来，而不一定要求或者暗示这些实体或操作之间存在任何这种实际的关系或者顺序。而且，术语“包括”、“包含”或者其任何其他变体意在涵盖非排他性的包含，从而使得包括一系列要素的过程、方法、物品或者设备不仅包括那些要素，而且还包括没有明确列出的其他要素，或者是还包括为这种过程、方法、物品或者设备所固有的要素。

[0042] 尽管已经示出和描述了本实用新型的实施例，对于本领域的普通技术人员而言，可以理解在不脱离本实用新型的原理和精神的情况下可以对这些实施例进行多种变化、修改、替换和变型，本实用新型的范围由所附权利要求及其等同物限定。

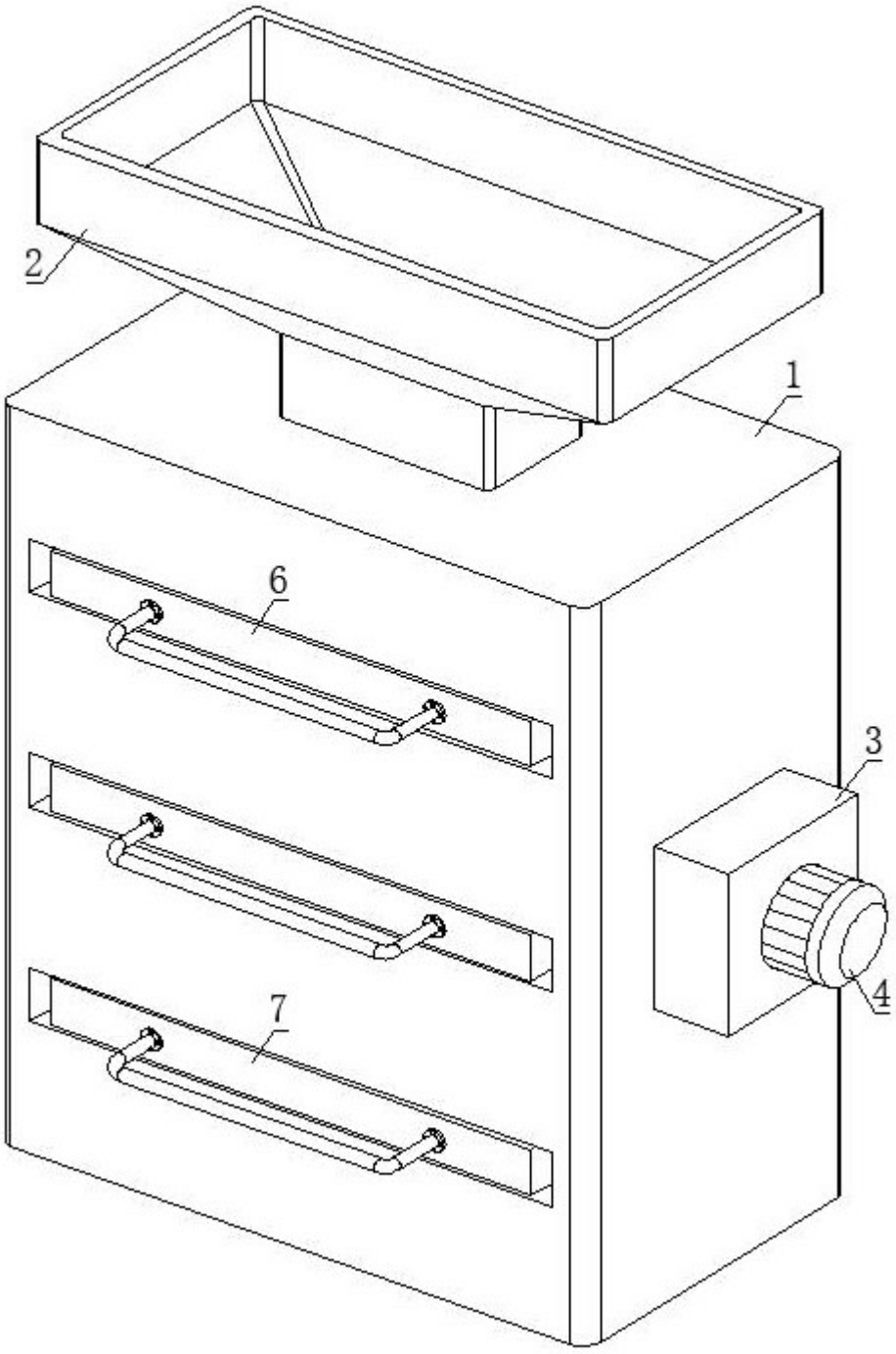

图1

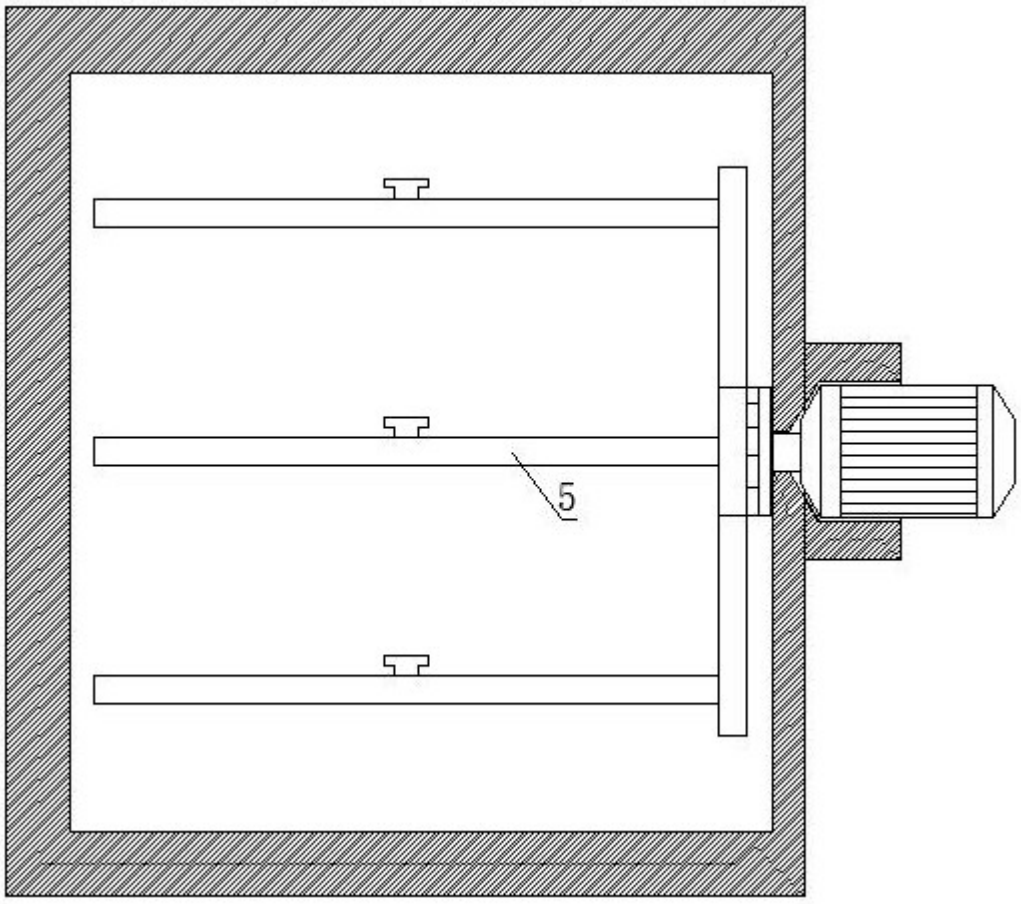

图2

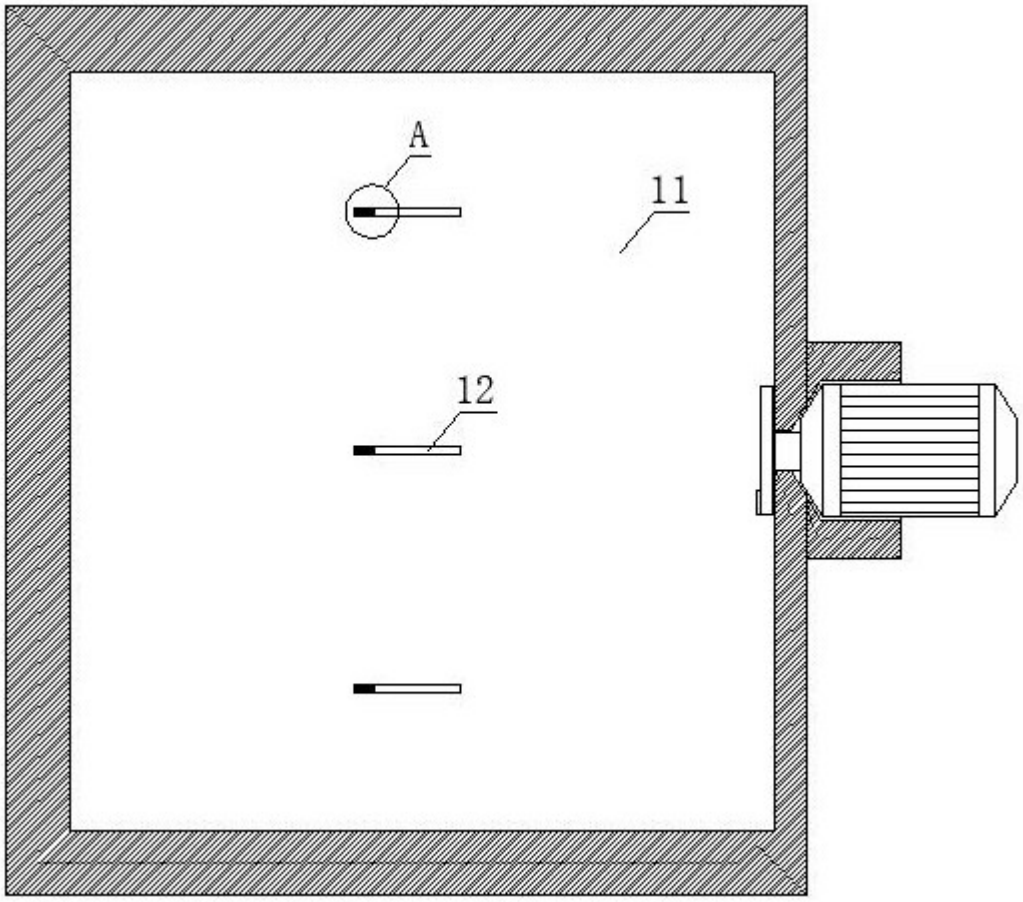

图3

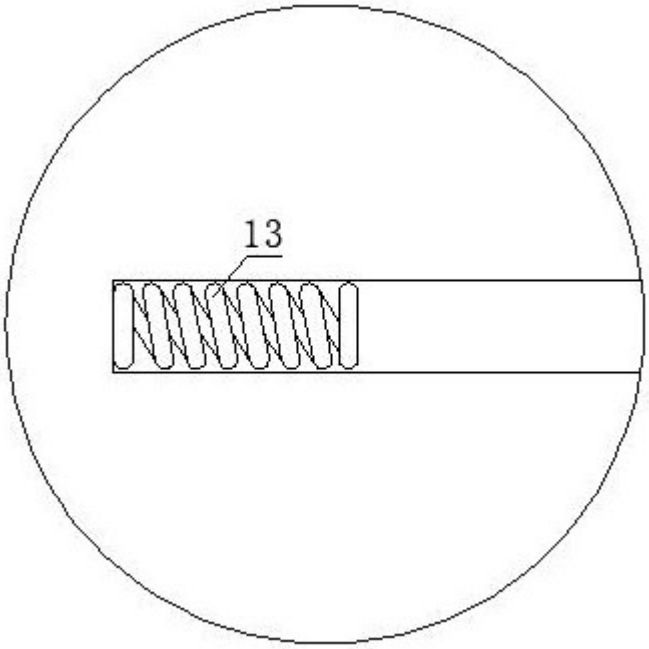

图4

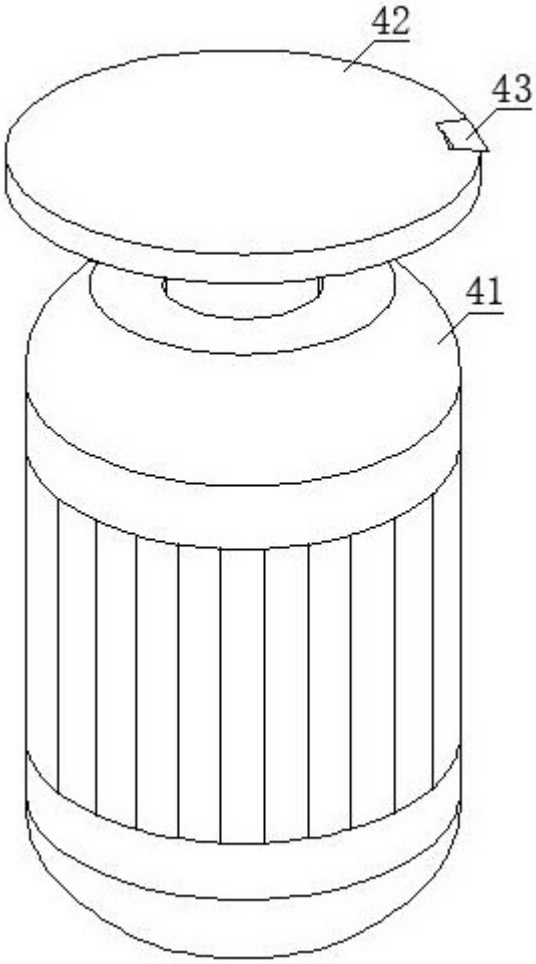

图5

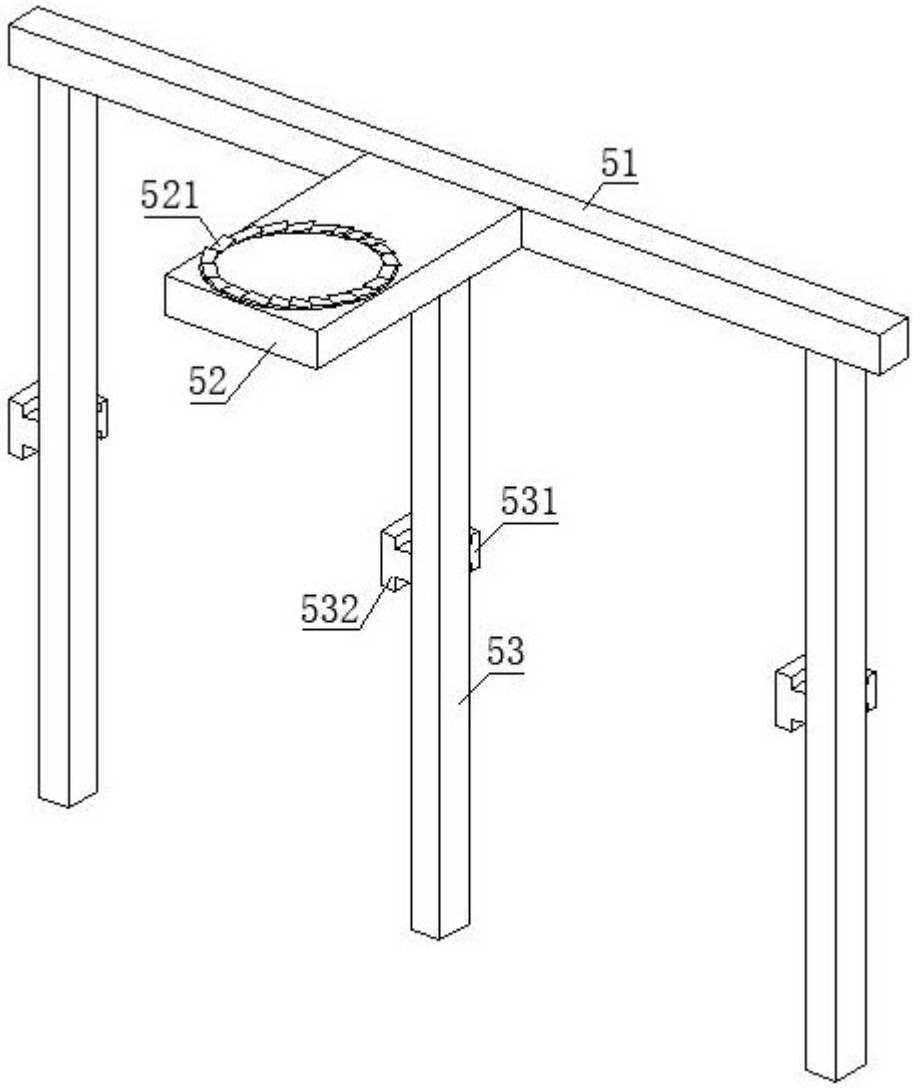

图6

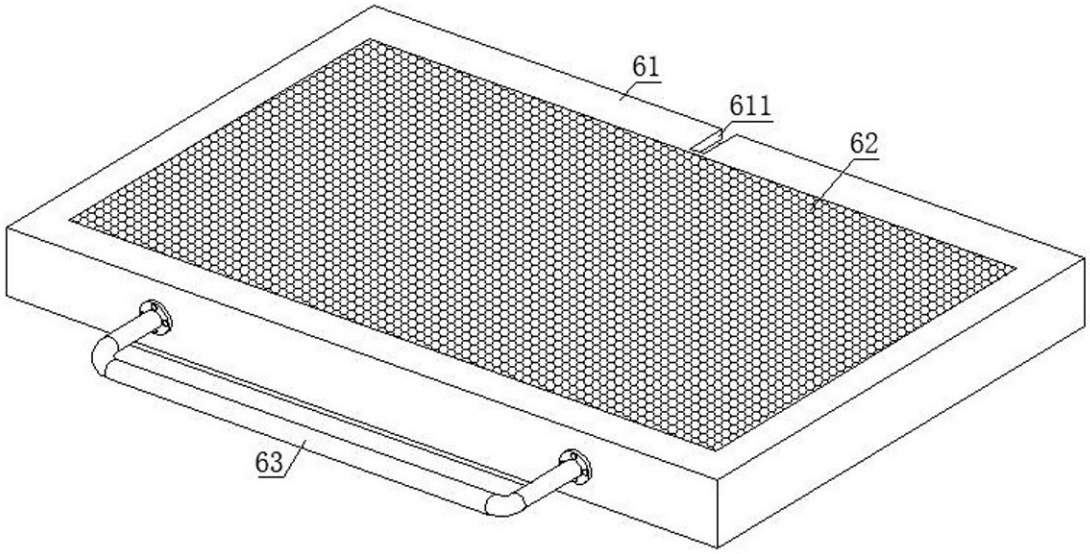

图7

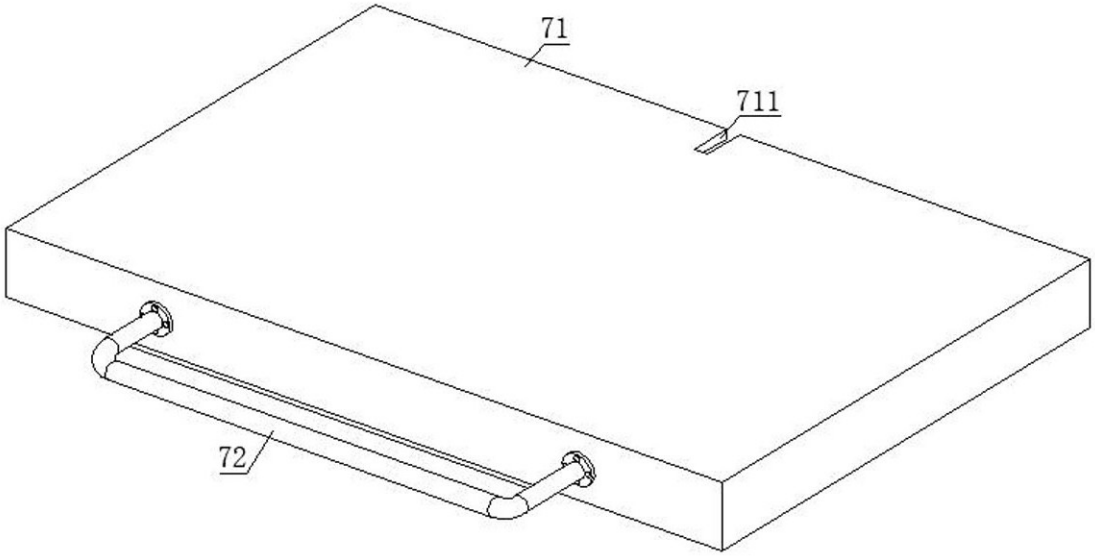

图8