(19)中华人民共和国国家知识产权局

(12)实用新型专利

(10)授权公告号 CN 203753573 U
(45)授权公告日 2014.08.06

(21)申请号 201420166086.0

(22)申请日 2014.04.08

(73)专利权人 永兴县强胜银业有限责任公司
地址 423300 湖南省郴州市永兴县柏林镇青路村珠龙组(柏林工业园)

(72)发明人 李强

(51)Int.Cl.
*B65D 25/20*(2006.01)
*B65D 25/00*(2006.01)
*B65D 25/38*(2006.01)

(ESM)同样的发明创造已同日申请发明专利

权利要求书1页 说明书2页 附图2页

(54)实用新型名称

一种自动卸货装料桶

(57)摘要

一种自动卸货装料桶，支架由四个支架脚支撑，支架的左、右端各有一根直梁，每根直梁上均开有一组定位孔，每根直梁的两端均有钩卡。装料桶的左、右端各有一个弧形转板，弧形转板的上部是转板钩，每个弧形转板的下部有一组定位杆，定位杆与定位孔相匹配；装料桶的前、后边各有一块档板，装料桶的下部有栓、栓卡。装料桶左、右端的两个弧形转板，放置在两根直梁上，弧形转板下部正中的定位杆，插入直梁上正中的定位孔内；栓经栓卡栓住装料桶。

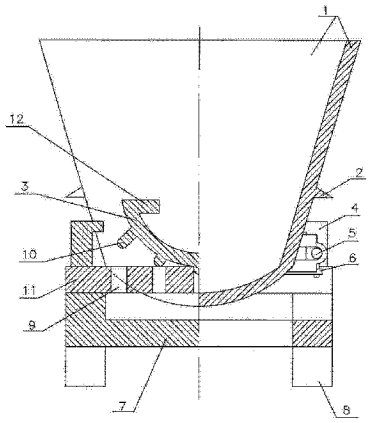


CN 203753573 U

1. 一种自动卸货装料桶，其特征是：支架（7）由四个支架脚（8）支撑，支架（7）的左、右端各有一根直梁（11），每根直梁（11）上均开有一组定位孔（9），每根直梁（11）的两端均有钩卡（4）；装料桶（1）的左、右端各有一个弧形转板（3），弧形转板（3）的上部是转板钩（12），每个弧形转板（3）的下部有一组定位杆（10），装料桶（1）的前、后边各有一块档板（2），装料桶（1）的下部有栓（5）、栓卡（6）。

2. 根据权利要求 1 所述的一种自动卸货装料桶，其特征是：定位杆（10）与定位孔（9）相匹配。

# 一种自动卸货装料桶

## 技术领域

[0001] 本实用新型涉及一种自动卸货装料桶。

## 背景技术

[0002] 目前，公知的大型货车运送货物，无法将货物送至企业内的堆料场，这就需要工人用手推车，将大型货车运送的货物，转送至企业内的堆料场。这种工作方式，工人劳动强度大，工作效率低。

## 发明内容

[0003] 为了克服现有的工人用手推车，将大型货车运送的货物，转送至企业内的堆料场时，工人劳动强度大，工作效率低的不足。本实用新型提供一种自动卸货装料桶，使用该一种自动卸货装料桶，能减轻工人劳动强度，提高工人工作效率。

[0004] 为了达到上述目的，本实用新型解决其技术问题所采用的技术方案是如下设计的：

[0005] 支架由四个支架脚支撑，支架的左、右端各有一根直梁，每根直梁上均开有一组定位孔，每根直梁的两端均有钩卡。装料桶的左、右端各有一个弧形转板，弧形转板的上部是转板钩，每个弧形转板的下部有一组定位杆，定位杆与定位孔相匹配；装料桶的前、后边各有一块档板，装料桶的下部有栓、栓卡。装料桶左、右端的两个弧形转板，放置在两根直梁上，弧形转板下部正中的定位杆，插入直梁上正中的定位孔内；栓经栓卡栓住装料桶。

[0006] 使用时，开动叉车，使叉车的叉杆插入支架脚的孔内，用叉车将自动卸货装料桶运到货物旁，把物料装入装料桶内。再用叉车将自动卸货装料桶运到堆料场旁，将栓经栓卡松开装料桶。操作叉车，使叉车的叉杆向堆料场倾斜一定角度，装料桶在重力作用下，经弧形转板及定位杆、定位孔定位侧翻，至弧形转板上的转板钩，由直梁上的钩卡钩住；和装料桶上的档板，被支架档住时止。此时，装料桶内的物料落入堆料场。装料桶内的物料卸完后，操作叉车，使叉车的叉杆回复水平位置，装料桶在重力作用下，经弧形转板及定位杆、定位孔定位反转至水平位置，随后，把栓经栓卡栓住装料桶即可。

[0007] 本实用新型的效果是：在工人将大型货车运送的货物，转送至企业内的堆料场的过程中，减轻工人劳动强度，提高工人工作效率。且结构简单，使用方便。

## 附图说明

[0008] 下面结合附图和实施方式对本实用新型进一步说明。

[0009] 图 1 是一种自动卸货装料桶的构造示意图。

[0010] 图 2 是图 1 的俯视图。

[0011] 图 3 是图 2 的 A——A 视图。

[0012] 图中

[0013] 1、装料桶 2、档板 3、弧形转板 4、钩卡

[0014] 5、栓 6、栓卡 7、支架 8、支架脚

[0015] 9、定位孔 10、定位杆 11、直梁 12、转板钩 。

## 具体实施方式

[0016] 在图 1、图 2、图 3 所示的实施方案中，支架 7 由四个支架脚 8 支撑，支架 7 的左、右端各有一根直梁 11，每根直梁 11 上均开有一组定位孔 9，每根直梁 11 的两端均有钩卡 4。装料桶 1 的左、右端各有一个弧形转板 3，弧形转板 3 的上部是转板钩 12，每个弧形转板 3 的下部有一组定位杆 10，定位杆 10 与定位孔 9 相匹配；装料桶 1 的前、后边各有一块档板 2，装料桶 1 的下部有栓 5、栓卡 6。装料桶 1 左、右端的两个弧形转板 3，放置在两根直梁 11 上，弧形转板 3 下部正中的定位杆 10，插入直梁 11 上正中的定位孔 9 内；栓 5 经栓卡 6 栓住装料桶 1。

[0017] 使用时，开动叉车，使叉车的叉杆插入支架脚 8 的孔内，用叉车将自动卸货装料桶运到货物旁，把物料装入装料桶 1 内。再用叉车将自动卸货装料桶运到堆料场旁，将栓 5 经栓卡 6 松开装料桶 1。操作叉车，使叉车的叉杆向堆料场倾斜一定角度，装料桶 1 在重力作用下，经弧形转板 3 及定位杆 10、定位孔 9 定位侧翻，至弧形转板 3 上的转板钩 12，由直梁 11 上的钩卡 4 钩住；和装料桶 1 上的档板 2，被支架 7 档住时止。此时，装料桶 1 内的物料落入堆料场。装料桶 1 内的物料卸完后，操作叉车，使叉车的叉杆回复水平位置，装料桶 1 在重力作用下，经弧形转板 3 及定位杆 10、定位孔 9 定位反转至水平位置，随后，把栓 5 经栓卡 6 栓住装料桶 1 即可。

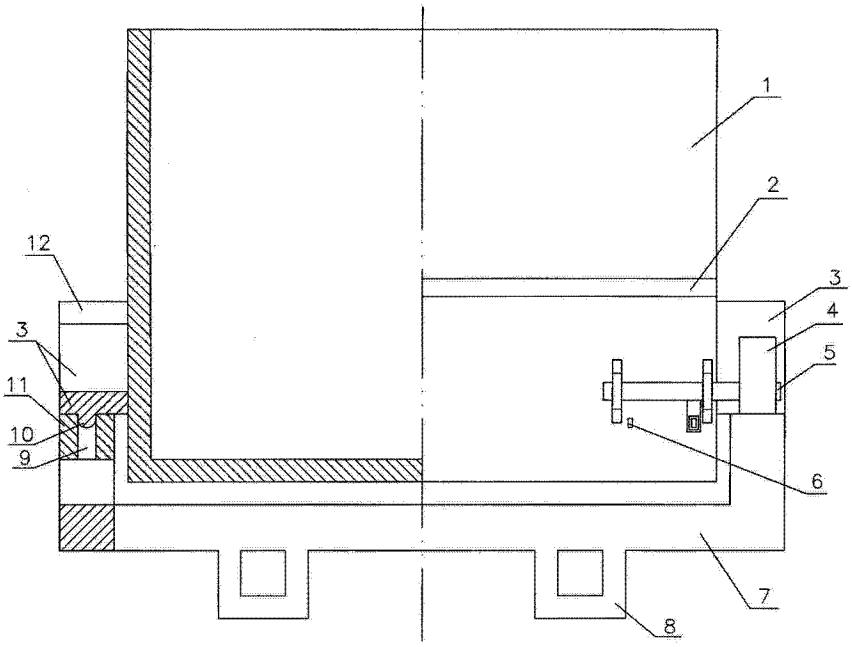


图 1

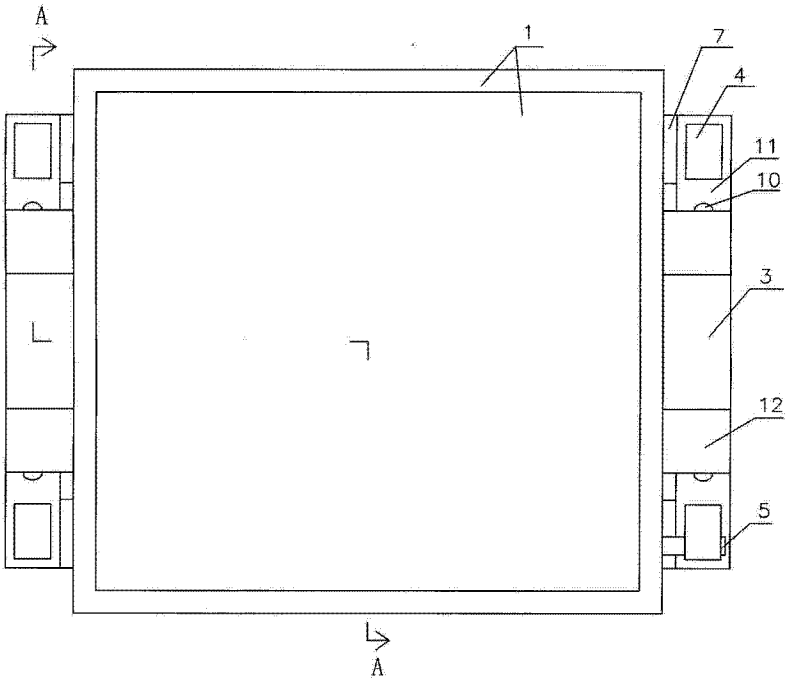


图 2

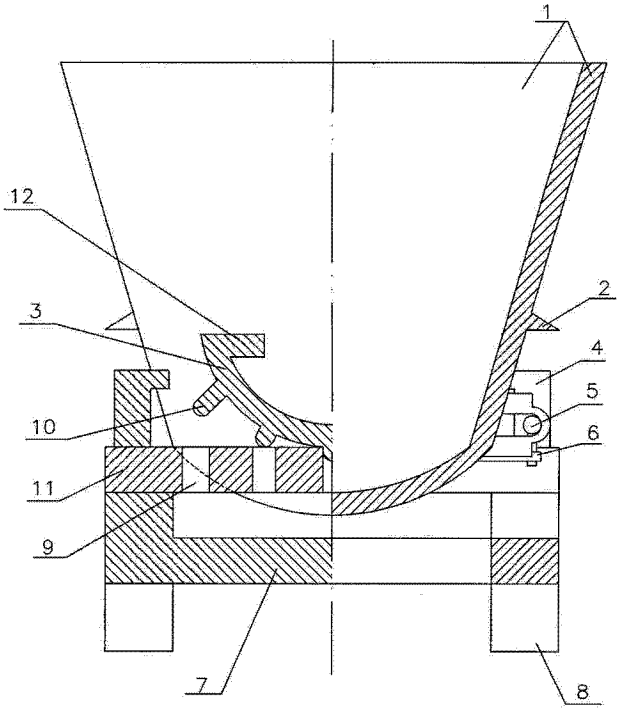


图 3