(19)中华人民共和国国家知识产权局

(12)发明专利申请

(10)申请公布号 CN 104088227 A
(43)申请公布日 2014.10.08

(21)申请号 201410344054.X

(22)申请日 2014.07.20

(71)申请人 华巧波
地址 314200 浙江省平湖市当湖街道城南新村 86 号

(72)发明人 华巧波

(51)Int.Cl.
E01D 21/00(2006.01)

权利要求书1页 说明书2页 附图2页

(54)发明名称

后拉杆

(57)摘要

本发明公开了一种后拉杆，包括本体，所述的本体包括钢板、加强板、固定板和连接板，所述的钢板包括第一钢板和第二钢板，所述的加强板包括第一加强板和第二加强板，所述的连接板包括第一连接板和第二连接板，所述的固定板包括第一固定板和第二固定板，所述的第一钢板和第二钢板上部和下部分别通过第一固定板和第二固定板固定，所述的第一钢板和第二钢板右侧边和左侧边边分别通过第一连接板和第二连接板连接，所述的第一钢板和第二钢板结构相同，所述的第一钢板和第二钢板上分别设有第一通孔和第二通孔，所述的第一通孔和第二通孔内侧边分别设有第一加强板和第二加强板。本发明结构设计合理，特别适合用于桥梁挂篮主桁各部件的连接。

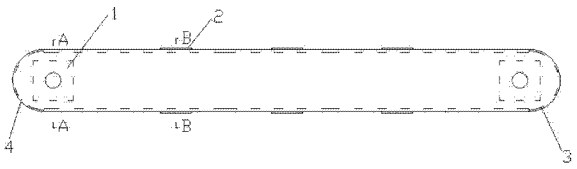

CN 104088227 A

1. 后拉杆，包括本体，其特征在于所述的本体包括钢板、加强板、固定板和连接板，所述的钢板包括第一钢板和第二钢板，所述的加强板包括第一加强板和第二加强板，所述的连接板包括第一连接板和第二连接板，所述的固定板包括第一固定板和第二固定板，所述的第一钢板和第二钢板上部和下部分别通过第一固定板和第二固定板固定，所述的第一钢板和第二钢板右侧边和左侧边边分别通过第一连接板和第二连接板连接，所述的第一钢板和第二钢板结构相同，所述的第一钢板和第二钢板上分别设有第一通孔和第二通孔，所述的第一通孔和第二通孔内侧边分别设有第一加强板和第二加强板，所述的第一加强板和第二加强板中心设有第一加强板通孔和第二加强板通孔，所述的第一加强板通孔和第二加强板通孔分别与第一通孔和第二通孔连通。

2. 根据权利要求 1 所述的后拉杆，其特征在于所述的第一钢板和第二钢板上部和下部分别设有三块第一固定板和三块第二固定板。

3. 根据权利要求 1 所述的后拉杆，其特征在于所述的第一通孔和第二通孔分别设有二个。

4. 根据权利要求 1 所述的后拉杆，其特征在于所述的第一加强板和第二加强板分别有二块。

5. 根据权利要求 1 所述的后拉杆，其特征在于所述的第一连接板和第二连接板结构相同为弧形结构。

6. 根据权利要求 1 所述的后拉杆，其特征在于所述的第一钢板和第二钢板为“C”型结构。

后拉杆

技术领域

[0001] 本发明涉及一种后拉杆，具体地说是一种用于桥梁建设的挂篮主桁用后拉杆。

技术背景

[0002] 桥梁建设的挂篮主桁是通过后拉杆、连接杆和连接箱体连接而成，但是目前现有市场上的一些后拉杆，设计不合理，用于连接挂篮主桁各部件后，如果拆装下来要重新利用的话，其固定孔会破坏，而且后拉杆多为一根钢体结构，重量重，成本高，固定时候，要多个工人抬起来，组装不方便，而且在安装挂篮主桁时候，都是在高空，重量重的部件，造成安装的工人非常危险，不小心掉下去，就会造成重大安全事。

发明内容

[0003] 本发明提供了一种后拉杆。

[0004] 本发明的目的是解决现有市场上的一些后拉杆，设计不合理，用于连接挂篮主桁各部件后，如果拆装下来要从新利用的话，其固定孔会破坏，而且后拉杆多为一根钢体结构，重量重，成本高，固定时候，要多个工人抬起来，组装不方便，而且在安装挂篮主桁时候，都是在高空，重量重的部件，造成安装的工人非常危险，不小心掉下去，就会造成重大安全事故的问题。

[0005] 本发明解决其技术问题所采用的技术方案是：本发明包括本体，其特征在于所述的本体包括钢板、加强板、固定板和连接板，所述的钢板包括第一钢板和第二钢板，所述的加强板包括第一加强板和第二加强板，所述的连接板包括第一连接板和第二连接板，所述的固定板包括第一固定板和第二固定板，所述的第一钢板和第二钢板上部和下部分别通过第一固定板和第二固定板固定，所述的第一钢板和第二钢板右侧边和左侧边边分别通过第一连接板和第二连接板连接，所述的第一钢板和第二钢板结构相同，所述的第一钢板和第二钢板上分别设有第一通孔和第二通孔，所述的第一通孔和第二通孔内侧边分别设有第一加强板和第二加强板，所述的第一加强板和第二加强板中心设有第一加强板通孔和第二加强板通孔，所述的第一加强板通孔和第二加强板通孔分别与第一通孔和第二通孔连通。

[0006] 本发明的有益效果是：本发明结构设计合理，特别适合用于桥梁挂篮主桁各部件的连接，重复利用率高。

附图说明

[0007] 图 1 为本发明结构示意图。

[0008] 图 2 为图 1 的俯视结构示意图。

[0009] 图 3 是图 1 中 A-A 的剖面结构图。

[0010] 图 4 是图 1 中 B-B 的剖面结构图。

具体实施方式

[0011] 下面结合附图和实施例对本发明进一步说明：

如图 1 所示，本发明包括本体，其特征在于所述的本体包括钢板、加强板、固定板和连接板，所述的钢板包括第一钢板 8 和第二钢板 11，所述的加强板包括第一加强板 7 和第二加强板 1，所述的连接板包括第一连接板 4 和第二连接板 3，所述的固定板包括第一固定板 2 和第二固定板 12，所述的第一钢板 8 和第二钢板 11 上部和下部分别通过第一固定板 2 和第二固定板 12 固定，所述的第一钢板 8 和第二钢板 11 右侧边和左侧边边分别通过第一连接板 4 和第二连接板 3 连接，所述的第一钢板 8 和第二钢板 11 结构相同，所述的第一钢板 8 和第二钢板 11 上分别设有第一通孔 5 和第二通孔 9，所述的第一通孔 5 和第二通孔 9 内侧边分别设有第一加强板 7 和第二加强板 1，所述的第一加强板 7 和第二加强板 1 中心设有第一加强板通孔 6 和第二加强板 10 通孔，所述的第一加强板通孔 6 和第二加强板通孔 10 分别与第一通孔 5 和第二通孔 9 连通。

[0012] 所述的第一钢板 8 和第二钢板 11 上部和下部分别设有三块第一固定板 8 和三块第二固定板 12。

[0013] 所述的第一通孔 5 和第二通孔 9 分别设有二个。

[0014] 所述的第一加强板 7 和第二加强板 1 分别有二块。

[0015] 所述的第一连接板 4 和第二连接板 3 结构相同为弧形结构。

[0016] 所述的第一钢板 8 和第二钢板 11 为“C”型结。

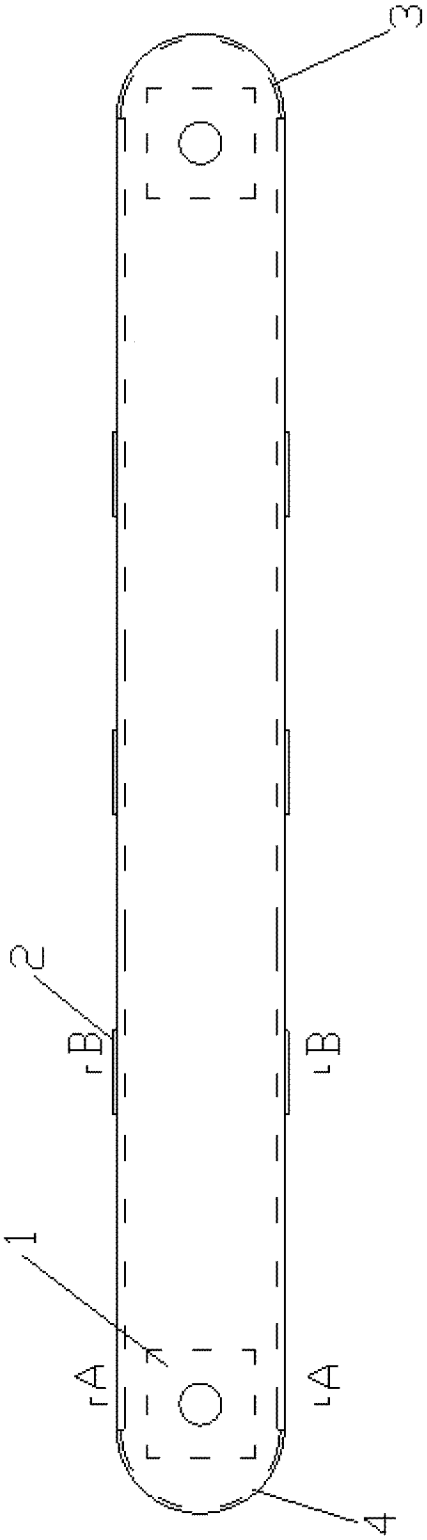

图 1

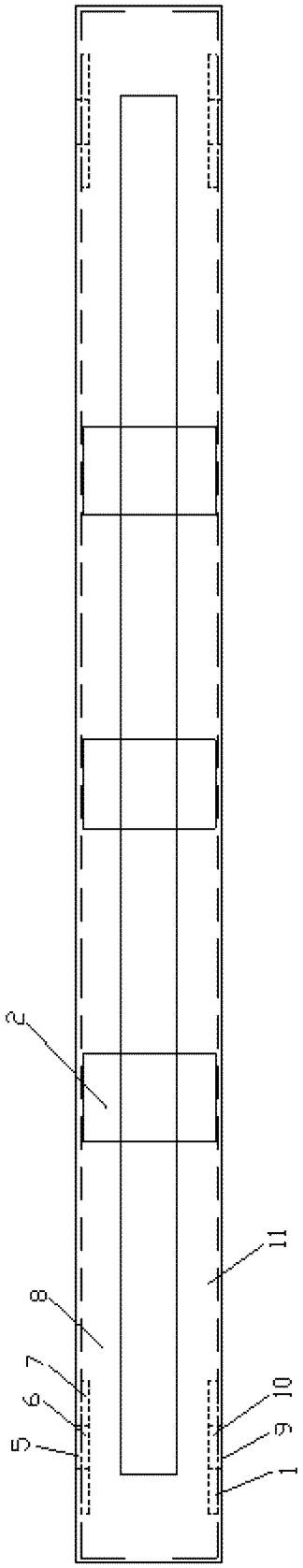

图 2

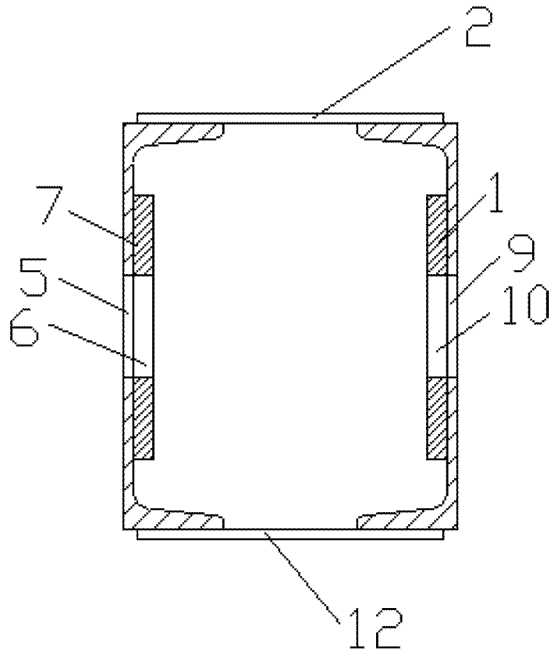

图 3

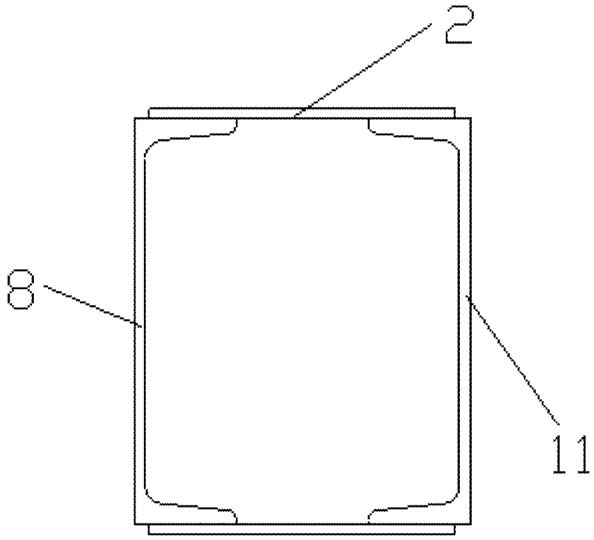

图 4