(19)中华人民共和国国家知识产权局

(12)实用新型专利

(10)授权公告号 CN 203124564 U
(45)授权公告日 2013.08.14

(21)申请号 201320165201.8

(22)申请日 2013.04.03

(73)专利权人 安徽中德机床股份有限公司
地址 243131 安徽省马鞍山市博望经济特区

(72)发明人 郑长玉 郑小平 方明福 徐家满
王仁春 熊红健 赵文祥 潘锋

(51)Int.Cl.
B21D 37/10(2006.01)
B21D 5/00(2006.01)

权利要求书1页 说明书1页 附图1页

(54)实用新型名称

一种多尺寸折弯机下模

(57)摘要

本实用新型公开了一种多尺寸折弯机下模，包括有模体，所述模体分别设有第一模面、第二模面、第三模面和第四模面；所述第一模面上设有一个小V形槽和一个尖槽，第二模面上设有一个中V形槽，第三模面上设有一个大V形槽和一个小V形槽，第四模面上设有三个小V形槽；所述模体的中芯处设有通孔。本实用新型结构设计简单，使用方便，适用于折弯工步数较多，形状复杂的尺寸板材，能够提供不同角度的折弯尺寸。

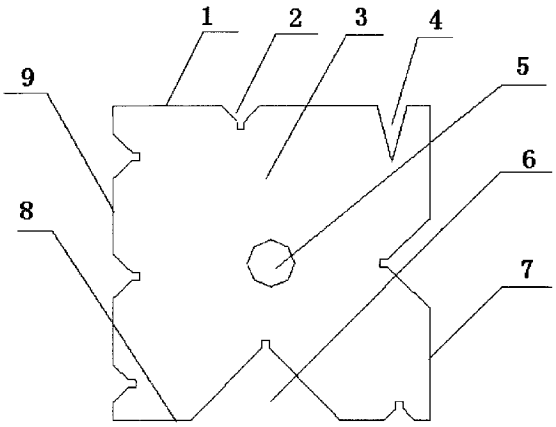

CN 203124564 U

1. 一种多尺寸折弯机下模，包括有模体，其特征在于：所述模体分别设有第一模面、第二模面、第三模面和第四模面；所述第一模面上设有一个小 V 形槽和一个尖槽，第二模面上设有一个中 V 形槽，第三模面上设有一个大 V 形槽和一个小 V 形槽，第四模面上设有三个小 V 形槽；所述模体的中芯处设有通孔。

2. 根据权利要求 1 所述的一种多尺寸折弯机下模，其特征在于：所述尖槽的角度为 30 度。

3. 根据权利要求 1 所述的一种多尺寸折弯机下模，其特征在于：所述小 V 形槽的角度为 88 度。

一种多尺寸折弯机下模

技术领域

[0001] 本实用新型涉及一种模具，具体的说是一种多尺寸折弯机下模。

背景技术

[0002] 折弯机是一种能够对薄板进行折弯的机器，现在人们对折弯机产品的要求多样，板料折弯机加工时是利用模具将板料加工成各种形状的，因而也就需要有配合的各种结构的模具体，一般模具体的设计要求便于加工一次成型。目前，液压板料剪板机随着原材料的变化，加工宽度和工件的角度不同，需要更换合适的模具但是更换模具需要花费大量的时间，因此就需要我们设计一款多尺寸的下模。

实用新型内容

[0003] 本实用新型所要解决的技术问题是提供一种多尺寸折弯机下模，本实用新型结构设计简单，使用方便，适用于折弯工步数较多，形状复杂的尺寸板材，能够提供不同角度的折弯尺寸。

[0004] 为解决上述技术问题，本实用新型采用的技术方案是 ：

[0005] 一种多尺寸折弯机下模，包括有模体，所述模体分别设有第一模面、第二模面、第三模面和第四模面 ；所述第一模面上设有一个小 V 形槽和一个尖槽，第二模面上设有一个中 V 形槽，第三模面上设有一个大 V 形槽和一个小 V 形槽，第四模面上设有三个小 V 形槽 ；所述模体的中芯处设有通孔。

[0006] 所述尖槽的角度为 30 度。

[0007] 所述小 V 形槽的角度为 88 度。

[0008] 本实用新型的优点是 ：

[0009] 本实用新型结构设计简单，使用方便，适用于折弯工步数较多，形状复杂的尺寸板材，能够提供不同角度的折弯尺寸。

附图说明

[0010] 图 1 为本实用新型的结构示意图。

具体实施方式

[0011] 参见图 1，一种多尺寸折弯机下模，包括有模体 3，所述模体 3 分别设有第一模面 1、第二模面 7、第三模面 8 和第四模面 9 ；所述第一模面 1 上设有一个小 V 形槽 2 和一个尖槽 4，第二模面 7 上设有一个中 V 形槽，第三模面 8 上设有一个大 V 形槽 6 和一个小 V 形槽 2，第四模面 9 上设有三个小 V 形槽 2 ；所述模体 3 的中芯处设有通孔 5 ；所述尖槽的角度为 30 度 ；所述小 V 形槽的角度为 88 度。

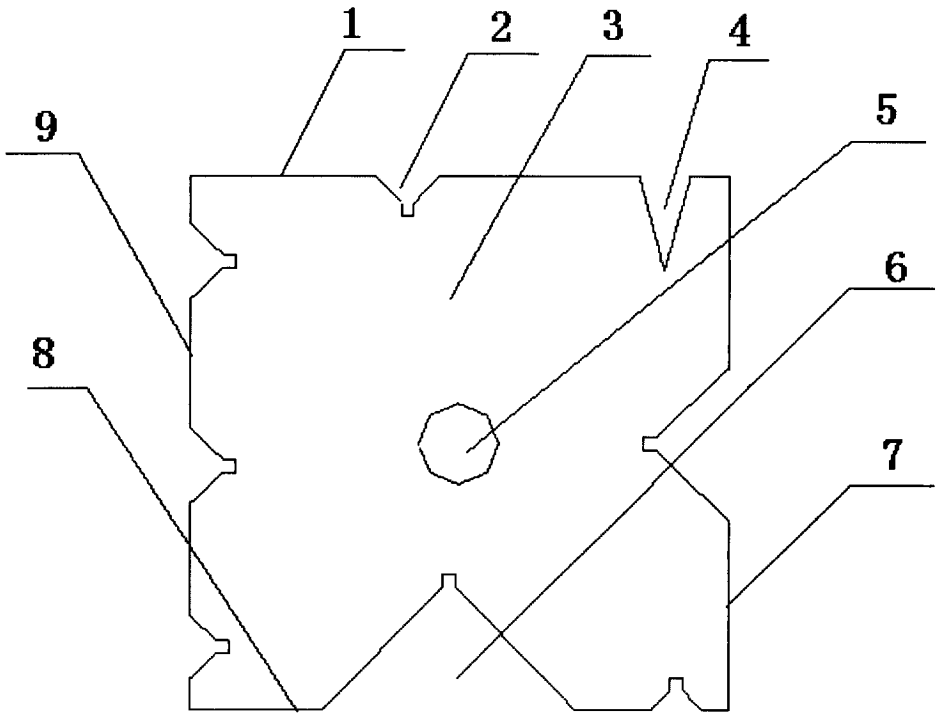

图 1