(19)中华人民共和国国家知识产权局

(12)实用新型专利

(10)授权公告号 CN 212927019 U
(45)授权公告日 2021.04.09

(21)申请号 202021140204.2

(22)申请日 2020.06.18

(73)专利权人 中建二局第一建筑工程有限公司
地址 100000 北京市丰台区永定门外海户屯165号

(72)发明人 张佰辉 温竞聪 张亭 陈芳鑫 李文飞 曹志颖 张纯新 尹亚东

(74)专利代理机构 深圳中一联合知识产权代理有限公司 44414
代理人 汪海琴

(51)Int.Cl.
E04G 11/36(2006.01)

权利要求书1页 说明书7页 附图3页

(54)实用新型名称

结合钢筋桁架楼承板与铝模板的施工装置

(57)摘要

本申请适用于装配式建筑技术领域，提供一种结合钢筋桁架楼承板与铝模板的施工装置，包括不可拆卸式的钢筋桁架楼承板、设于钢筋桁架楼承板下方的铝模板以及承接件，承接件抵紧于钢筋桁架楼承板及铝模板之间，并可拆卸连接于铝模板；承接件与钢筋桁架楼承板之间设有锁紧组件，锁紧组件将钢筋桁架楼承板可拆卸地锁紧于承接件上。通过钢筋桁架楼承板和铝模板之间抵紧有承接件，承接件可拆卸连接于铝模板，承接件和钢筋桁架楼承板通过锁紧组件形成可拆卸连接，实现钢筋桁架楼承板和铝模板的结合使用，提高混凝土浇筑的工作效率，完成浇筑后，承接件能够通过锁紧组件从钢筋桁架楼承板拆开，实现铝模板和钢筋桁架楼承板的拆除，便于铝模板的周转。

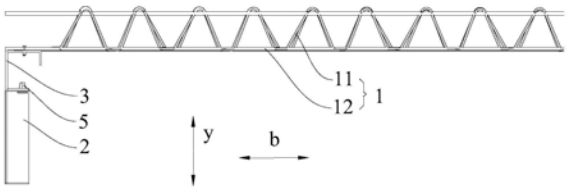

CN 212927019 U

1.一种结合钢筋桁架楼承板与铝模板的施工装置,其特征在于,包括不可拆卸式的钢筋桁架楼承板、设于所述钢筋桁架楼承板下方的铝模板以及承接件;所述承接件抵紧于所述钢筋桁架楼承板及所述铝模板之间,并可拆卸地连接于所述铝模板;所述承接件与所述钢筋桁架楼承板之间设有锁紧组件,所述锁紧组件将所述钢筋桁架楼承板可拆卸地锁紧于所述承接件上。

2.如权利要求1所述的结合钢筋桁架楼承板与铝模板的施工装置,其特征在于,所述承接件为采用铝合金制成的一体成型结构。

3.如权利要求1所述的结合钢筋桁架楼承板与铝模板的施工装置,其特征在于,所述承接件开设有固定孔,所述锁紧组件包括连接件及第一紧固件,所述连接件弹性挤压于所述固定孔内,所述第一紧固件固定于所述钢筋桁架楼承板及所述连接件上。

4.如权利要求3所述的结合钢筋桁架楼承板与铝模板的施工装置,其特征在于,所述固定孔设置为多个,多个所述固定孔沿所述承接件的纵向间隔排列。

5.如权利要求3所述的结合钢筋桁架楼承板与铝模板的施工装置,其特征在于,所述连接件为塑料胶塞。

6.如权利要求3所述的结合钢筋桁架楼承板与铝模板的施工装置,其特征在于,所述固定孔的内壁设置为圆锥面。

7.如权利要求1所述的结合钢筋桁架楼承板与铝模板的施工装置,其特征在于,所述承接件包括:

第一承接段,抵紧于所述钢筋桁架楼承板,所述锁紧组件可拆卸连接于所述第一承接段及所述钢筋桁架楼承板;

第二承接段,与所述第一承接段间隔设置且可拆卸地连接于所述铝模板;

第三承接段,连接于所述第一承接段及所述第二承接段之间。

8.如权利要求7所述的结合钢筋桁架楼承板与铝模板的施工装置,其特征在于,所述承接件还包括弯折段,所述弯折段沿所述第一承接段的边缘朝向所述第二承接段延伸设置。

9.如权利要求1-8任一项所述的结合钢筋桁架楼承板与铝模板的施工装置,其特征在于,所述承接件的第一截面呈“C”形或“I”形,所述第一截面与所述承接件的纵向垂直。

10.如权利要求1-8任一项所述的结合钢筋桁架楼承板与铝模板的施工装置,其特征在于,所述铝模板包括竖直设置的铝面板及设于所述铝面板顶部的连接板;所述承接件抵紧于所述连接板上,并通过第二紧固件与所述连接板形成可拆卸连接。

结合钢筋桁架楼承板与铝模板的施工装置

技术领域

[0001] 本申请属于装配式建筑技术领域，更具体地说，是涉及一种结合钢筋桁架楼承板与铝模板的施工装置。

背景技术

[0002] 钢筋桁架楼承板由钢筋桁架和底模板通过电阻点焊的方式连接形成，其在压型楼承板的基础上改进而来，是一种新兴建筑材料。

[0003] 目前，钢筋桁架楼承板一般配合木模板使用，在完成混凝土的浇筑工作后，再将木模板敲开，以完成顶、梁、柱的混凝土浇筑工作。木模板在配合钢筋桁架楼承板使用时，安装和敲开的工作都十分繁琐，降低了整体的工作效率，且木模板被敲开后非常容易被损坏，降低了木模板的使用率，大大提高了施工成本。

实用新型内容

[0004] 本申请实施例的目的之一在于：提供一种结合钢筋桁架楼承板与铝模板的施工装置，旨在解决现有技术中，钢筋桁架楼承板的浇筑工作效率低且成本高的技术问题。

[0005] 为解决上述技术问题，本申请实施例采用的技术方案是：

[0006] 提供了一种结合钢筋桁架楼承板与铝模板的施工装置，包括不可拆卸式的钢筋桁架楼承板、设于所述钢筋桁架楼承板下方的铝模板以及承接件，所述承接件抵紧于所述钢筋桁架楼承板及所述铝模板之间，并可拆卸地连接于所述铝模板；所述承接件与所述钢筋桁架楼承板之间设有锁紧组件，所述锁紧组件将所述钢筋桁架楼承板可拆卸地锁紧于所述承接件上。

[0007] 在一个实施例中，所述承接件为采用铝合金制成的一体成型结构。

[0008] 在一个实施例中，所述承接件开设有固定孔，所述锁紧组件包括连接件及第一紧固件，所述连接件弹性挤压于所述固定孔内，所述第一紧固件固定于所述钢筋桁架楼承板及所述连接件上。

[0009] 在一个实施例中，所述固定孔设置为多个，多个所述固定孔沿所述承接件的纵向间隔排列。

[0010] 在一个实施例中，所述连接件为塑料胶塞。

[0011] 在一个实施例中，所述固定孔的内壁设置为圆锥面。

[0012] 在一个实施例中，所述承接件包括：

[0013] 第一承接段，抵紧于所述钢筋桁架楼承板，所述锁紧组件可拆卸连接于所述第一承接段及所述钢筋桁架楼承板；

[0014] 第二承接段，与所述第一承接段间隔设置且可拆卸地连接于所述铝模板；

[0015] 第三承接段，连接于所述第一承接段及所述第二承接段之间。

[0016] 在一个实施例中，所述承接件还包括弯折段，所述弯折段沿所述第一承接段的边缘朝向所述第二承接段延伸设置。

[0017] 在一个实施例中，所述承接件的第一截面呈“C”形或“I”形，所述第一截面与所述承接件的纵向垂直。

[0018] 在一个实施例中，所述铝模板包括竖直设置的铝面板及设于所述铝面板顶部的连接板；所述承接件抵紧于所述连接板上，并通过第二紧固件与所述连接板形成可拆卸连接。

[0019] 本申请提供的结合钢筋桁架楼承板与铝模板的施工装置的有益效果在于：与现有技术相比，本申请通过在钢筋桁架楼承板下方设置铝模板，钢筋桁架楼承板和铝模板之间抵紧有承接件，承接件可拆卸连接于铝模板，且承接件和钢筋桁架楼承板通过锁紧组件形成可拆卸连接，实现钢筋桁架楼承板和铝模板的结合使用，提高混凝土浇筑的工作效率，在完成混凝土浇筑工作后，承接件能够通过锁紧组件从钢筋桁架楼承板拆开，实现铝模板和钢筋桁架楼承板的拆除，便于铝模板的周转，且铝模板和承接件之间也可相互拆开，便于铝模板、承接件的后续使用，提高了铝模板、承接件的使用率。

附图说明

[0020] 为了更清楚地说明本申请实施例中的技术方案，下面将对实施例或现有技术描述中所需要使用的附图作简单地介绍，显而易见地，下面描述中的附图仅仅是本申请的一些实施例，对于本领域普通技术人员来讲，在不付出创造性劳动性的前提下，还可以根据这些附图获得其他的附图。

[0021] 图1为本申请实施例提供的结合钢筋桁架楼承板与铝模板的施工装置的正视图；

[0022] 图2为本申请实施例提供的结合钢筋桁架楼承板与铝模板的施工装置的部分结构图；

[0023] 图3为图1所示结合钢筋桁架楼承板与铝模板的施工装置的承接件的立体结构图；

[0024] 图4为图1所示结合钢筋桁架楼承板与铝模板的施工装置的承接件的第一截面的示意图；

[0025] 图5为图1所示结合钢筋桁架楼承板与铝模板的施工装置的承接件的第二截面的示意图；

[0026] 图6为图1所示结合钢筋桁架楼承板与铝模板的施工装置的铝模板的立体结构图。

[0027] 其中，图中各附图标记：

[0028] 1-钢筋桁架楼承板；11-钢筋桁架；12-底模板；2-铝模板；21-铝面板；22-连接板；221-第二锁紧孔；23-加强板；3-承接件；31-第一承接段；311-固定孔；32-第二承接段；321-第一锁紧孔；33-第三承接段；34-弯折段；4-锁紧组件；41-塑料胶塞；42-第一紧固件；5-第二紧固件。

具体实施方式

[0029] 下面详细描述本申请的实施例，所述实施例的示例在附图中示出，其中自始至终相同或类似的标号表示相同或类似的元件或具有相同或类似功能的元件。下面通过参考附图描述的实施例是示例性的，旨在用于解释本申请，而不能理解为对本申请的限制。

[0030] 在本申请的描述中，需要理解的是，术语“长度”、“宽度”、“上”、“下”、“左”、“右”、“竖直”、“水平”、“顶”、“底”“内”、“外”等指示的方位或位置关系为基于附图所示的方位或位置关系，仅是为了便于描述本申请和简化描述，而不是指示或暗示所指的装置或元件必

须具有特定的方位、以特定的方位构造和操作，因此不能理解为对本申请的限制。

[0031] 此外，术语“第一”、“第二”仅用于描述目的，而不能理解为指示或暗示相对重要性或者隐含指明所指示的技术特征的数量。由此，限定有“第一”、“第二”的特征可以明示或者隐含地包括一个或者更多个该特征。在本申请的描述中，“多个”的含义是两个或两个以上，除非另有明确具体的限定。

[0032] 在本申请中，除非另有明确的规定和限定，术语“安装”、“相连”、“连接”、“固定”等术语应做广义理解，例如，可以是固定连接，也可以是可拆卸连接，或成一体；可以是机械连接，也可以是电连接；可以是直接相连，也可以通过中间媒介间接相连，可以是两个元件内部的连通或两个元件的相互作用关系。对于本领域的普通技术人员而言，可以根据具体情况理解上述术语在本申请中的具体含义。

[0033] 为了说明本申请所述的技术方案，以下结合具体附图及实施例进行详细说明。

[0034] 请一并参阅图1及图2，现对本申请实施例提供的结合钢筋桁架楼承板与铝模板的施工装置进行说明。本申请实施例提供的结合钢筋桁架楼承板与铝模板的施工装置包括钢筋桁架楼承板1、铝模板2、承接件3以及锁紧组件4，钢筋桁架楼承板1与铝模板2沿竖直方向间隔分布，且铝模板2设于钢筋桁架楼承板1的下方。承接件3沿竖直方向上的两端分别抵紧于钢筋桁架楼承板1底部与铝模板2顶部，则承接件3用于支撑钢筋桁架楼承板1，以使铝模板2间接支撑钢筋桁架楼承板1，便于实现钢筋桁架楼承板1的支撑。锁紧组件4设于承接件3和钢筋桁架楼承板1之间，并将钢筋桁架楼承板1可拆卸地锁紧于承接件3上，实现钢筋桁架楼承板1和承接件3的可拆卸连接，则实现了铝模板2和钢筋桁架楼承板1的结合使用，解决钢筋桁架楼承板1和铝模板2的结合问题，且此时钢筋桁架楼承板1通过承托件承托于铝模板2上，便于在钢筋桁架楼承板1上浇筑混凝土。完成混凝土浇筑后，锁紧组件4将钢筋桁架楼承板1和承托件拆开，且承托件可从铝模板2上拆开，实现铝模板2、承托件以及锁紧组件4的周转，便于铝模板2、承托件以及锁紧组件4的后续施工使用。

[0035] 具体地，本实施例中，铝模板2主要用于梁、柱的浇筑工作，铝模板2浇筑的优点在于铝模板2拆除后不会在浇筑完成的墙体上留孔，降低墙体渗漏的风险；钢筋桁架楼承板1主要用于楼顶的浇筑工作，通过钢筋桁架楼承板1和铝模板2结合，能够一次性实现梁、柱、顶的连续浇筑，减小混凝土浇筑后的渗漏风险，在保留钢筋桁架楼承板1和铝模板2各自的施工优点的条件下，还提高了施工的效率。

[0036] 其中，本实施例中，钢筋桁架楼承板1采用传统的钢筋桁架楼承板1，其为不可拆卸式的钢筋桁架楼承板1。钢筋桁架楼承板1包括底模板12及钢筋桁架11，底模板12及钢筋桁架11形成不可拆卸的连接，传统的钢筋桁架楼承板1的使用，减小了钢筋桁架楼承板1对于生产技术的要求，降低了钢筋桁架楼承板1的加工成本，且能够保证铝模板2和钢筋桁架楼承板1的结合使用，同时保证铝模板2的周转。

[0037] 其中，这里的竖直方向为图1中所示视图的竖直方向，为方向y，也即是在实际的施工时钢筋桁架楼承板1和铝模板2的分布方向，下文中的竖直方向也与这里的竖直方向相同，下文不再一一赘述。

[0038] 本申请实施例中，通过在钢筋桁架楼承板1下方设置铝模板2，钢筋桁架楼承板1和铝模板2之间抵紧有承接件3，承接件3可拆卸连接于铝模板2，承接件3和钢筋桁架楼承板1通过锁紧组件4形成可拆卸连接，实现钢筋桁架楼承板1和铝模板2的结合使用，提高混凝土

浇筑的工作效率，在完成混凝土浇筑工作后，承接件3能够通过锁紧组件4从钢筋桁架楼承板1拆开，实现铝模板2和钢筋桁架楼承板1的拆除，便于铝模板2的周转，降低了施工成本。且铝模板2和承接件3之间也可相互拆开，便于铝模板2、承接件3的后续使用，提高了铝模板2、承接件3以及锁紧组件4的使用率，降低施工成本。另外，承接件3通过锁紧组件4和钢筋桁架楼承板1形成可拆卸连接，简化了铝模板2和钢筋桁架楼承板1的拆装操作，提高了施工的便利性和浇筑工作效率。

[0039] 需要说明的是，木模板在使用过程中，需要通过多个螺钉形成连接，完成浇筑后需要将所有木模板敲开，拆装操作十分麻烦，且木模板在被敲开时容易损坏，使用率较低。相对于木模板，铝模板2和钢筋桁架楼承板1的拆装操作十分简单，且铝模板2的使用率非常高。

[0040] 具体地，在一个实施例中，钢筋桁架11采用电阻点焊于底模板12上，以与底模板12形成不可拆卸式的连接，加工操作十分简单便捷。承接件3抵紧于底模板12底部，且锁紧组件4分别可拆卸连接于承接件3和底模板12底部。

[0041] 在一个实施例中，承接件3采用铝合金制成，以使得承接件3与铝模板2为相同的材质，便于工作人员在施工时进行分析和验算的工作。

[0042] 另外，承接件3一侧与铝模板2一侧齐平设置，且承接件3分别抵紧于钢筋桁架楼承板1底部和铝模板2顶部，实现了铝模板2、承接件3以及钢筋桁架楼承板1三者的紧密连接，实现铝模板2、承接件3以及钢筋桁架楼承板1的梁、柱、顶的连续浇筑工作，提高混凝土浇筑工作的工作效率。

[0043] 本实施例中，承接件3为一体成型结构，便于承接件3的成型，提高承接件3的生产加工效率，且承接件3沿竖直方向上的两端分别抵紧于钢筋桁架楼承板1和铝模板2，一体成型的设置能够加强承接件3对于钢筋桁架楼承板1的支撑，便于钢筋桁架楼承板1的浇筑工作。

[0044] 在一个实施例中，请一并参阅图2及图3，承接件3顶部开设有固定孔311，锁紧组件4包括连接件及第一紧固件42，进行混凝土浇筑工作之前，连接件容纳于固定孔311内并弹性挤压于固定孔311内，以使连接件固定于固定孔311内，此时连接件能够在外力的作用下从固定孔311中拆除，第一紧固件42固定于钢筋桁架楼承板1及连接件上，从而实现钢筋桁架楼承板1和承接件3的连接。完成混凝土浇筑工作后，承接件3可在外力的作用下从钢筋桁架楼承板1底部拆开，以使第一紧固件42或第一紧固件42和连接件遗留在钢筋桁架楼承板1上，第一紧固件42和连接件遗留在钢筋桁架楼承板1时，可单独将连接件从第一紧固件42拆开，从而实现铝模板2、承接件3以及连接件的周转，便于其后续使用。

[0045] 其中，本实施例中，连接件为弹性件，弹性件可弹性抵紧于固定孔311的内周壁，以使得弹性件固定于固定孔311内，弹性件的弹性作用能够实现其与第一紧固件42的固定和拆除，即实现承接件3和钢筋桁架楼承板1的安装和拆卸，简化了整体的拆装工作，便于现场的施工操作，提高施工效率。

[0046] 在一个实施例中，请一并参阅图3至图5，固定孔311设置为多个，多个固定孔311沿第一方向a间隔排列，第一方向a为承接件3的纵向。相应的，连接件也设置为多个，多个连接件一一对应固定于多个固定孔311内，且第一紧固件42也设置为多个，各第一紧固件42固定于钢筋桁架楼承板1和各连接件上。

[0047] 其中，承接件3的纵向为承接件3的长度延伸的方向，承接件3的纵向垂直于竖直方向，且竖直方向为承接件3的高度延伸方向，则多个固定孔311沿承接件3的长度延伸方向间隔排列，加强承接件3和钢筋桁架楼承板1的连接强度，避免浇筑混凝土时钢筋桁架楼承板1移位。

[0048] 在一个实施例中，连接件为塑料胶塞41，第一紧固件42为自攻钉。钢筋桁架楼承板1结合铝模板2使用时，将承接件3可拆卸连接于铝模板2顶部，塑料胶塞41塞入固定孔311内，自攻钉自上而下从钢筋桁架楼承板1打入塑料胶塞41内，实现自攻钉和塑料胶塞41的固定连接，从而实现钢筋桁架楼承板1和铝模板2的结合。塑料胶塞41和固定孔311的配合、塑料胶塞41和自攻钉的配合都十分简单便捷，便于塑料胶塞41分别与固定孔311、自攻钉的安装和拆除。本实施例中无需采用木模板，且塑料胶塞41成本非常低，避免木模板的浪费，降低了整体的加工成本。

[0049] 在完成混凝土后，通过承接件3和塑料胶塞41的拆卸、塑料胶塞41和钢筋桁架楼承板1的拆卸，实现钢筋桁架楼承板1和铝模板2的拆除，操作十分简单，且塑料胶塞41具有很好的弹性，大大降低了钢筋桁架楼承板1和铝模板2的拆除难度。

[0050] 其中，第一紧固件42也可设置为螺钉或其他的紧固结构。

[0051] 在一个实施例中，固定孔311的内壁设置为圆锥面，且固定孔311沿竖直方向延伸设置，具体为，固定孔311设置为内周壁的内径自上向下逐渐减小，便于塑料胶塞41塞入固定孔311内，以及塑料胶塞41从固定孔311中拆除，同时还可提高塑料胶塞41和固定孔311的连接强度。

[0052] 在一个实施例中，请一并参阅图3至图5，承接件3包括第一承接段31、第二承接段32以及第三承接段33，第一承接段31抵紧于钢筋桁架楼承板1底部，且固定孔311开设于第一承接段31上，第一承接段31通过固定孔311、塑料胶塞41以及自攻钉固定于钢筋桁架楼承板1底部。为加强钢筋桁架楼承板1和第一承接段31的连接强度，这里设置第一承接段31为板状结构，第一承接段31的顶面完全紧贴钢筋桁架楼承板1底部，加大第一承接段31和钢筋桁架楼承板1的接触面积，从而提高钢筋桁架楼承板1和第一承接段31的连接强度和稳定性。第二承接段32和第一承接段31沿竖直方向间隔设置，且第二承接段32设于第一承接段31的下方，第二承接段32抵紧于铝模板2顶部并可拆卸连接于铝模板2，第三承接段33连接于第一承接段31及第二承接段32之间，且第三承接段33能够支撑第一承接段31以间接支撑钢筋桁架楼承板1。第一承接段31、第二承接段32以及第三承接段33的设置，使得承接件3整体的结构十分简单，便于加工，且能够保证承接件3的稳定性。

[0053] 具体地，请一并参阅图3至图6，第二承接段32上开设有多个第一锁紧孔321，多个第一锁紧孔321沿承接件3的纵向间隔排列，也即是多个第一锁紧孔321沿第一方向a间隔排列，铝模板2开设有多个第二锁紧孔221，多个第二锁紧孔221沿第一方向a间隔排列，且多个第一锁紧孔321与多个第二锁紧孔221一一对应设置，各第一锁紧孔321和各第二锁紧孔221通过第二紧固件5形成锁紧连接，从而实现第二承接段32和铝模板2的连接。其中，这里的第二紧固件5为销钉或螺栓，便于第二承接段32和铝模板2的拆装。另外，第一承接段31和第二承接段32沿竖直方向间隔设置，避免第二紧固件5锁紧于第一锁紧孔321和第二锁紧孔221，或者第二紧固件5从第一锁紧孔321和第二锁紧孔221中拆开时产生干涉的现象，便于第二承接段32和铝模板2的拆装。

[0054] 其中，本实施例中，为加强铝模板2和第二承接段32的连接强度，这里设置第二承接段32为板状结构，第二承接段32的底面完全紧贴于铝模板2顶部，加大第二承接段32和铝模板2的接触面积，以提高两者的连接强度和稳定性。

[0055] 在一个实施例中，请参阅图4，承接件3还包括弯折段34，弯折段34自第一承接段31的边缘朝向第二承接段32弯折延伸设置，也即是弯折段34自第一承接段31边缘朝下延伸设置。本实施例中，第一承接段31抵紧于钢筋桁架楼承板1底部，且弯折段34连接于第一承接段31边缘并向下延伸，能够提高承接件3的整体稳定性，同时提高承接件3对于钢筋桁架楼承板1的支撑力度。

[0056] 具体地，本实施例中，第一承接段31和第二承接段32均沿水平面延伸设置，第一承接段31平行于第二承接段32，第三承接段33连接于第一承接段31和第二承接段32，为提高第一承接段31和第二承接段32的连接强度，这里设置第三承接段33分别垂直于第一承接段31和第二承接段32，此时，弯折段34朝下延伸并平行于第三承接段33，以提高承接件3的稳定性。当然，弯折段34也可以与第三承接段33互成大于0度的夹角。

[0057] 在一个实施例中，请参阅图4，图4示出了承接件3沿第一方向a上的视图，承接件3的第一截面呈“C”形，第一截面垂直于承接件3的纵向，也即是第一截面垂直于第一方向a，便于第二紧固件5的锁紧和拆除，且还能够使得第三承接段33一侧和铝模板2一侧齐平设置，便于铝模板2和承接件3同时实现梁、柱的浇筑工作。

[0058] 或者，在另一个实施例中，承接件3的第一截面为“I”形。

[0059] 请参阅图4，在实际的施工中，钢筋桁架楼承板1沿第二方向b上的长度大于铝模板2沿第二方向b上的长度，为保证第一承接段31段和钢筋桁架楼承板1的连接强度、第二承接段32和铝模板2的连接强度，第一承接段31沿第二方向b上的长度大于第二承接段32沿第二方向b上的长度，且第二承接段32沿第二方向b上的长度等于铝模板2沿第二方向b上的长度，保证铝模板2和钢筋桁架楼承板1的连接稳定性，同时也降低承接件3的重量，便于铝模板2和钢筋桁架楼承板1的结合。

[0060] 其中，第二方向b垂直于竖直方向，且第二方向b垂直于第一方向a，第二方向b为承接件3的宽度延伸方向，则承接件3沿第一方向a上的长度大于承接件3沿第二方向b上的长度。

[0061] 具体地，本实施例中，为加强铝模板2和钢筋桁架楼承板1的连接强度，且保证铝模板2和钢筋桁架楼承板1的稳定性，这里设置承接件3沿竖直方向上的高度为150mm，第一承接段31沿第二方向b上的长度为100mm，第二承接段32沿第二方向b上的长度为70mm。

[0062] 请参阅图5，图5示出了承接件3在第二方向b上的视图，也即是承接件3的第二截面的示意图，承接件3的第二截面垂直于承接件3的第一截面。第一承接段31沿第一方向a上的长度等于第二承接段32沿第一方向a上的长度，则此时承接件3的第二截面为矩形，提高承接件3的稳定性和支撑力度。

[0063] 在一个实施例中，请参阅图6，铝模板2包括竖直设置的铝面板21及设于铝面板21顶部的连接板22，第二锁紧孔221开设于连接板22上，承接件3的第二承接段32抵紧于连接板22上，且通过第二紧固件5与连接板22形成可拆卸连接。

[0064] 具体地，请参阅图6，铝面板21底部也设有上述的连接板22，用于实现铝面板21的支撑。铝面板21沿竖直方向上的两连接板22之间设有加强板23，用于加强整个铝模板2的强

度，便于实现梁、柱的浇筑工作。

[0065] 本实施例中，结合钢筋桁架楼承板与铝模板的施工装置的工作流程为：将承接件3的第二承接段32固定于铝模板2上，将塑料胶塞41塞入第一承接段31的固定孔311内，将钢筋桁架楼承板1搭置于承接件3的第一承接段31上，通过自攻钉自上向下穿过钢筋桁架楼承板1的底模板12和塑料胶塞41，以实现承接件3和钢筋桁架楼承板1的连接，随后进行梁、柱、顶的浇筑工作。完成浇筑工作后，将铝模板2、承接件3以及塑料胶塞41拆开，从而实现铝模板2、承接件3的周转，铝模板2和钢筋桁架楼承板1的拆装操作十分简单便捷，提高施工效率。其中，上述工作流程不对操作步骤的先后顺序进行限定，具体操作顺序应当根据具体地施工要求而设定。

[0066] 以上所述仅为本申请的较佳实施例而已，并不用以限制本申请，凡在本申请的精神和原则之内所作的任何修改、等同替换和改进等，均应包含在本申请的保护范围之内。

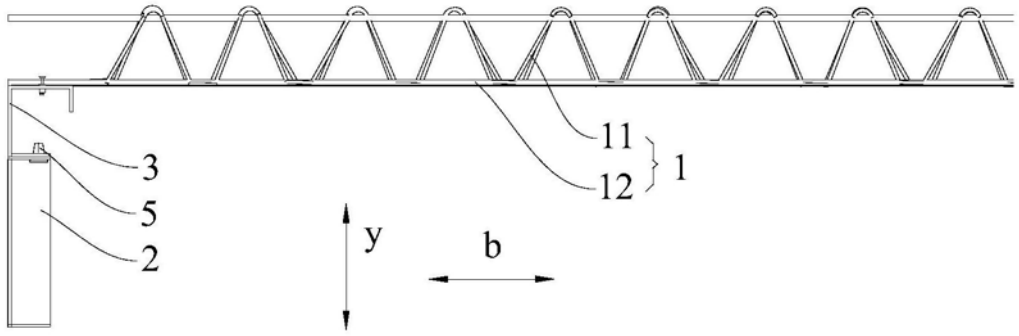

图1

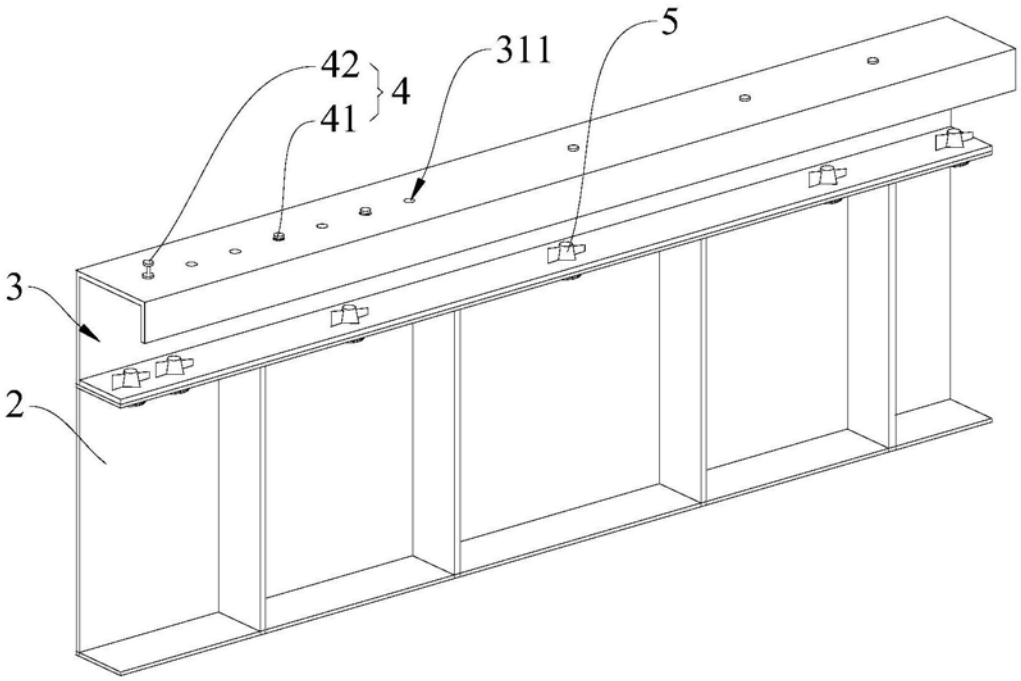

图2

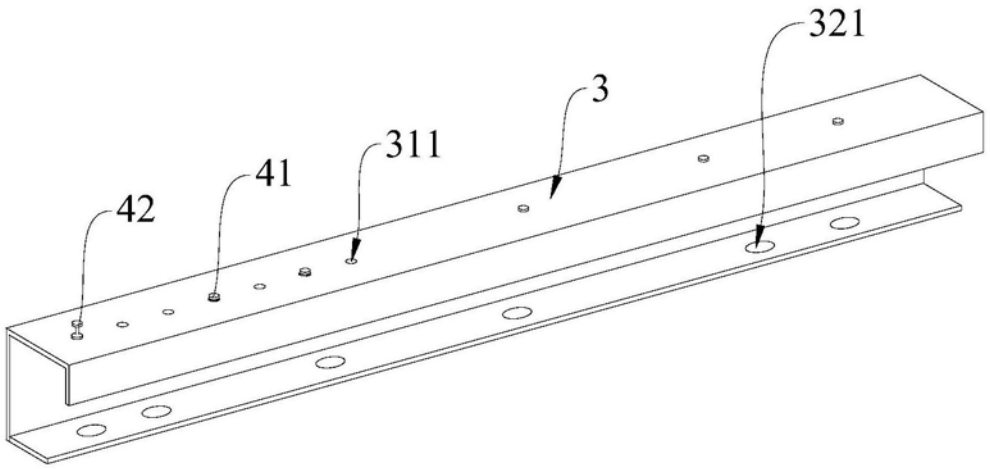

图3

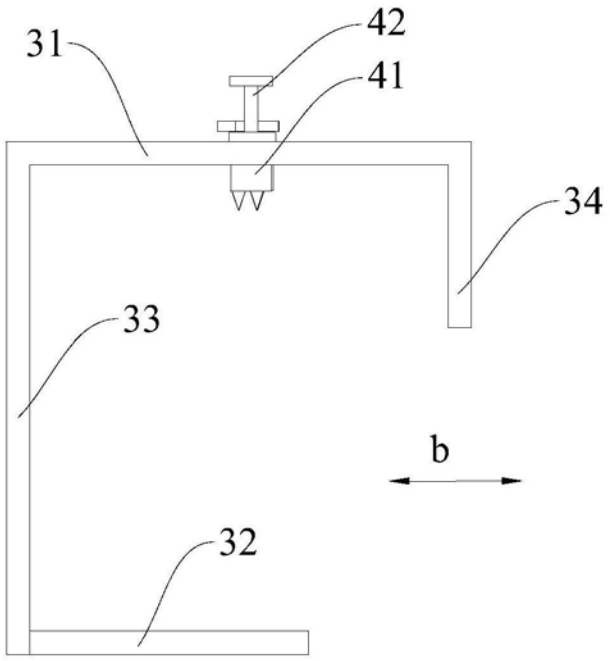

图4

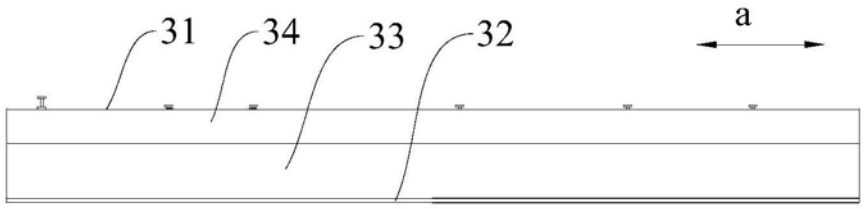

图5

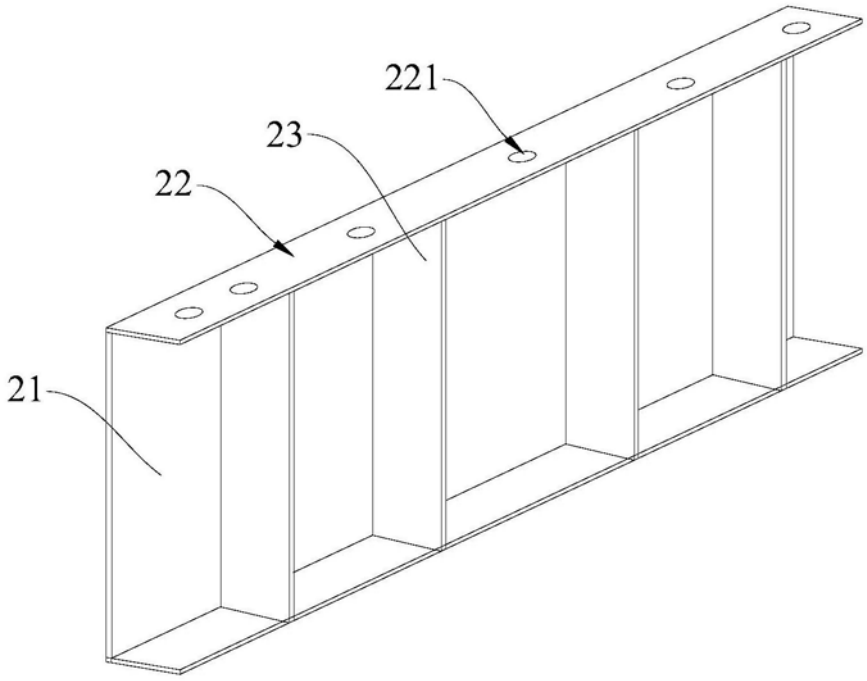

图6