(19)中华人民共和国国家知识产权局

(12)发明专利申请

(10)申请公布号 CN 105649432 A
(43)申请公布日 2016.06.08

(21)申请号 201610115272.5

(22)申请日 2016.03.02

(71)申请人 金泰祥精密五金（昆山）有限公司
地址 215300 江苏省苏州市昆山市张浦镇花苑路876号

(72)发明人 宋涛

(74)专利代理机构 苏州广正知识产权代理有限公司 32234
代理人 徐萍

(51)Int.Cl.
E05B 65/52(2006.01)
E05B 37/14(2006.01)

权利要求书1页 说明书3页 附图2页

(54)发明名称

一种箱包锁

(57)摘要

本发明公开了一种箱包锁，包括锁体面板、锁体、拉片扣、棘轮组、cable收纳棘轮座、棘轮盖板以及cable钢缆线，所述的锁体面板上还设置有cable出线口和cable插入口，所述的cable收纳棘轮座设置在锁体的一侧边，所述的棘轮组安装在cable收纳棘轮座内，所述的cable钢缆线绕装在棘轮组上并通过cable出线口伸缩连接至cable插入口。通过上述方式，本发明加入了一条具有伸缩功能的cable钢缆线，cable钢缆线平时可收藏在锁体内部，需使用时可以拉申出锁体外，穿过一些物品后，再扣回锁体面板上，可以将箱包固定在一个地点，或是将箱包上的副袋、挂包等其馀物品一同上锁，加强了防盗性。

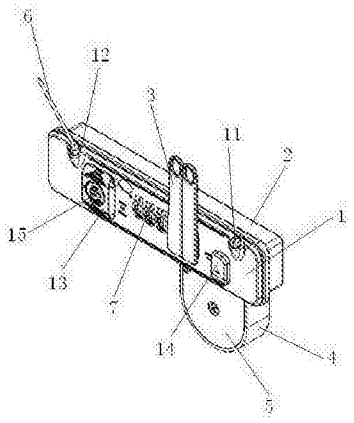

CN 105649432 A

1.一种箱包锁，其特征在于，包括锁体面板、锁体、拉片扣、棘轮组、cable收纳棘轮座、棘轮盖板以及cable钢缆线，所述的锁体面板扣盒在锁体上部，所述的拉片扣安装在锁体面板上，所述的锁体面板上还设置有cable出线口和cable插入口，所述的cable收纳棘轮座设置在锁体的一侧边，所述的棘轮盖板与锁体面板相连接并扣盒在cable收纳棘轮座的上部，所述的棘轮组安装在cable收纳棘轮座内，所述的cable钢缆线绕装在棘轮组上并通过cable出线口伸缩连接至cable插入口。

2.根据权利要求1所述的箱包锁，其特征在于，所述的拉片扣的数量为2个，均采用单孔搭扣拉链片。

3.根据权利要求1所述的箱包锁，其特征在于，所述的箱包锁还包括主推纽和收线纽，所述的主推纽和收线纽分别安装在锁体面板的上部。

4.根据权利要求1所述的箱包锁，其特征在于，所述的箱包锁还包括密码机构，所述的密码机构包含有三个字轮。

5.根据权利要求4所述的箱包锁，其特征在于，所述的密码机构竖向安装在锁体内并凸出于锁体面板的上部。

6.根据权利要求4所述的箱包锁，其特征在于，所述的密码机构横向安装在锁体面板的上部。

7.根据权利要求5或6所述的箱包锁，其特征在于，所述的密码机构分别控制cable钢缆线与拉片扣的开闭锁。

一种箱包锁

技术领域

[0001] 本发明属于锁的领域，尤其涉及一种箱包锁。

背景技术

[0002] 目前大多数行李箱都使用拉链闭合的方式，来将行李箱封闭，而与其搭配的箱包锁大都是单一功能的将拉片扣卡住，达到上锁功能。但箱子还是有被搬移原地失窃的机率，另外如箱子上还摆放一些公文包，挂包等物品，稍不注意也可能会被拎走。以现有箱包锁功能上来看，只能将箱包本体上锁，防盗性并不完善。

发明内容

[0003] 本发明主要解决的技术问题是提供一种箱包锁，除了将箱包拉片上锁的功能，还加入了一条具有伸缩功能的cable钢缆线，cable钢缆线平时可收藏在锁体内部，需使用时可以拉申出锁体外，穿过一些物品后，再扣回锁体面板上，如此可以将箱包固定在一个地点，或是将箱包上的副袋、挂包等其馀物品一同上锁，加强了防盗性。

[0004] 为解决上述技术问题，本发明采用的一个技术方案是：提供了一种箱包锁，包括锁体面板、锁体、拉片扣、棘轮组、cable收纳棘轮座、棘轮盖板以及cable钢缆线，所述的锁体面板扣盒在锁体上部，所述的拉片扣安装在锁体面板上，所述的锁体面板上还设置有cable出线口和cable插入口，所述的cable收纳棘轮座设置在锁体的一侧边，所述的棘轮盖板与锁体面板相连接并扣盒在cable收纳棘轮座的上部，所述的棘轮组安装在cable收纳棘轮座内，所述的cable钢缆线绕装在棘轮组上并通过cable出线口伸缩连接至cable插入口。

[0005] 在本发明一个较佳实施例中，所述的拉片扣的数量为2个，均采用单孔搭扣拉链片。

[0006] 在本发明一个较佳实施例中，所述的箱包锁还包括主推纽和收线纽，所述的主推纽和收线纽分别安装在锁体面板的上部。

[0007] 在本发明一个较佳实施例中，所述的箱包锁还包括密码机构，所述的密码机构包含有三个字轮。

[0008] 在本发明一个较佳实施例中，所述的密码机构竖向安装在锁体内并凸出于锁体面板的上部。

[0009] 在本发明一个较佳实施例中，所述的密码机构横向安装在锁体面板的上部。

[0010] 在本发明一个较佳实施例中，所述的密码机构分别控制cable钢缆线与拉片扣的开闭锁

本发明的有益效果是：本发明的箱包锁，除了将箱包拉片上锁的功能，还加入了一条具有伸缩功能的cable钢缆线，cable钢缆线平时可收藏在锁体内部，需使用时可以拉申出锁体外，穿过一些物品后，再扣回锁体面板上，如此可以将箱包固定在一个地点，或是将箱包上的副袋、挂包等其馀物品一同上锁，加强了防盗性。

附图说明

[0011] 为了更清楚地说明本发明实施例中的技术方案，下面将对实施例描述中所需要使用的附图作简单地介绍，显而易见地，下面描述中的附图仅仅是本发明的一些实施例，对于本领域普通技术人员来讲，在不付出创造性劳动的前提下，还可以根据这些附图获得其它的附图，其中：

图1 是本发明箱包锁的一较佳实施例的结构示意图；

图2 是本发明箱包锁的另一较佳实施例的结构示意图；

附图中的标记为:1、锁体面板，2、锁体，3、拉片扣，4、cable收纳棘轮座，5、棘轮盖板，6、cable钢缆线，7、密码机构，11、cable出线口，12、cable插入口，13、主推纽，14、收线纽，15、锁心。

具体实施方式

[0012] 下面将对本发明实施例中的技术方案进行清楚、完整地描述，显然，所描述的实施例仅是本发明的一部分实施例，而不是全部的实施例。基于本发明中的实施例，本领域普通技术人员在没有做出创造性劳动前提下所获得的所有其它实施例，都属于本发明保护的范围。

[0013] 如图1所示，本发明实施例包括：

一种箱包锁，包括锁体面板1、锁体2、拉片扣3、棘轮组(图未视)、cable收纳棘轮座4、棘轮盖板5以及cable钢缆线6，所述的锁体面板1扣盒在锁体2上部，所述的拉片扣3安装在锁体面板1上，所述的锁体面板1上还设置有cable出线口11和cable插入口12，所述的cable收纳棘轮座4设置在锁体2的一侧边，所述的棘轮盖板5与锁体面板1相连接并扣盒在cable收纳棘轮座4的上部，所述的棘轮组安装在cable收纳棘轮座4内，所述的cable钢缆线6绕装在棘轮组上并通过cable出线口11伸缩连接至cable插入口12。本实施例中，所述的cable钢缆线平时可收藏在锁体2内部，需使用时可以拉申出锁体2外，穿过一些物品后，再扣回锁体面板1上。

[0014] 上述中，所述的拉片扣3的数量为2个，均采用单孔搭扣拉链片，本发明中的拉片扣3主要锁住箱包拉链片。

[0015] 进一步的，所述的箱包锁还包括主推纽13和收线纽14，所述的主推纽13和收线纽14分别安装在锁体面板1的上部。主推纽13往上推时，cable钢缆线6弹开解锁，下推时拉片扣3弹开解锁。其中，所述的主推纽13的的中心位置还设置有锁芯15，用锁心15开锁时，cable钢缆线6和拉片扣3一同弹开解锁。所述的收线纽14向上推动时，可以手动拉出cable钢缆线6，或放开cable钢缆线6时，cable钢缆线6会自动收回锁体2内。

[0016] 锁体面板1上，cable钢缆线6的操作方式与拉片扣3开闭锁的主推纽13整合在一体，简化了操作介面，同时cable钢缆线6有单独的收线纽14控制伸缩，方便调整cable钢缆线6伸缩尺寸，并搭配拉片扣3的使用，可让锁体面板1尺寸小型化，适用于大多数的拉链箱，能更便利的推广运用。

[0017] 本发明，在一般的箱包拉片锁上，加入了一条具有伸缩功能的cable钢缆线6，锁体2内有棘轮组，cable钢缆线6不使用时，可以收藏在锁体2内，拉片扣3与cable钢缆线6的功

能可以单独使用，互不影响。

[0018] 再进一步的，所述的箱包锁还包括密码机构7，所述的密码机构7包含有三个字轮。所述的密码机构7竖向安装在锁体2内并凸出于锁体面板1的上部，或者，如图2所示，所述的密码机构7横向安装在锁体面板1的上部，字轮样式可作变化，变换为扁字轮样式。

[0019] 其中，所述的密码机构7分别控制cable钢缆线6与拉片扣3的开闭锁。由于，所述的cable钢缆线6的操作与密码机构7开闭锁功能整合，即上锁状态时，主推纽13也无法推动调整，加强防盗性。

[0020] 拉片扣13解锁推纽与cable钢缆线6钢缆线解锁推纽整合为一体的主推纽13，开锁状态时，上推可解锁拉片扣13，下推为解锁cable钢缆线6，不同功能分开操作，但又可简化操作介面，让锁体面板1尺寸小型化。

[0021] 综上所述，本发明的箱包锁，除了将箱包拉片上锁的功能，还加入了一条具有伸缩功能的cable钢缆线6，cable钢缆线6平时可收藏在锁体2内部，需使用时可以拉申出锁体2外，穿过一些物品后，再扣回锁体面板1上，如此可以将箱包固定在一个地点，或是将箱包上的副袋、挂包等其馀物品一同上锁，加强了防盗性。

[0022] 以上所述仅为本发明的实施例，并非因此限制本发明的专利范围，凡是利用本发明说明书内容所作的等效结构或等效流程变换，或直接或间接运用在其它相关的技术领域，均同理包括在本发明的专利保护范围内。

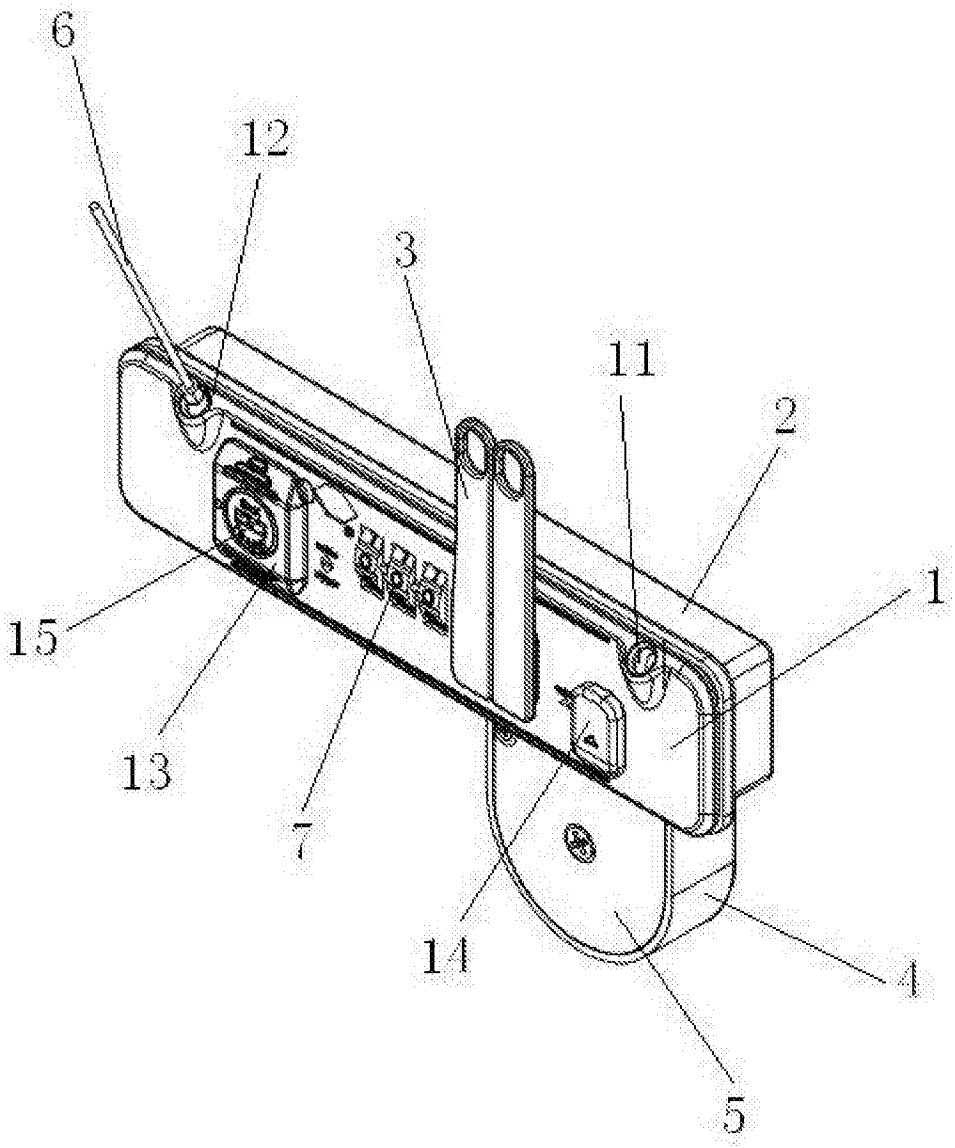

图1

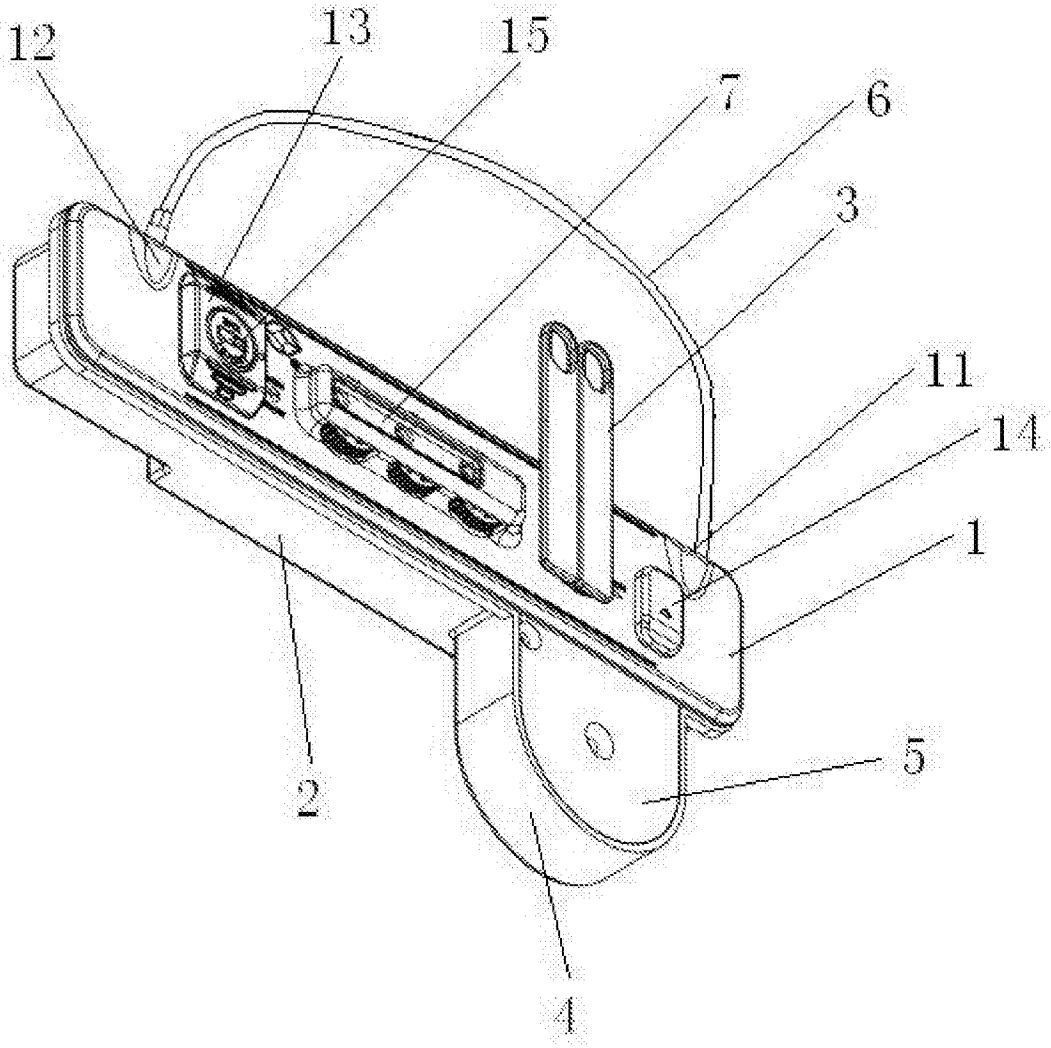

图2