(19)国家知识产权局

(12)实用新型专利

(10)授权公告号 CN 221997359 U
(45)授权公告日 2024.11.15

(21)申请号 202421292932.3

(22)申请日 2024.06.07

(73)专利权人 浙江汉唐茶文化有限公司
地址 318020 浙江省台州市黄岩院桥合屿工业区

(72)发明人 陈林魁

(74)专利代理机构 北京领时辉专利代理事务所(普通合伙) 33330
专利代理师 殷秀花

(51)Int.Cl.
A47C 1/00(2006.01)
A47C 7/00(2006.01)
A47C 7/54(2006.01)
A47C 3/20(2006.01)

权利要求书1页 说明书3页 附图4页

(54)实用新型名称

一种可调式休闲茶椅

(57)摘要

本实用新型涉及茶椅技术领域,尤其为一种可调式休闲茶椅,包括竖向设置的一组侧支撑杆以及立杆,所述立杆与一组所述侧支撑杆之间通过连接件固定连接,所述立杆的一侧设置有可滑动调节的坐垫,所述连接件的中部贯穿设置有支撑件,支撑件一侧开设有定位部,通过支撑件对坐垫底部进行支撑,所述连接件上还设置有与定位部配合对接的定位组件,本实用新型通过设置支撑组件以及与支撑组件配合对接的定位组件,可根据不同的使用者身高对坐垫的高度进行调节,相对于现有技术的多数休闲茶椅而言,本实用新型适用范围更大,能够满足不同使用者的需求,且整体便于调节,使用方便。

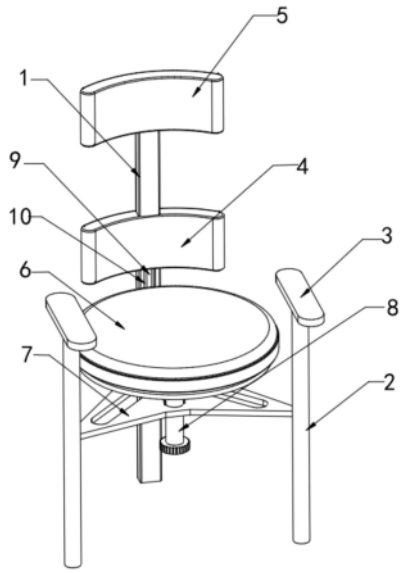

CN 221997359 U

1.一种可调式休闲茶椅,包括竖向设置的一组侧支撑杆(2)以及立杆(1),其特征在于:所述立杆(1)与一组所述侧支撑杆(2)之间通过连接件(7)固定连接,所述立杆(1)的一侧设置有可滑动调节的坐垫(6),所述连接件(7)的中部贯穿设置有支撑件,支撑件一侧开设有定位部,通过支撑件对坐垫(6)底部进行支撑,所述连接件(7)上还设置有与定位部配合对接的定位组件。

2.根据权利要求1所述的可调式休闲茶椅,其特征在于:所述连接件(7)具有三个对接端,且连接件(7)上开设有若干呈腰型的加强槽。

3.根据权利要求1所述的可调式休闲茶椅,其特征在于:所述支撑件包括贯穿连接件(7)设置的调节杆(8),且调节杆(8)的顶端固定连接有支撑板(11),定位部为开设于调节杆(8)一侧的若干定位槽(12)。

4.根据权利要求3所述的可调式休闲茶椅,其特征在于:所述定位组件包括固定块(14),且固定块(14)中部贯穿插合设置有连接杆(16),连接杆(16)的一端固定连接有定位件(13),连接杆(16)的另一端固定连接有拉杆(15),固定块(14)的中部开设有安装槽(19),连接杆(16)与固定块(14)之间连接有弹性件。

5.根据权利要求4所述的可调式休闲茶椅,其特征在于:所述连接杆(16)的外侧固定连接有连接环(18),弹性件为弹簧(17),弹簧(17)套设于连接杆(16)外侧,且弹簧(17)一端与连接环(18)固定连接,弹簧(17)另一端与安装槽(19)内部一侧固定连接。

6.根据权利要求1-5任一项所述的可调式休闲茶椅,其特征在于:所述立杆(1)的一侧开设有滑槽(10),滑槽(10)内部固定连接有滑杆(9),坐垫(6)的一侧固定连接有滑块,滑杆(9)贯穿滑块设置。

7.根据权利要求6所述的可调式休闲茶椅,其特征在于:所述立杆(1)的上端固定连接有背垫(5),且立杆(1)的中部固定连接有腰垫(4),两侧所述侧支撑杆(2)的上端连接有扶手(3)。

一种可调式休闲茶椅

技术领域

[0001] 本实用新型涉及茶椅技术领域,具体为一种可调式休闲茶椅。

背景技术

[0002] 闲茶椅是专为品茶或休闲时设计的椅子,其设计通常追求舒适、简约和实用,为人们提供一个舒适、放松的品茶或休闲环境,其多采用金属或者木质的材质进行制作,目前市场上的多数休闲茶椅多为固定式结构设计,其坐垫高度不可进行调节,对于不同的使用人群而言,其高度难以满足不同使用者的需求。

[0003] 因此需要一种可调式休闲茶椅对上述问题做出改善。

实用新型内容

[0004] 本实用新型的目的在于提供一种可调式休闲茶椅,以解决上述背景技术中提出的问题。

[0005] 为实现上述目的,本实用新型提供如下技术方案:

[0006] 一种可调式休闲茶椅,包括竖向设置的一组侧支撑杆以及立杆,所述立杆与一组所述侧支撑杆之间通过连接件固定连接,所述立杆的一侧设置有可滑动调节的坐垫,所述连接件的中部贯穿设置有支撑件,支撑件一侧开设有定位部,通过支撑件对坐垫底部进行支撑,所述连接件上还设置有与定位部配合对接的定位组件。

[0007] 作为本实用新型优选的方案,所述连接件具有三个对接端,且连接件上开设有若干呈腰型的加强槽。

[0008] 作为本实用新型优选的方案,所述支撑件包括贯穿连接件设置的调节杆,且调节杆的顶端固定连接有支撑板,定位部为开设于调节杆一侧的若干定位槽。

[0009] 作为本实用新型优选的方案,所述定位组件包括固定块,且固定块中部贯穿插合设置有连接杆,连接杆的一端固定连接有定位件,连接杆的另一端固定连接有拉杆,固定块的中部开设有安装槽,连接杆与固定块之间连接有弹性件。

[0010] 作为本实用新型优选的方案,所述连接杆的外侧固定连接有连接环,弹性件为弹簧,弹簧套设于连接杆外侧,且弹簧一端与连接环固定连接,弹簧另一端与安装槽内部一侧固定连接。

[0011] 作为本实用新型优选的方案,所述立杆的一侧开设有滑槽,滑槽内部固定连接有滑杆,坐垫的一侧固定连接有滑块,滑杆贯穿滑块设置。

[0012] 作为本实用新型优选的方案,所述立杆的上端固定连接有背垫,且立杆的中部固定连接有腰垫,两侧所述侧支撑杆的上端连接有扶手。

[0013] 与现有技术相比,本实用新型的有益效果是:

[0014] 本实用新型通过设置支撑组件以及与支撑组件配合对接的定位组件,可根据不同的使用者身高对坐垫的高度进行调节,相对于现有技术的多数休闲茶椅而言,本实用新型适用范围更大,能够满足不同使用者的需求,且整体便于调节,使用方便。

附图说明

[0015] 图1为本实用新型的第一视角立体图；

[0016] 图2为本实用新型的第二视角立体图；

[0017] 图3为本实用新型的主视图；

[0018] 图4为本实用新型图2中A处的放大图；

[0019] 图5为本实用新型中定位组件的内部结构示意图。

[0020] 图中：立杆1、侧支撑杆2、扶手3、腰垫4、背垫5、坐垫6、连接件7、调节杆8、滑杆9、滑槽10、支撑板11、定位槽12、定位件13、固定块14、拉杆15、连接杆16、弹簧17、连接环18、安装槽19。

具体实施方式

[0021] 下面将结合本实用新型实施例，对本实用新型实施例中的技术方案进行清楚、完整地描述，显然，所描述的实施例仅仅是本实用新型一部分实施例，而不是全部的实施例，基于本实用新型中的实施例，本领域普通技术人员在没有做出创造性劳动前提下所获得的所有其他实施例，都属于本实用新型保护的范围。

[0022] 为了便于理解本实用新型，下面将参照相关对本实用新型进行更全面的描述。给出了本实用新型的若干实施例。但是，本实用新型可以以许多不同的形式来实现，并不限于本文所描述的实施例。相反地，提供这些实施例的目的是使对本实用新型的公开内容更加透彻全面。

[0023] 需要说明的是，当元件被称为“固设于”另一个元件，它可以直接在另一个元件上或者也可以存在居中的元件。当一个元件被认为是“连接”另一个元件，它可以是直接连接到另一个元件或者可能同时存在居中元件。本文所使用的术语“垂直的”、“水平的”、“左”、“右”以及类似的表述只是为了说明的目的。

[0024] 除非另有定义，本文所使用的所有的技术和科学术语与属于本实用新型的技术领域的技术人员通常理解的含义相同。本文中在本实用新型的说明书中所使用的术语只是为了描述具体的实施例的目的，不是旨在于限制本实用新型。本文所使用的术语“及/或”包括一个或多个相关的所列项目的任意的和所有的组合。

[0025] 请参阅图1-5，本实用新型提供一种技术方案：

[0026] 实施例，请参照图1、2、3和4，一种可调式休闲茶椅，包括竖向设置的一组侧支撑杆2以及立杆1，立杆1与一组侧支撑杆2之间通过连接件7固定连接，立杆1的一侧设置有可滑动调节的坐垫6，连接件7的中部贯穿设置有支撑件，支撑件一侧开设有定位部，通过支撑件对坐垫6底部进行支撑，连接件7上还设置有与定位部配合对接的定位组件。

[0027] 支撑件可进行手动调节，当调节到合适的高度后通过定位组件与支撑件进行配合对接，实现对支撑件的限位固定，支撑件对坐垫6进行支撑，满足不同使用者对高度的需求。

[0028] 请参照图1、2、3和4，连接件7具有三个对接端，且连接件7上开设有若干呈腰型的加强槽。

[0029] 连接件7整体强度更高，保证立杆1与支撑杆2之间的连接稳定。

[0030] 请参照图1、2、3和4，支撑件包括贯穿连接件7设置的调节杆8，且调节杆8的顶端固定连接有支撑板11，定位部为开设于调节杆8一侧的若干定位槽12。

[0031] 调节杆8进行高度调节,从而改变支撑板11的高度,定位部为定位槽12,定位槽12与定位组件进行配合对接,对整个调节杆8进行限位固定,使得支撑板11能够起到支撑作用。

[0032] 定位组件包括固定块14,且固定块14中部贯穿插合设置有连接杆16,连接杆16的一端固定连接有定位件13,连接杆16的另一端固定连接有拉杆15,固定块14的中部开设有安装槽19,连接杆16与固定块14之间连接有弹性件,连接杆16的外侧固定连接有连接环18,弹性件为弹簧17,弹簧17套设于连接杆16外侧,且弹簧17一端与连接环18固定连接,弹簧17另一端与安装槽19内部一侧固定连接。

[0033] 对拉杆15进行拉动时,弹簧17被拉动,此时弹簧17具有弹性,定位件13与定位槽12脱离,可对调节杆8进行高度调节,当调节到合适位置时,松开拉杆15,弹簧17具有弹性,自动带动定位件13与定位槽12配合插接,实现对调节杆8的限位固定。

[0034] 立杆1的一侧开设有滑槽10,滑槽10内部固定连接有滑杆9,坐垫6的一侧固定连接有滑块,滑杆9贯穿滑块设置。

[0035] 立杆1的上端固定连接有背垫5,且立杆1的中部固定连接有腰垫4,两侧侧支撑杆2的上端连接有扶手3。

[0036] 尽管已经示出和描述了本实用新型的实施例,对于本领域的普通技术人员而言,可以理解在不脱离本实用新型的原理和精神的情况下可以对这些实施例进行多种变化、修改、替换和变型,本实用新型的范围由所附权利要求及其等同物限定。

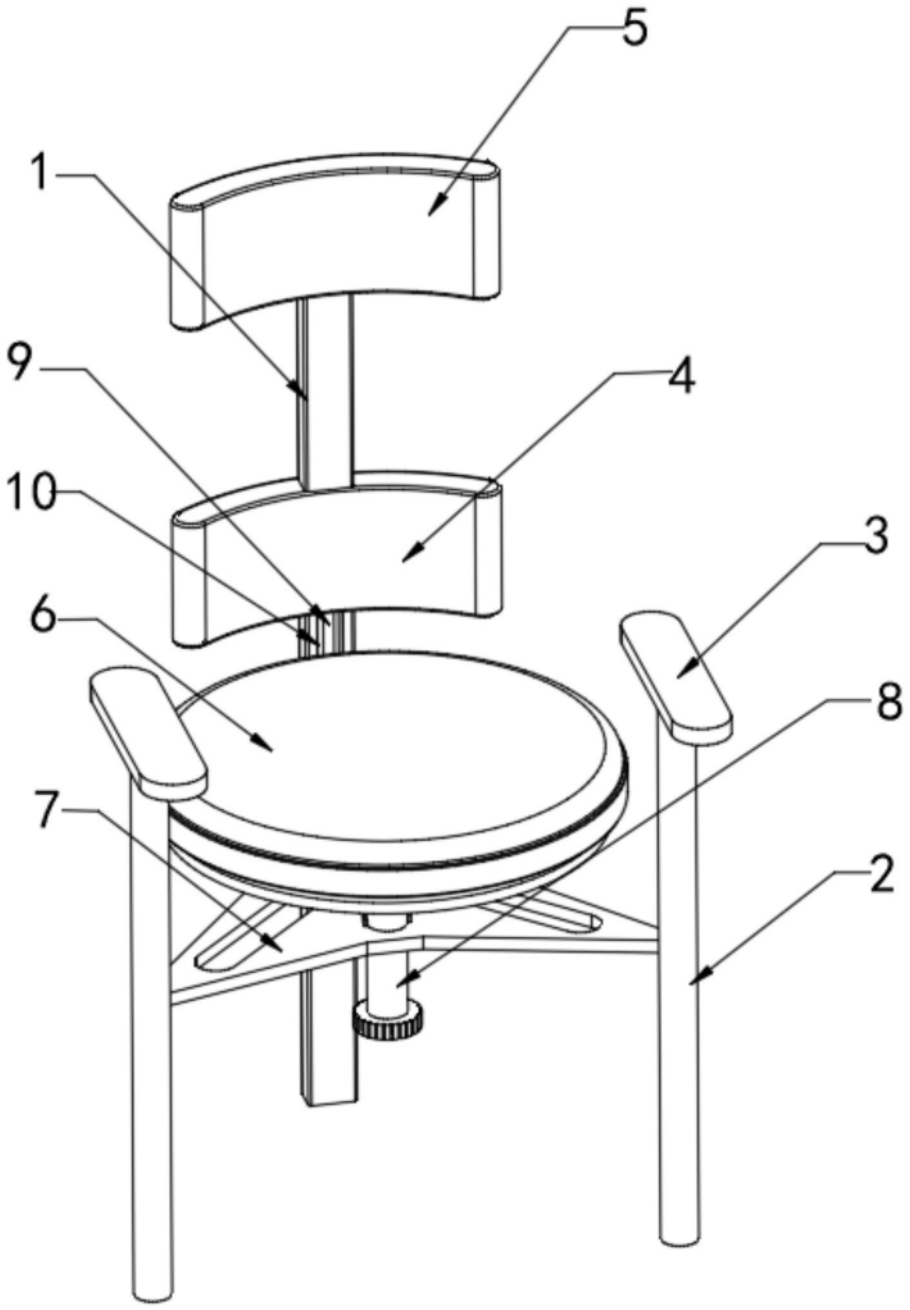

图1

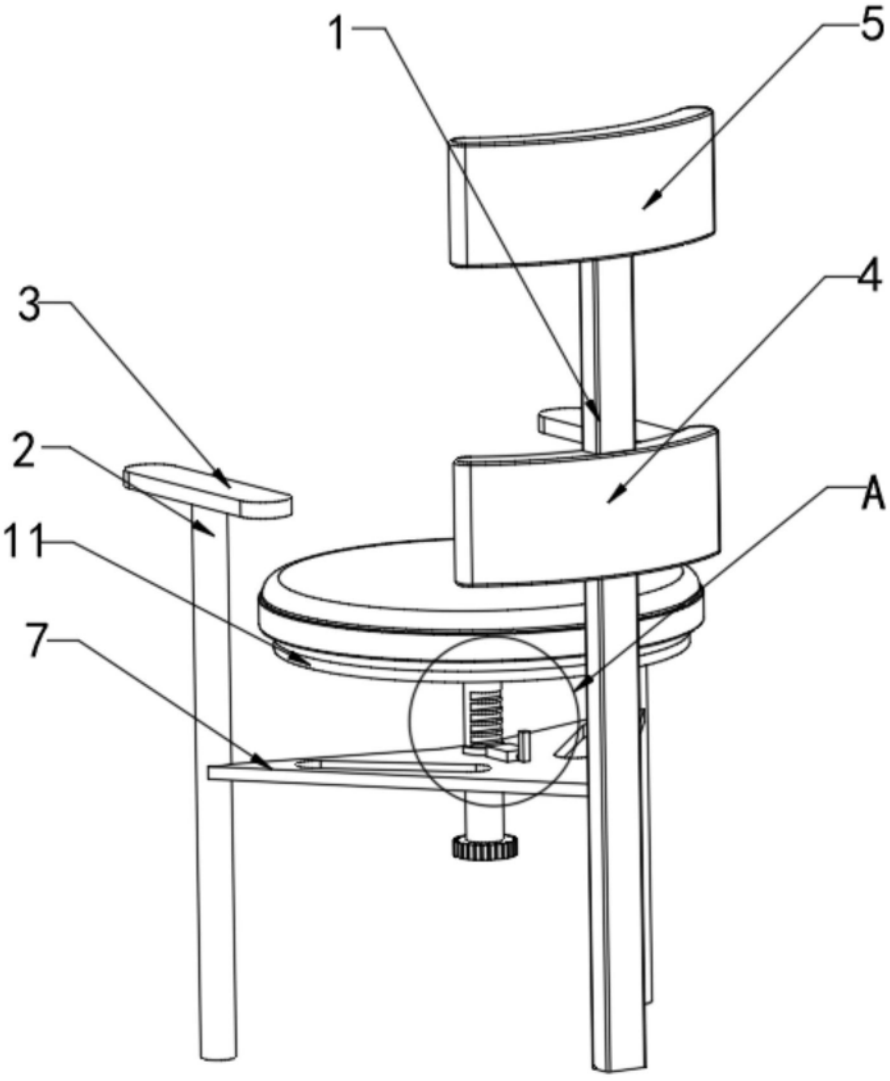

图2

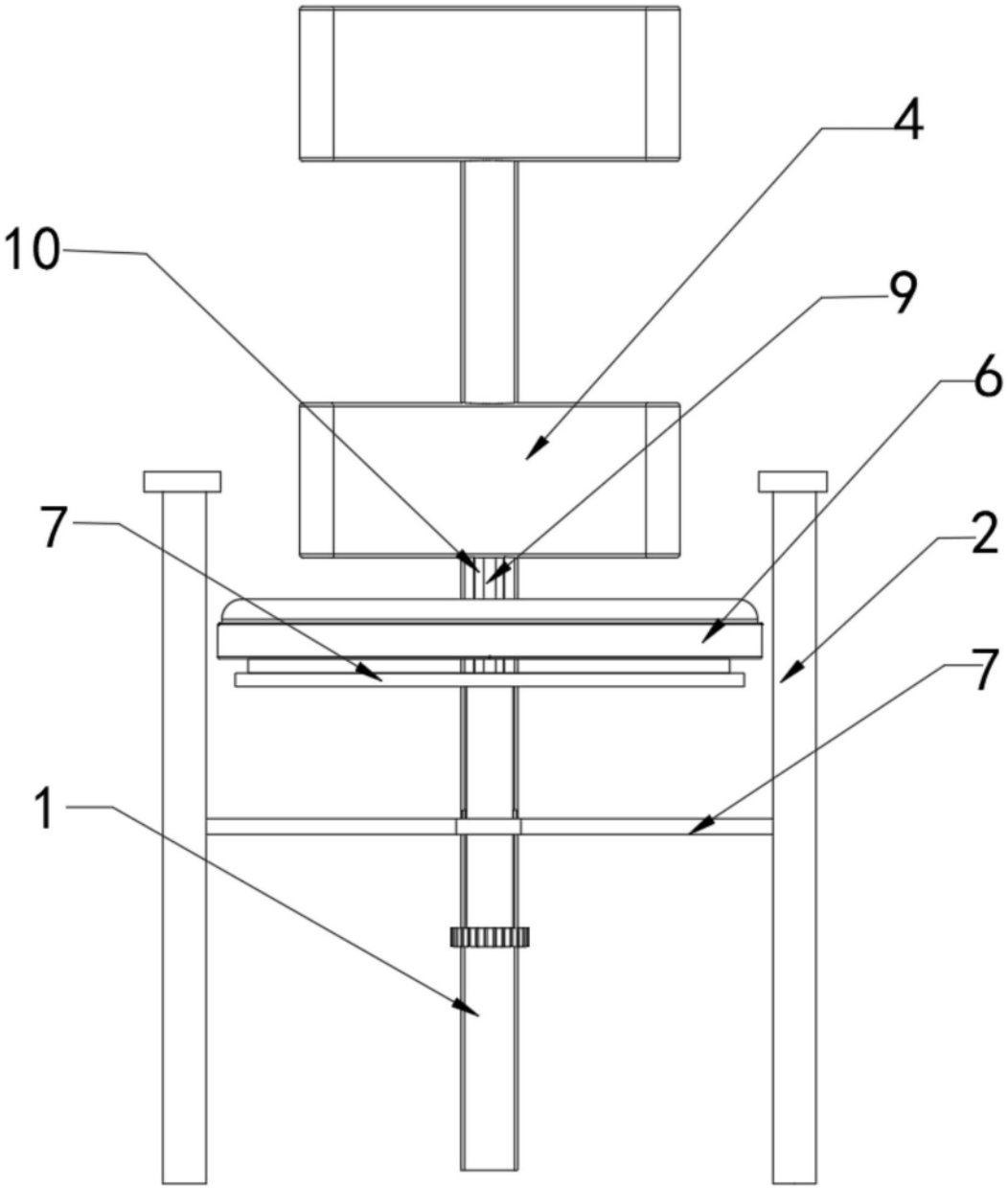

图3

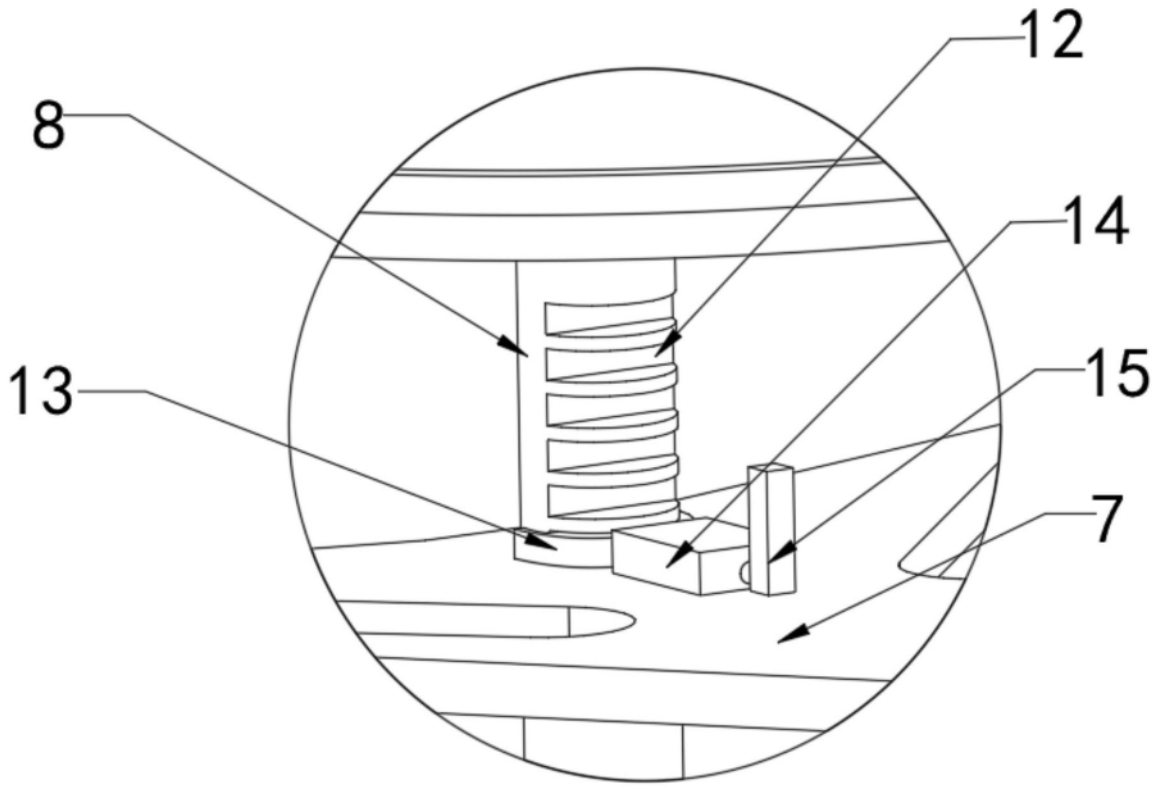

图4

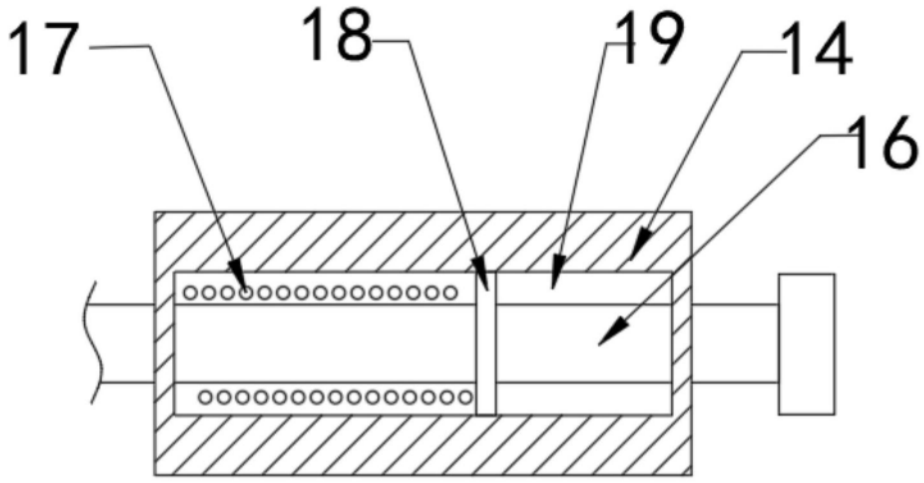

图5