(19)中华人民共和国国家知识产权局

(12)实用新型专利

(10)授权公告号 CN 207755607 U
(45)授权公告日 2018.08.24

(21)申请号 201721099852.6

(22)申请日 2017.08.30

(73)专利权人 阳普医疗(湖南)有限公司
地址 423000 湖南省郴州市宜章经济开发区宜章大道东6号

(72)发明人 卢峰 蒋建波

(74)专利代理机构 北京集佳知识产权代理有限公司 11227
代理人 张春水 唐京桥

(51)Int.Cl.
A61M 5/158(2006.01)

权利要求书1页 说明书3页 附图2页

(54)实用新型名称

一种静脉留置针

(57)摘要

本实用新型公开了一种静脉留置针，包括：延长管、液囊和防逆流部件；所述防逆流部件的两端分别与所述延长管与所述液囊连接；所述防逆流部件的输入端为所述液囊，所述防逆流部件的输出端为所述延长管。该静脉留置针封管时以脉冲方式将液囊捏扁，然后将管夹关闭即可，因为防逆流组件的作用，药液不会发生逆流，简化了静脉留置针的封管操作，解决了封管过程中容易发生药液逆流的技术问题。

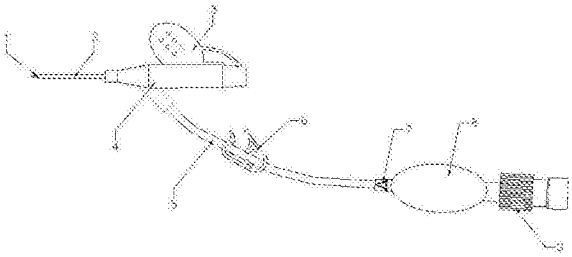

CN 207755607 U

1.一种静脉留置针，其特征在于，包括：延长管、液囊和防逆流部件；

所述防逆流部件的两端分别与所述延长管与所述液囊连接；

所述防逆流部件的输入端为所述液囊，所述防逆流部件的输出端为所述延长管。

2.根据权利要求1所述的静脉留置针，其特征在于，还包括：留置导管、导管座和接头；

所述导管座包括：第一接口和第二接口；

所述留置导管与所述第一接口连接；

所述延长管的第一端与所述第二接口连接，所述延长管的第二端与所述防逆流部件连接；

所述液囊的第一端与所述防逆流部件连接，所述液囊的第二端与用于输入药液的所述接头连接。

3.根据权利要求2所述的静脉留置针，其特征在于，还包括：穿刺针和穿刺针座；

所述留置导管套装于所述穿刺针上；

所述穿刺针的尾部固定于所述穿刺针座上。

4.根据权利要求1至3任意一项所述的静脉留置针，其特征在于，还包括：管夹，

所述管夹设置于所述延长管的外部。

5.根据权利要求4所述的静脉留置针，其特征在于，所述防逆流部件为防逆瓣或单向阀。

6.根据权利要求5所述的静脉留置针，其特征在于，所述防逆瓣为单向防逆瓣。

7.根据权利要求3所述的静脉留置针，其特征在于，所述接头为Y型接头或直型接头。

8.根据权利要求7所述的静脉留置针，其特征在于，所述直型接头的第一端与所述液囊的第二端连接；

所述直型接头的第二端设置有肝素帽。

9.根据权利要求7所述的静脉留置针，其特征在于，所述Y型接头的第一端与所述液囊的第二端连接；

所述Y型接头的第二端设置有肝素帽；

所述Y型接头的第三端设置有白色端帽。

10.根据权利要求8或9所述的静脉留置针，其特征在于，所述肝素帽的空腔处嵌有密封件。

一种静脉留置针

技术领域

[0001] 本实用新型涉及医疗器械领域，尤其涉及一种静脉留置针。

背景技术

[0002] 静脉留置针是一种用于在一段时间内进行多次输液治疗的医疗器械，主要包括留置导管、导管座、穿刺针、穿刺针座等部件。当医护人员使用静脉留置针对患者血管穿刺后，将穿刺针从导管座后端及留置导管中拔出，较为柔软的留置导管留置于患者的血管中，通过留置导管给患者进行连续或间断地输液。

[0003] 每次静脉留置针输液完成后，都需要进行封管操作。最常用的操作为注射器脉冲式封管，用充满封管液的注射器直接刺入静脉留置针的肝素帽内，一只手用脉冲方式推送注射器，另一只手缓慢地将注射器针头退出静脉留置针的肝素帽，在这个过程中，两只手的动作必须很好的配合。如果封管操作不当，逆流的发生会导致静脉留置针堵管等。

[0004] 因此，封管过程需要两只手准确配合，对医护人员的操作要求较高，容易发生逆流。

实用新型内容

[0005] 本实用新型公开了一种静脉留置针，解决了封管操作过程中容易发生逆流的问题。

[0006] 本实用新型提供了一种静脉留置针，包括：延长管、液囊和防逆流部件；

[0007] 所述防逆流部件的两端分别与所述延长管与所述液囊连接；

[0008] 所述防逆流部件的输入端为所述液囊，所述防逆流部件的输出端为所述延长管。

[0009] 进一步的，还包括：留置导管、导管座和接头；

[0010] 所述导管座包括：第一接口和第二接口；

[0011] 所述留置导管与所述第一接口连接；

[0012] 所述延长管的第一端与所述第二接口连接，所述延长管的第二端与所述防逆流部件连接；

[0013] 所述液囊的第一端与所述防逆流部件连接，所述液囊的第二端与用于输入药液的所述接头连接。

[0014] 进一步的，还包括：穿刺针和穿刺针座；

[0015] 所述留置导管套装于所述穿刺针上；

[0016] 所述穿刺针的尾部固定于所述穿刺针座上。

[0017] 进一步的，还包括：管夹，

[0018] 所述管夹设置于所述延长管的外部。

[0019] 优选的，所述防逆流部件为防逆瓣或单向阀。

[0020] 优选的，所述防逆瓣为单向防逆瓣。

[0021] 优选的，所述接头为Y型接头或直型接头。

[0022] 优选的，所述直型接头的第一端与所述液囊的第二端连接；

[0023] 所述直型接头的第二端设置有肝素帽。

[0024] 优选的，所述Y型接头的第一端与所述液囊的第二端连接；

[0025] 所述Y型接头的第二端设置有肝素帽；

[0026] 所述Y型接头的第三端设置有白色端帽。

[0027] 优选的，所述肝素帽的空腔处嵌有密封件。

[0028] 从以上技术方案可以看出，本实用新型提供了一种静脉留置针，包括：包括：延长管、液囊和防逆流部件；所述防逆流部件的两端分别与所述延长管与所述液囊连接；所述防逆流部件的输入端为所述液囊，所述防逆流部件的输出端为所述延长管。该静脉留置针封管时以脉冲方式将液囊捏扁，然后将管夹关闭即可，因为防逆流组件的作用，药液不会发生逆流，简化了静脉留置针的封管操作，解决了封管过程中容易发生药液逆流的技术问题。

附图说明

[0029] 为了更清楚地说明本实用新型实施例或现有技术中的技术方案，下面将对实施例或现有技术描述中所需要使用的附图作简单地介绍，显而易见地，下面描述中的附图仅仅是本实用新型的一些实施例，对于本领域普通技术人员来讲，在不付出创造性劳动性的前提下，还可以根据这些附图获得其它的附图。

[0030] 图1为本实用新型实施例中提供的一种静脉留置针的结构示意图；

[0031] 图2为本实用新型实施例中提供的一种静脉留置针输液状态时的结构示意图；

[0032] 图3为本实用新型实施例中提供的一种静脉留置针被封管后的结构示意图；

[0033] 图示说明，1.穿刺针；2.留置导管；3.穿刺针座；4.导管座；5.延长管；6.管夹；7.防逆瓣；8.液囊；9.肝素帽。

具体实施方式

[0034] 本实用新型实施例公开了一种静脉留置针，解决了封管操作对医护人员操作要求高以及封管操作不当会导致静脉留置针堵管等发生的问题。

[0035] 请参阅图1，为本实用新型实施例中提供的一种静脉留置针的结构示意图。本实用新型实施例提供的一种静脉留置针，包括：延长管5、液囊8和防逆流部件；

[0036] 防逆流部件的两端分别与延长管5与液囊8连接；

[0037] 防逆流部件的输入端为液囊8，防逆流部件的输出端为延长管5。

[0038] 液囊8呈自然鼓起的状态。

[0039] 本实施例中，静脉留置针还包括：留置导管2、导管座4、延长管5、管夹6和接头；

[0040] 导管座4包括：第一接口和第二接口；

[0041] 留置导管2与第一接口连接；

[0042] 延长管5的第一端与第二接口连接，延长管5的第二端与防逆流部件连接；

[0043] 液囊8的第一端与防逆流部件连接，液囊8的第二端与用于输入药液的接头连接。

[0044] 静脉留置针还包括：穿刺针1和穿刺针座3；

[0045] 留置导管2套装于穿刺针1上；

[0046] 穿刺针1的尾部固定于穿刺针座3上。

[0047] 静脉留置针还包括管夹，

[0048] 管夹6管夹设置于延长管5的外部，管夹6呈打开状态。

[0049] 防逆流部件为防逆瓣或单向阀。

[0050] 本实施例中，防逆流部件为防逆瓣7，防逆瓣7为单向防逆瓣，方向朝向延长管5，阻止药液从延长管5的第二端流向液囊8的第一端。

[0051] 接头为Y型接头或直型接头。

[0052] 其中，直型接头的第一端与液囊8的第二端连接；

[0053] 直型接头的第二端设置有肝素帽。

[0054] 其中，Y型接头的第一端与液囊8的第二端连接；

[0055] Y型接头的第二端设置有肝素帽；

[0056] Y型接头的第三端设置有白色端帽。

[0057] 本实施例中，接头为直型接头，直型接头的第一端与液囊8的第二端连接；直型接头的第二端设置有肝素帽9。

[0058] 肝素帽9的空腔处嵌有密封件。

[0059] 本实施例中，静脉留置针包括：延长管5、液囊8和防逆流部件；防逆流部件的两端分别与延长管5与液囊8连接；防逆流部件的输入端为液囊8，防逆流部件的输出端为延长管5。其中，防逆流部件为防逆瓣7。该静脉留置针封管时用两个指头以脉冲方式将液囊8捏扁后松开手指，因为防逆瓣7的作用，药液不会返流进入液囊8，液囊8依然处于扁瘪状态，然后将管夹6关闭即可。静脉留置针的封管操作得到了简化，且无需使用注射器对静脉留置针封管，避免了小儿患者的恐惧，降低了静脉留置针的封管操作难度和医护人员的工作量，解决了静脉留置针封管时容易发生逆流的问题。

[0060] 以上是对本实用新型实施例提供的一种静脉留置针的一个实施例进行详细的描述，以下将对本实用新型实施例提供的一种静脉留置针的一个应用例进行详细的描述。

[0061] 请参阅图2，为本实用新型实施例中提供的一种静脉留置针输液状态时的结构示意图。静脉留置针使用时，首先通过排气操作，使得整个输液通路(留置导管2、导管座4、延长管5、防逆瓣7、液囊8、肝素帽9)充满药液，然后通过穿刺针1的引导，将留置导管2引入人体血管后，拔出并丢弃穿刺针1和穿刺针座3，剩余部分用于为病人输液。一次连续输液结束后，静脉留置针需要进行封管操作。在本实施例中，封管操作步骤如下：用两个指头以脉冲方式将液囊8捏扁，松开手指，因为防逆瓣7的作用，药液不会返流进入液囊8，液囊8依然处于扁瘪状态，然后将管夹6关闭即可。请参阅图3，为本实用新型实施例中提供的一种静脉留置针输液被封管后的结构示意图。本实施例中的静脉留置针整个封管过程单手即可操作，大大简化了现有技术中静脉留置针的封管操作。

[0062] 以上对本实用新型所提供的一种静脉留置针的应用例进行了详细介绍，对于本领域的一般技术人员，依据本实用新型实施例的思想，在具体实施方式及应用范围上均会有改变之处，综上所述，本说明书内容不应理解为对本实用新型的限制。

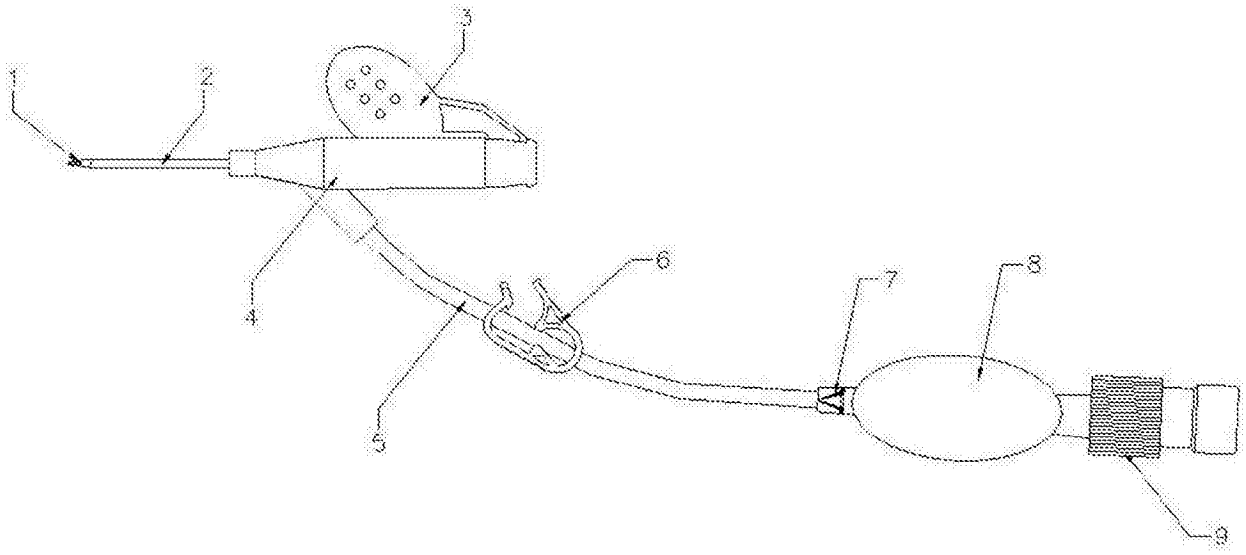

图1

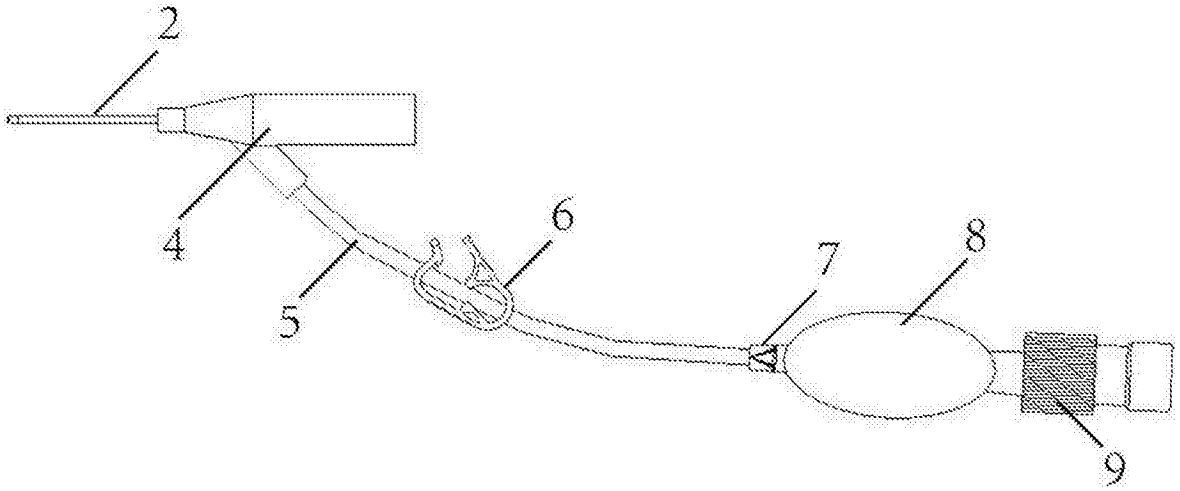

图2

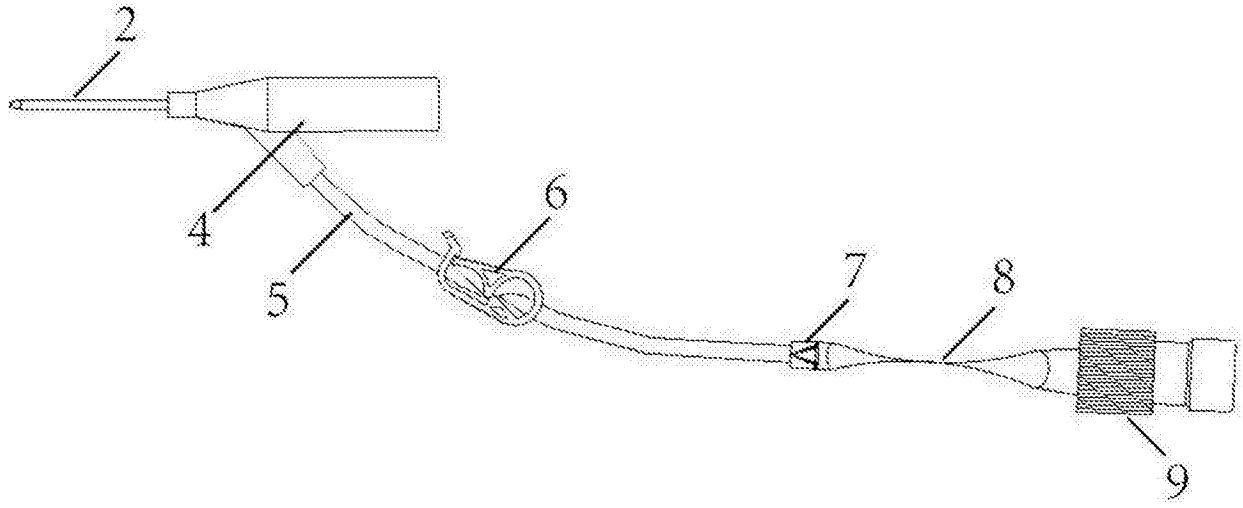

图3