(19)中华人民共和国国家知识产权局

(12)实用新型专利

(10)授权公告号 CN 205024927 U
(45)授权公告日 2016.02.10

(21)申请号 201520693784.0

(22)申请日 2015.09.09

(73)专利权人 广东华途仕建材实业有限公司
地址 526000 广东省肇庆市高新技术开发区城中工业园建设路西面

(72)发明人 别松 张建宏

(51)Int.Cl.
E04B 9/06(2006.01)
E04B 9/18(2006.01)
E04B 9/22(2006.01)

权利要求书1页 说明书2页 附图4页

(54)实用新型名称

一种多功能天花吊顶

(57)摘要

本实用新型提供一种多功能天花顶吊，由连接固定装置、主龙骨、吊顶龙骨夹件以及天花吊片所组成，所述的连接固定装置对应安装于主龙骨的两端，主龙骨与吊顶龙骨夹件之间通过龙骨连接件连接，所述的吊顶龙骨夹件下方安装有天花吊片。本实用新型采用上述结构后通过采用在吊顶龙骨夹件上设有夹件空腔以及安装片槽的形式，使天花吊顶根据现实需要，有效实现天花吊片的扣合以及下垂，适当调节室内光线强弱，通过天花吊片与安装片槽的安装形式，使天花吊片在扣合使用过程中更加稳固，耐用，不容易损坏。

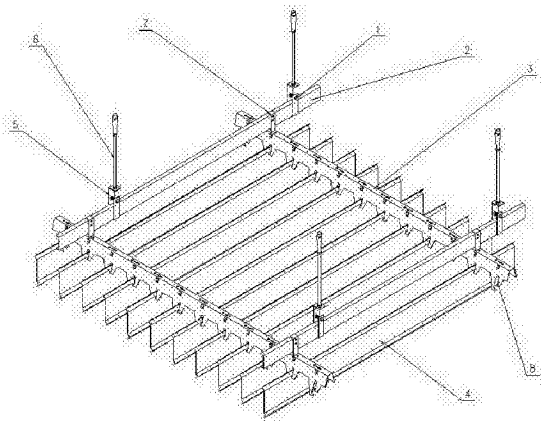

CN 205024927 U

1.一种多功能天花吊顶，其特征在于：由连接固定装置（1）、主龙骨（2）、吊顶龙骨夹件（3）以及天花吊片（4）所组成，所述的连接固定装置（1）对应安装于主龙骨（2）的两端，主龙骨（2）与吊顶龙骨夹件（3）之间通过龙骨连接件（7）连接，所述的吊顶龙骨夹件（3）下方安装有天花吊片（4）。

2.根据权利要求1所述的一种多功能天花吊顶，其特征在于：所述的连接固定装置（1）由龙骨吊件（5）、龙骨吊杆（6）以及膨胀螺栓所组成，所述的龙骨吊杆（6）位于龙骨吊件（5）以及膨胀螺栓之间，所述的龙骨吊件（5）贯穿套接于主龙骨（2）上。

3.根据权利要求1所述的一种多功能天花吊顶，其特征在于：所述的吊顶龙骨夹件（3）顶部设有安装槽，所述的安装槽与龙骨连接件（7）位置相配合，所述的龙骨连接件（7）分别贯穿套接于主龙骨（2）的两侧，并且通过螺栓固定于主龙骨（2）上。

4.根据权利要求1所述的一种多功能天花吊顶，其特征在于：所述的吊顶龙骨夹件（3）底部设有若干天花吊片（4），所述的天花吊片（4）呈规则排布。

5.根据权利要求4所述的一种多功能天花吊顶，其特征在于：所述的吊顶龙骨夹件（3）底部下方设有夹件空腔（8），所述的天花吊片（4）一端安装于夹件空腔（8）内，夹件空腔（8）内壁上设有安装片槽（10），所述的安装片槽（10）与天花吊片（4）的另一端位置相对应。

6.根据权利要求1所述的一种多功能天花吊顶，其特征在于：吊顶龙骨夹件（3）两侧分别安装有主龙骨（2），并且所述的主龙骨（2）呈相互相称。

7.根据权利要求1所述的一种多功能天花吊顶，其特征在于：天花吊片（4）为弹性天花吊片。

一种多功能天花吊顶

技术领域

[0001] 本实用新型涉及一种天花吊顶，尤其是一种多功能天花吊顶。

背景技术

[0002] 天花具有开放的视野，通风、透气，其线条明快整齐，层次分明，体现了简约明了的现代风格，安装拆卸简单方便，成为近几年风靡装饰市场的主要产品。主要用于隐蔽工程繁多人流密集的公共场合，便于空气的流通，排气散热的同时，能够使光线分布均匀，使整个空间宽敞明亮，广泛应用于地铁站、高铁站、车站、机场、大型购物商场、通道、休闲场所、公共卫生间、建筑物外墙等开放式场合。

[0003] 现有的天花板的设计较为单调，主要是采用下垂式结构，采用下垂式的结构功能单一，而且其装饰效果不甚理想。

实用新型内容

[0004] 本实用新型的目的是提供一种设计科学合理、结构紧凑、安装稳定、可以适当调节室内光线强弱以及实现天花吊顶下垂以及扣合的多功能天花吊顶。

[0005] 为实现上述目的，本实用新型所采用的技术方案是：一种多功能天花吊顶，其特征在于：由连接固定装置、主龙骨、吊顶龙骨夹件以及天花吊片所组成，所述的连接固定装置对应安装于主龙骨的两端，主龙骨与吊顶龙骨夹件之间通过龙骨连接件连接，所述的吊顶龙骨夹件下方安装有天花吊片。

[0006] 优选的是，所述的连接固定装置由龙骨吊件、龙骨吊杆以及膨胀螺栓所组成，所述的龙骨吊杆位于龙骨吊件以及膨胀螺栓之间，所述的龙骨吊件贯穿套接于主龙骨上。

[0007] 优选的是，所述的吊顶龙骨夹件顶部设有安装槽，所述的安装槽与龙骨连接件位置相配合，所述的龙骨连接件分别贯穿套接于主龙骨的两侧，并且通过螺栓固定于主龙骨上。

[0008] 优选的是，所述的吊顶龙骨夹件底部设有若干天花吊片，所述的天花吊片呈规则排布。

[0009] 优选的是，所述的吊顶龙骨夹件底部下方设有夹件空腔，所述的天花吊片一端安装于夹件空腔内，夹件空腔内壁上设有安装片槽，所述的安装片槽与天花吊片的另一端位置相对应。

[0010] 优选的是，吊顶龙骨夹件两侧分别安装有主龙骨，并且所述的主龙骨呈相互相称。

[0011] 优选的是，天花吊片为弹性天花吊片。

[0012] 本实用新型采用上述结构后通过采用在吊顶龙骨夹件上设有夹件空腔以及安装片槽的形式，使天花吊顶根据现实需要，有效实现天花吊片的扣合以及下垂，适当调节室内光线强弱，通过天花吊片与安装片槽的安装形式，使天花吊片在扣合使用过程中更加稳固，耐用，不容易损坏。

附图说明

[0013] 图 1 为本实用新型的结构示意图。

[0014] 图 2 为本实用新型天花吊片下垂状态的结构侧视示意图。

[0015] 图 3 为本实用新型天花吊片扣合状态的结构侧视示意图。

[0016] 图 4 为本实用新型的局部放大结构示意图。

[0017] 图中：1、连接固定装置，2、主龙骨，3、吊顶龙骨夹件，4、天花吊片，5、龙骨吊件，6、龙骨吊杆，7、龙骨连接件，8、夹件空腔，10、安装片槽。

具体实施方式

[0018] 下面结合附图和具体实施方式对本实用新型作进一步详细说明：

[0019] 如图所示，一种多功能天花吊顶，其特征在于：由连接固定装置 1、主龙骨 2、吊顶龙骨夹件 3 以及天花吊片 4 所组成，所述的连接固定装置 1 对应安装于主龙骨 2 的两端，主龙骨 2 与吊顶龙骨夹件 3 之间通过龙骨连接件 7 连接，所述的吊顶龙骨夹件 3 下方安装有天花吊片 4。

[0020] 优选的是，所述的连接固定装置 1 由龙骨吊件 5、龙骨吊杆 6 以及膨胀螺栓所组成，所述的龙骨吊杆 6 位于龙骨吊件 5 以及膨胀螺栓之间，所述的龙骨吊件 5 贯穿套接于主龙骨 2 上。

[0021] 优选的是，所述的吊顶龙骨夹件 3 顶部设有安装槽，所述的安装槽与龙骨连接件 7 位置相配合，所述的龙骨连接件 7 分别贯穿套接于主龙骨 2 的两侧，并且通过螺栓固定于主龙骨 2 上。

[0022] 优选的是，所述的吊顶龙骨夹件 3 底部设有若干天花吊片 4，所述的天花吊片 4 呈规则排布。

[0023] 优选的是，所述的吊顶龙骨夹件 3 底部下方设有夹件空腔 8，所述的天花吊片 4 一端安装于夹件空腔 8 内，夹件空腔 8 内壁上设有安装片槽 10，所述的安装片槽 10 与天花吊片 4 的另一端位置相对应。

[0024] 优选的是，吊顶龙骨夹件 3 两侧分别安装有主龙骨 2，并且所述的主龙骨 2 呈相互相称。

[0025] 优选的是，天花吊片 4 为弹性天花吊片。

[0026] 实施例：

[0027] 主龙骨 2 通过龙骨连接件 7 与吊顶龙骨夹件 3 锁紧固定，主龙骨 2 由连接固定装置 1 的龙骨吊件 5 套接固定，在正常状态下，天花吊片 4 处于下垂状态，此时天花吊片 4 与夹件空腔 8 的相互配合，并且所述的天花吊片 4 紧贴于夹件空腔 8 内壁上，呈下垂状态；当天花吊片 4 需要扣合遮挡时，可滑动天花吊片 4，使天花吊片 4 在夹件空腔 8 内向下滑动，使天花吊片 4 的一端从夹件空腔 8 的上腔滑至下腔，此时，向右摆动天花吊片 4 的另一端，将天花吊片 4 的另一端扣合与安装片槽 10 上；此时，天花吊片 4 处于扣合状态。

[0028] 以上所述是本实用新型的优选实施方式而已，当然不能以此来限定本实用新型之权利范围，应当指出，对于本技术领域的普通技术人员来说，对本实用新型的技术方案进行修改或者等同替换，都不脱离本实用新型技术方案的保护范围。

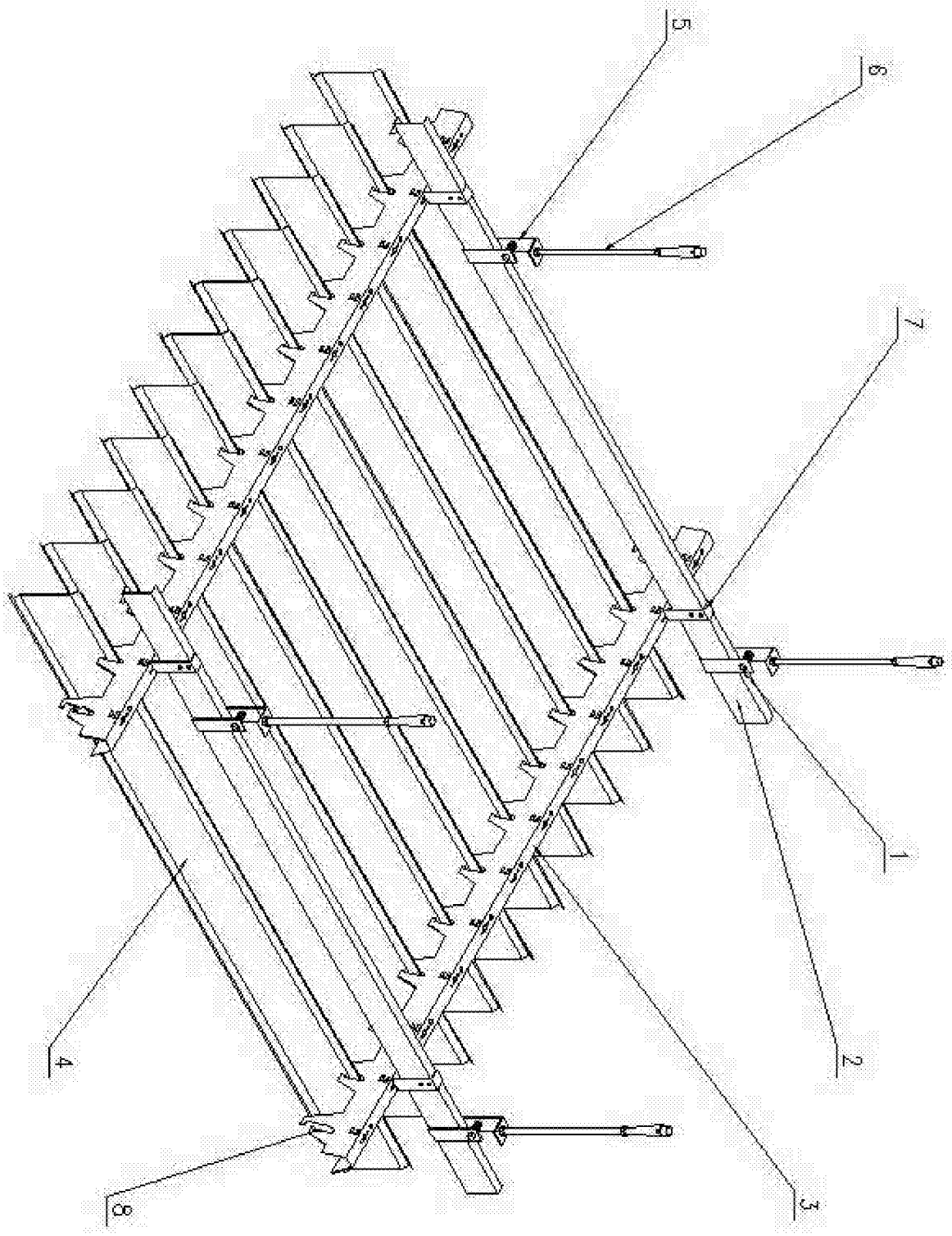

图 1

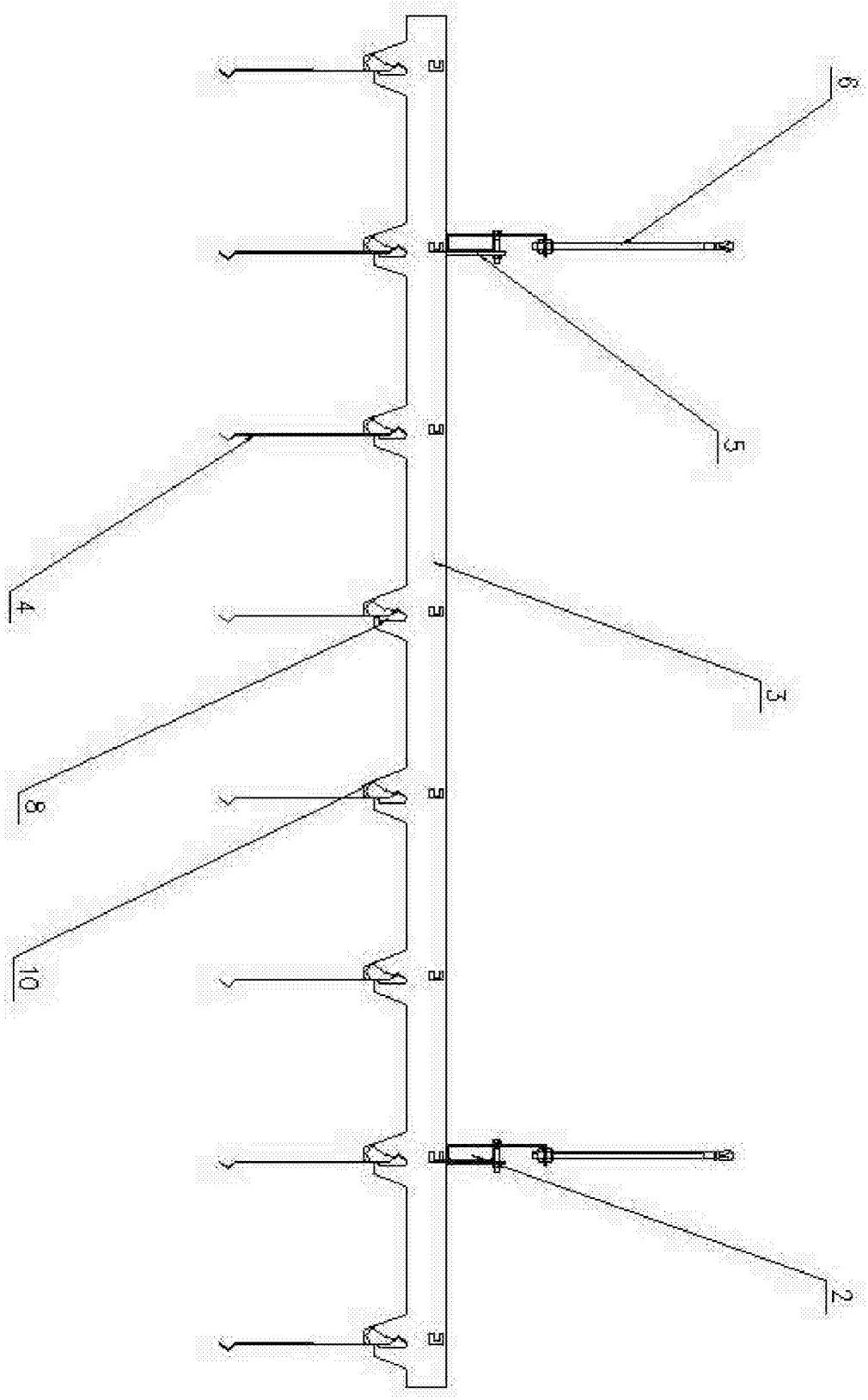

图 2

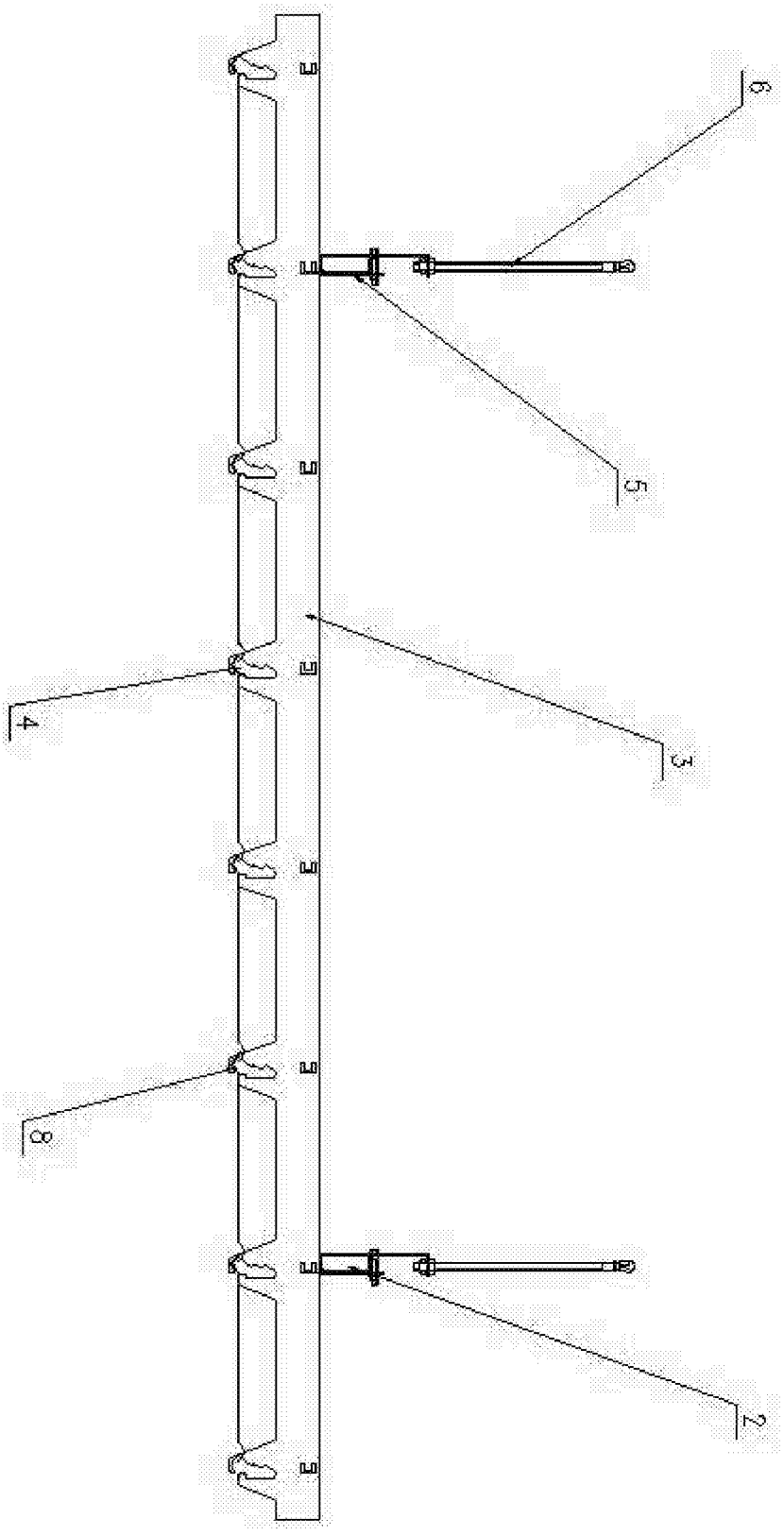

图 3

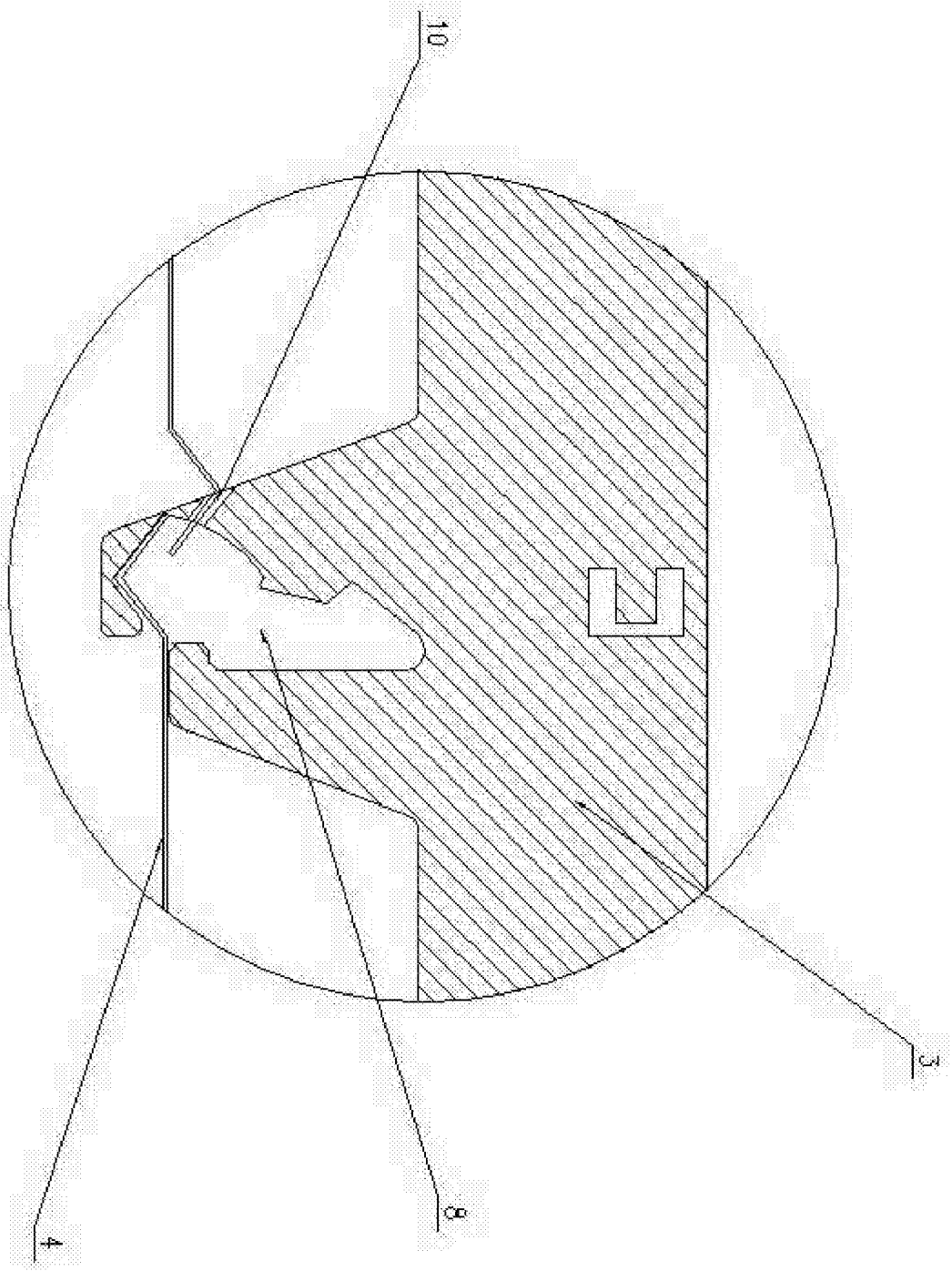

图 4