(19)대한민국특허청(KR)
(12) 공개실용신안공보(U)

(51) 。Int. Cl.
A45C 11/34 (2006.01)

(11) 공개번호 20-2007-0000734
(43) 공개일자 2007년06월25일

(21) 출원번호 20-2007-0009226
(22) 출원일자 2007년06월05일
심사청구일자 2007년06월05일

(71) 출원인 김갑순
강원 원주시 명륜1동 성원아파트 103동 303호

(72) 고안자 김갑순
강원 원주시 명륜1동 성원아파트 103동 303호

전체 청구항 수 : 총 5 항

(54) 다용도 필기구통

(57) 요약

본 고안의 목적은 학교나 학원에서 칠판이나 화이트보드에 자석으로 부착하여 보드마카펜이나 볼펜, 분필을 넣어 사용할 수 있도록 하며, 또 자석과 칠판 사이에 유인물 등을 끼워 부착할 수 있도록 하는 학급용 다용도 필기구통에 관한 것이다.

이와 같은 목적을 달성하기 위한 본 고안은 투명한 아크릴로 된 필기구통(1)에 있어서 각각의 칸막이(3,3a,3b)를 두어 좌측의 공간(1a)에 화이트보드에 사용하는 마카펜, 중간 부분의 공간(1b)에는 출석 체크나 기록을 하는 볼펜이나 연필 등의 필기구, 우측의 공간(1c)에는 칠판의 판서에 사용할 수 있는 3가지 색깔의 분필을 각각 넣을 수 있도록하고 분필이 있는 공간의 하단에는 분필 배출구(1d)를 두어 분필을 꺼낼 수 있도록 하며, 필기구통의 뒷면에는 3개의 자석(4)을 부착하여 칠판이나 화이트보드에 탈착하거나 상단 중심부에 구멍(2)을 뚫어 돌출부에 걸 수 있도록 하는 것을 특징으로 한다.

대표도

도 1

실용신안 등록청구의 범위

청구항 1.

하나의 케이스 안에 여러 용도의 필기구를 넣을 수 있도록 각각의 칸막이를 형성한 필기구통

청구항 2.

분필을 여러 색깔별로 따로 분리하여 사용할 수 있도록 칸막이를 형성한 분필통

청구항 3.

분필통의 하단에 하나의 분필만이 배출될 수 있도록 하는 분필 배출구

청구항 4.

길이가 짧은 분필을 분필 배출구로 잘 나오도록 하는 분필 배출 보조 기구

청구항 5.

칠판이나 화이트보드에 부착하여 사용할 수 있도록 하는 자석 탈착 필기구통

명세서

고안의 상세한 설명

고안의 목적

고안이 속하는 기술 및 그 분야의 종래기술

본 고안은 투명한 아크릴통의 내부에 각각의 칸막이를 두어 보드마카펜, 볼펜, 분필 등을 넣을 수 있도록 하였으며, 자석의 자기력을 이용하여 칠판에 부착하여 사용할 수 있도록 한 다용도 필기구에 관한 것이다.

학급에서 교사가 수업을 시작할 때 출석체크를 위한 필기구가 필요하고, 공지를 하기 위해 화이트보드에 알림 사항을 적기도하며, 칠판에 판서를 한다. 그 때마다 필기구를 가지고 오지 않았거나 이리저리 흩어져 있는 필기구를 찾아서 사용하기란 여간 불편한 것이 아니었다.

또 기존에는 학급의 테이블 위에 분필 상자가 있었으나 그 분필 상자에는 여러 가지 색깔을 가진 분필이 섞여있는 한 가지의 기능만을 가진 분필통이어서 볼펜 및 보드마카펜 등이 정리가 되어 있지 않은 불편함이 있었다.

고안이 이루고자 하는 기술적 과제

본 고안의 목적은 자석이 부착된 다용도 필기구통을 학급의 칠판이나 화이트보드에 부착하여 보드마카펜과 볼펜, 분필 등을 정리하여 보관하고, 특히 아래에 분필 배출구를 만들어 사용하기에도 편리하도록 고안되었다.

또 분필 배출 보조 기구를 두어 일반 분필보다 길이가 짧은 분필도 넣어 사용할 수 있도록 하였다.

그리고 학급의 알림 유인물도 칠판과 필기구통의 자석 사이에 끼워 공지할 수 있도록 하였다.

고안의 구성

투명한 아크릴로 만들어진 다용도 필기구통(1)에 있어서 좌측의 공간(1a)에는 화이트보드에 사용하는 마카펜을, 중간 부분(1b)에는 볼펜 등의 필기구를, 우측의 공간(1c)에는 여러 가지 색깔의 분필을 넣을 수 있도록 각각의 칸막이(3, 3a, 3b)를 형성하고, 우측 분필통(1c)의 하단에 분필을 배출할 수 있도록 배출구(1d)를 만들며, 짧은 길이의 분필을 사용할 경우 분필 배출구로 분필이 잘 빠져 나올 수 있도록 분필 배출 보조 기구(5)를 이용하고 칠판이나 화이트보드에 탈착할 수 있는 자석(4)이 부착된 다용도 필기구통

고안의 효과

일반 투명 아크릴을 사용하여 외부에서 각각의 필기구 준비 상태와 소모 상태를 확인할 수 있도록 하며, 분필통의 하단에 배출구를 두어 하나씩 차례로 분필을 빼내어 사용할 수 있도록 하였다. 특히 길이가 짧은 분필의 경우 배출 보조 기구를 사용하여 배출구까지 분필이 잘 나올 수 있도록 하였다.

또 일반 분필통처럼 탁자 위가 아닌 칠판이나 화이트보드에 자석으로 부착하여 사용함으로써 분필통이 떨어져 분필이 깨지거나 필기구가 흩어져 잃어버리는 일이 발생하지 않도록 하였다.

그리고 학급에 배포되는 유인물 등을 따로 보관할 필요없이 칠판에 대고 다용도 필기구통을 부착하여 간단히 공지할 수 있도록 하였다.

도면의 간단한 설명

도1은 칸막이를 형성하여 자석을 부착한 다용도 필기구통의 사시도

도2는 본 고안에 따른 필기구통의 정면도

도3은 본 고안에 따른 필기구통의 평면도

도4는 본 고안에 따른 필기구통의 우측면도

도5는 본 고안에 따른 분필 배출 보조 기구의 사시도

도6은 본 고안에 따른 사용 상태 사시도

* 도면의 주요 부분에 대한 부호의 설명

1 : 다용도 필기구통 1a : 보드마카펜 공간

1b : 볼펜 및 필기구 공간 1c : 분필 공간

1d : 분필 배출구 2 : 돌출부에 걸 수 있는 구멍

3, 3a, 3b : 각각의 공간 칸막이 4 : 원형 자석

5 : 분필 배출 보조 기구

도면

도면1

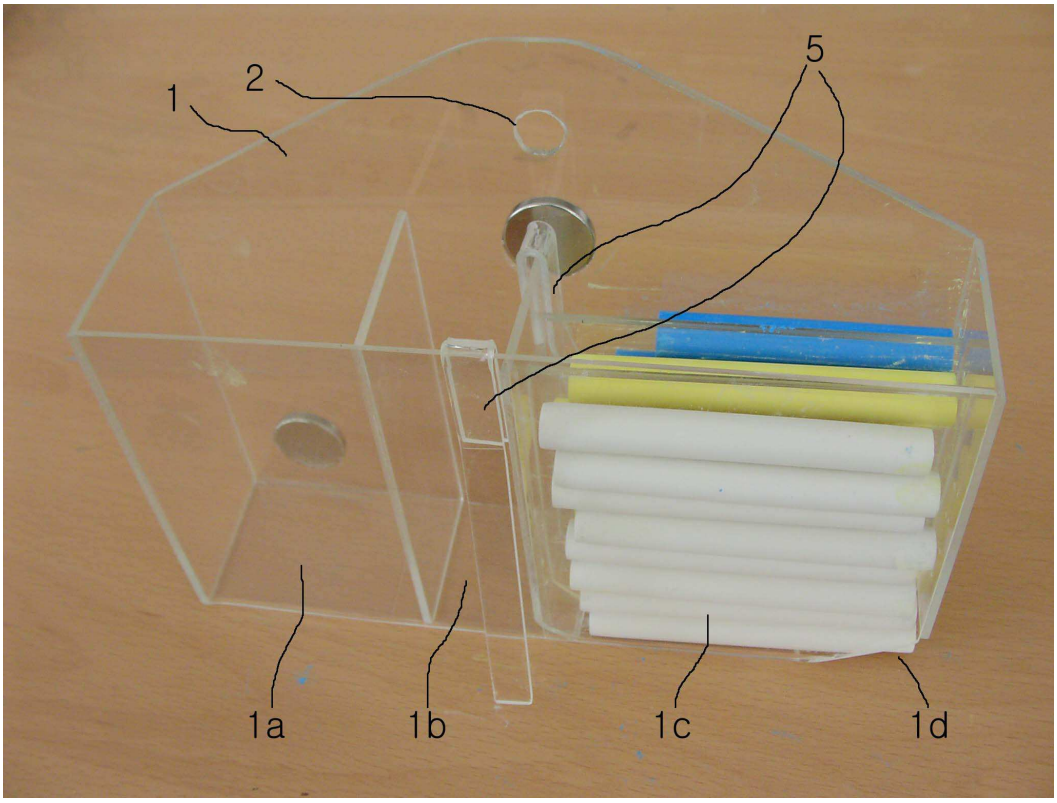

도면2

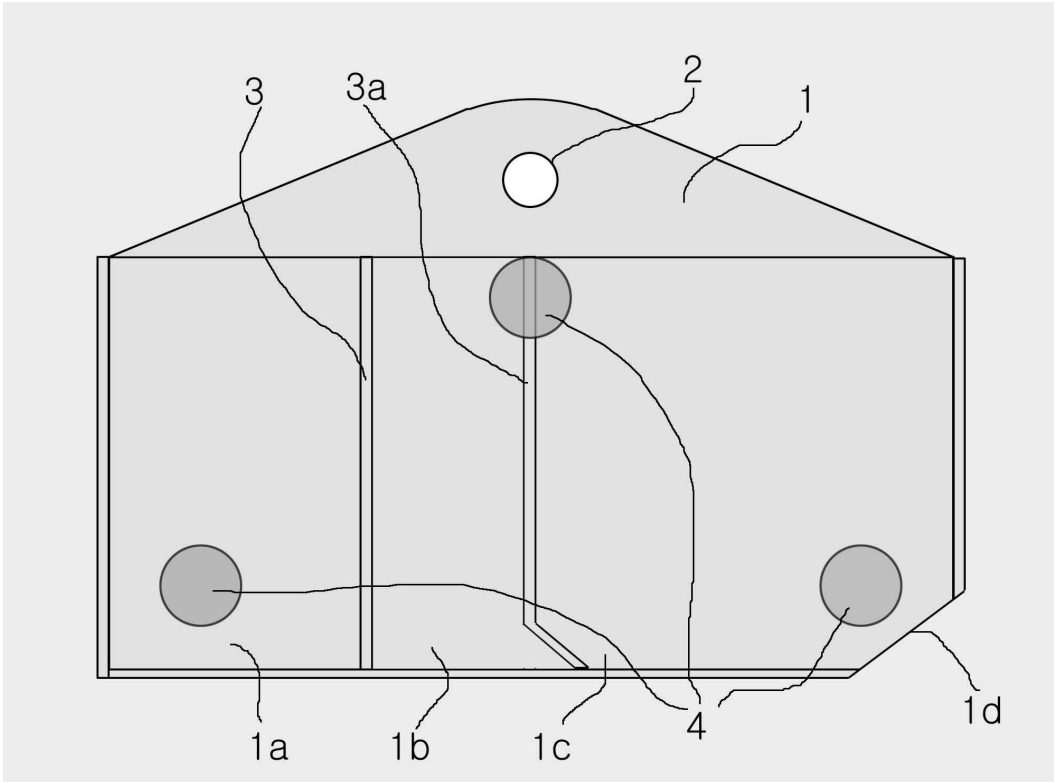

도면3

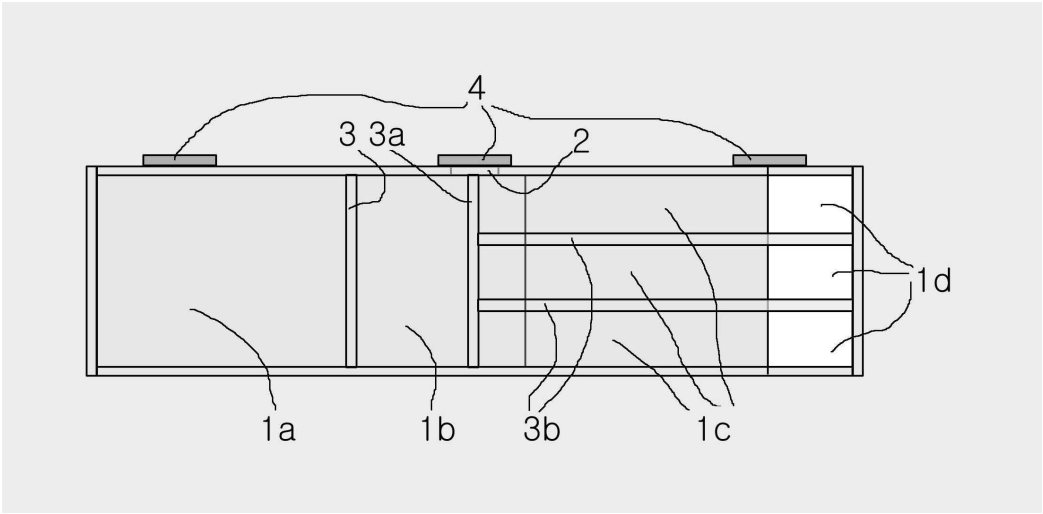

도면4

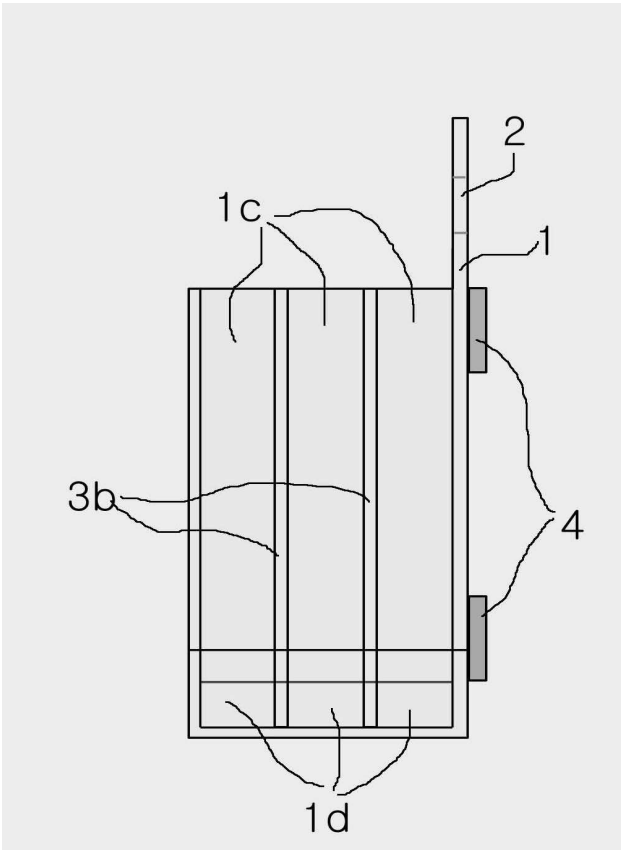

도면5

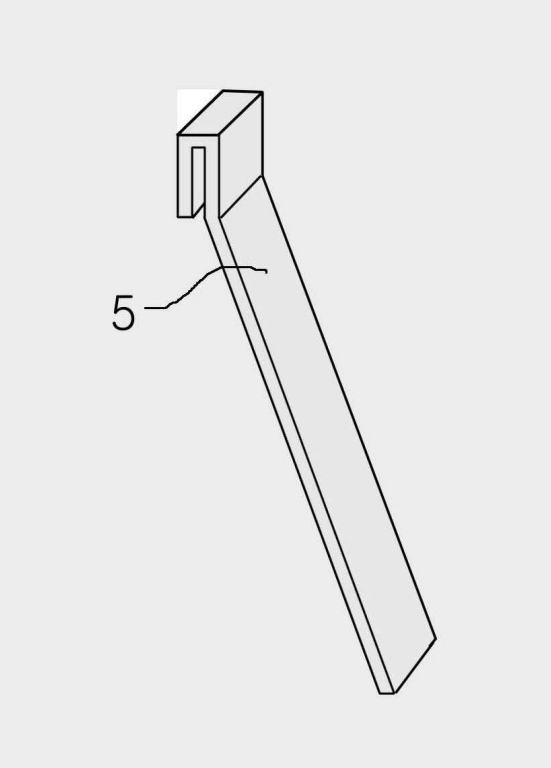

도면6

