(19)国家知识产权局

(12)实用新型专利

(10)授权公告号 CN 222109540 U
(45)授权公告日 2024.12.06

(21)申请号 202420509944.0

(22)申请日 2024.03.15

(73)专利权人 厦门硅合新材料科技有限公司
地址 361000 福建省厦门市火炬高新区石墨烯新材料产业园五显路866-9号301A

(72)发明人 周颖 雷万明

(74)专利代理机构 厦门律嘉知识产权代理事务所(普通合伙) 35225
专利代理师 张辉

(51)Int.Cl.
A46B 5/00(2006.01)

权利要求书1页 说明书3页 附图7页

(54)实用新型名称

一种杯刷

(57)摘要

本实用新型公开了一种杯刷,属于清洗用品领域,杯刷包括连接杆;还包括握把与第一刷头,握把与第一刷头分别位于连接杆的两端;还包括第二刷头,第二刷头包括套管、第一清洁头、第二清洁头;套管设置于连接杆上;第一清洁头与第二清洁头连接于套管上,第一清洁头与第二清洁头间隔设置,使得待清洗杯子的杯沿位于第一清洁头与第二清洁头之间。本实用新型公开的杯刷,分别通过第一刷头与第二刷头实现对杯子的内壁以及杯口进行清洗,在清洗过程中,杯子的杯沿卡设于第二刷头的第一清洁头与第二清洁头之间,通过旋转杯刷即可对杯口的内外壁进行清洗,使得杯子的清洗更加彻底方便。

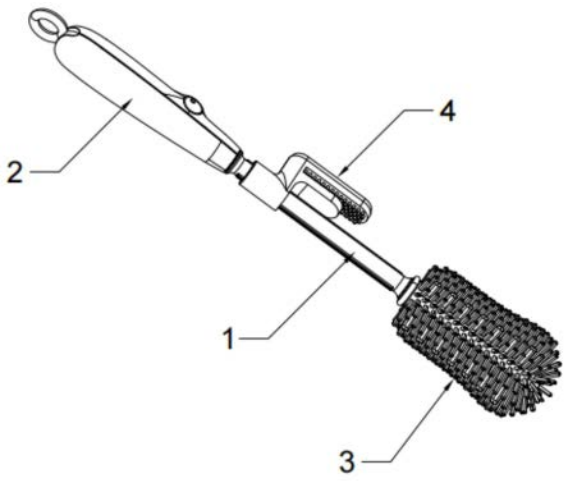

CN 222109540 U

1.一种杯刷,其特征在于,包括:

连接杆;

握把,所述握把位于所述连接杆的一端;

第一刷头,所述第一刷头位于所述连接杆的另一端;

第二刷头,所述第二刷头包括套管、第一清洁头、第二清洁头;所述套管设置于所述连接杆上;所述第一清洁头与所述第二清洁头连接于所述套管上,所述第一清洁头与所述第二清洁头间隔设置,使得待清洗杯子的杯沿位于所述第一清洁头与所述第二清洁头之间。

2.根据权利要求1所述的一种杯刷,其特征在于:

所述第二刷头的材料为硅胶。

3.根据权利要求2所述的一种杯刷,其特征在于:

所述连接杆表面沿长度方向设置有凸块,所述套管内侧设置有滑槽,所述滑槽与所述凸块相适配,使得所述连接杆与所述第二刷头同步转动。

4.根据权利要求2所述的一种杯刷,其特征在于:

所述第二刷头还包括连接板,所述第一清洁头与所述第二清洁头的同侧端与所述连接板连接,所述连接板的一端与所述连接杆的端部连接。

5.根据权利要求2所述的一种杯刷,其特征在于:

位于杯体内侧的所述第二清洁头的长度小于位于杯体外侧的所述第一清洁头的长度。

6.根据权利要求5所述的一种杯刷,其特征在于:

所述第一清洁头与所述第二清洁头上设置有第二刷毛,所述第二刷毛阵列分布于所述第一清洁头与所述第二清洁头相对一侧表面。

7.根据权利要求1所述的一种杯刷,其特征在于:

所述第一刷头为球体或椭圆球体,所述第一刷头上设置有第一刷毛,多根所述第一刷毛周向分布于所述第一刷头表面;所述第一刷毛的材料为硅胶。

8.根据权利要求1所述的一种杯刷,其特征在于:

所述握把包括前盖与后盖,所述前盖与后盖之间通过卡扣连接,所述后盖内至少设置有一个限位板;

所述连接杆的一端位于所述握把内,所述限位板上设置有与所述连接杆表面相适配的弧形缺口,所述连接杆卡设于所述限位板。

9.根据权利要求1所述的一种杯刷,其特征在于:

所述握把端部设置有挂环。

10.根据权利要求1所述的一种杯刷,其特征在于:

所述连接杆与所述第一刷头可拆卸连接。

一种杯刷

技术领域

[0001] 本实用新型涉及清洗用品领域,特别是涉及一种杯刷。

背景技术

[0002] 杯子是人们生活的常用物品,而杯子在使用完毕后也需要进行清洗。生活中,冲水或钢丝球进行清洗时,手部难以伸入杯体内对杯子底部进行清洗,使得杯子清洗不彻底。

[0003] 现有技术中,如中国专利公告号CN220477143U公开的杯刷,包括壳体、连接杆、固定块、驱动块以及清洁件。通过旋转清洁件对杯子进行清洗。

[0004] 然而在清洗清洗杯口处时,清洁件受力后会沿杯壁滑脱,需要不断调整对清洁件的施力大小以及方向,使得杯口处清洗较为不便;此外,清洗杯口处时也容易受到杯刷尺寸影响,若杯刷尺寸较大,则会存在清洗死角。

实用新型内容

[0005] 本实用新型提供了一种杯刷,目的是解决背景技术中提到的现有杯刷难以清洗杯口的问题。

[0006] 为了达到上述目的,本实用新型采用以下方案:

[0007] 本实用新型提供的一种杯刷,包括连接杆;还包括握把,所述握把位于所述连接杆的一端;还包括第一刷头,所述第一刷头位于所述连接杆的另一端;还包括第二刷头,所述第二刷头包括套管、第一清洁头、第二清洁头;所述套管设置于所述连接杆上;所述第一清洁头与所述第二清洁头连接于所述套管上,所述第一清洁头与所述第二清洁头间隔设置,使得待清洗杯子的杯沿位于所述第一清洁头与所述第二清洁头之间。

[0008] 进一步地,所述第二刷头的材料为硅胶。

[0009] 可选地,所述连接杆表面沿长度方向设置有凸块,所述套管内侧设置有滑槽,所述滑槽与所述凸块相适配;当所述套管沿所述连接杆运动时,所述滑槽在所述凸块上滑动。

[0010] 可选地,所述第二刷头还包括连接板,所述第一清洁头与所述第二清洁头的同侧端与所述连接板连接,所述连接板的一端与所述连接杆的端部连接。

[0011] 可选地,位于杯体内侧的所述第二清洁头的长度小于位于杯体外侧的所述第一清洁头的长度。

[0012] 可选地,所述第一清洁头与所述第二清洁头上设置有第二刷毛,所述第二刷毛阵列分布于所述第一清洁头与所述第二清洁头相对一侧表面。

[0013] 可选地,所述第一刷头为球体或椭圆球体,所述第一刷头上设置有第一刷毛,多根所述第一刷毛周向分布于所述第一刷头表面;所述第一刷毛的材料为硅胶。

[0014] 进一步地,所述握把包括前盖与后盖,所述前盖与后盖之间通过卡扣连接,所述后盖内至少设置有一个限位板;所述连接杆的一端位于所述握把内,所述限位板上设置有与所述连接杆表面相适配的弧形缺口,所述连接杆卡设于所述限位板。

[0015] 进一步地,所述握把端部设置有挂环。

[0016] 可选地,所述连接杆与所述第一刷头可拆卸连接。

[0017] 与现有的技术相比,本实用新型具有如下优点:

[0018] 1、在连接杆的端部与连接杆上分别设置有第一刷头和第二刷头,第一刷头用于对杯子的底部以及内壁进行清洗,第二刷头用于对杯子的杯口处的内壁与外壁的清洗;在第二刷头清洗杯口时,杯沿卡设于第二刷头的第一清洁头与第二清洁头之间,通过旋转杯刷即可对杯口的内外壁进行清洗,使得杯子的清洗更加彻底方便,同时也减少了杯子清洗时存在的死角;

[0019] 2、第二刷头采用硅胶材料,由于硅胶具有一定的弹性,可以调节第二刷头在连接杆上的位置,同时又可以保证第二刷头与连接杆连接的紧密性;此外,第二刷头可以产生形变,从而适应不同直径尺寸的杯子,提高杯刷的泛用性。

附图说明

[0020] 下面结合附图和具体实施方式对本申请作进一步详细的说明。

[0021] 图1是本实用新型实施例提供的杯刷整体结构示意图第一视角。

[0022] 图2是杯刷整体结构示意图第二视角。

[0023] 图3是杯刷的整体结构爆炸图。

[0024] 图4是图3中A部放大图。

[0025] 图5是第二刷头的结构示意图第一视角。

[0026] 图6是第二刷头的结构示意图第二视角。

[0027] 图7是第二刷头的主视图。

[0028] 图8是第二刷头的左视图。

[0029] 图9是第二刷头的俯视图。

[0030] 图10是图9中A-A剖视图。

[0031] 图11是杯子清洗时的第一状态图。

[0032] 图12是杯子清洗时的第二状态图。

[0033] 图13是图12中B部放大图。

[0034] 主要组件符号说明:

[0035] 1、连接杆;11、凸块;2、握把;21、后盖;211、限位板;22、前盖;23、挂环;3、第一刷头;;31、第一刷毛;4、第二刷头;41、套管;411、滑槽;42、第一清洁头;43、第二清洁头;44、连接板;45、第二刷毛;5、杯子。

具体实施方式

[0036] 下面将结合本实用新型实施例中的附图,对本实用新型实施例中的技术方案进行清楚、完整地描述。

[0037] 实施例

[0038] 参考说明书附图,如图1-图13所示,一种杯刷,包括连接杆1、握把2、第一刷头3以及第二刷头4。

[0039] 其中,如图1-图3所示,握把2与第一刷头3分别位于连接杆1的两端,第二刷头4位于连接杆1上。具体的,如图5-图10所示,第二刷头4包括第一清洁头42和第二清洁头43,在

第一清洁头42与第二清洁头43相对一侧表面分布有第二刷毛45。可选的,第二刷头4的材料为硅胶,这使得第二刷头42具有一定的形变能力。如图11-图13所示,根据杯子5杯口直径尺寸的不同,第二刷头42通过其形变从而使得不同尺寸的杯口在清洗时均可以位于第一清洁头42和第二清洁头43之间。此外,硅胶材料制成的第二刷头4与连接杆1在接触时不会轻易滑动;而当需要对第二刷头4的位置进行调整时,可对第二刷头4进行适当变形,而后沿连接杆1进行滑动。

[0040] 第一清洁头42与第二清洁头43的同一端通过连接板44连接。连接板44连接第一清洁头42与第二清洁头43后延伸至套管41的端部,使得套管41、第一清洁头42、第二清洁头43以及连接板44之间形成一体结构。此外,第一清洁头42和第二清洁头43还可以分别直接与套管41连接。

[0041] 基于此,通过杯刷对杯子进行清洗时,第一刷头3伸入杯子5内部,第二刷头4位于杯口处。其中,杯沿卡设于第一清洁头42和第二清洁头43之间,通过旋转连接杆1,使得第一清洁头42与第二清洁头43对杯口的内外壁进行刷洗。

[0042] 进一步的,如图3、图4所示,在连接杆1沿其长度方向设置有长条状的凸起11。与之相匹配的,在套管41的对应位置设置有滑槽411,滑槽411的尺寸与凸起11的尺寸相适配。当套管41沿连接杆1滑动时,滑槽411沿凸起11进行运动。凸起11与滑槽411保证了套管41沿连接杆1滑动的同时,也使得连接杆1可以带动第二刷头4沿杯沿进行转动。此外,还可以通过套管41与连接杆1间隙配合实现第二刷头4的滑动与转动。

[0043] 进一步的,如图5-图8所示,在清洗杯口时,位于杯子内侧的第二清洁头43的长度小于位于杯子外侧的第一清洁头42的长度。这使得杯子在清洗时,不会因为第二清洁头43过长而影响第一刷头3的使用。此外,第二清洁头43较短,也便于第二刷头4从杯沿脱离。

[0044] 进一步的,如图3所示,第一刷头3可以为球体或椭圆球体,而第一刷毛31周向分布于第一刷头3的表面。第一刷毛31的材料可以选用硅胶。

[0045] 可选的,如图3所示,握把2包括前盖22和后盖21,前盖22与后盖21之间通过卡扣连接,连接杆1的端部伸入握把2内。具体的,在后盖21上设置有多个限位板211,在限位板211上设置有与连接杆1形状相适配的弧形缺口。在安装连接杆1时,连接杆1的端部可设置阶梯,通过阶梯以及弧形缺口,使得连接杆1卡设于后盖21上。

[0046] 进一步的,如图3所示,在握把2的端部设置有挂环23,在杯刷使用完毕后可通过挂环23将杯刷进行悬挂。

[0047] 可选的,如图3所示,在连接杆1与第一刷头3连接的一端设置有多级卡齿,与之相配的,可在第一刷头3内设置有多级卡槽。当连接杆1的一端塞入第一刷头3时,多级卡齿逐渐通过卡槽,在实现连接杆1与第一刷头3可拆卸连接的同时防止第一刷头3从连接杆1上脱离。

[0048] 以上所述,仅为本实用新型较佳的具体实施方式,但本实用新型的保护范围并不局限于此,任何熟悉本技术领域的技术人员在本实用新型揭露的技术范围内,可轻易想到的变化或替换,都应涵盖在本实用新型的保护范围之内。

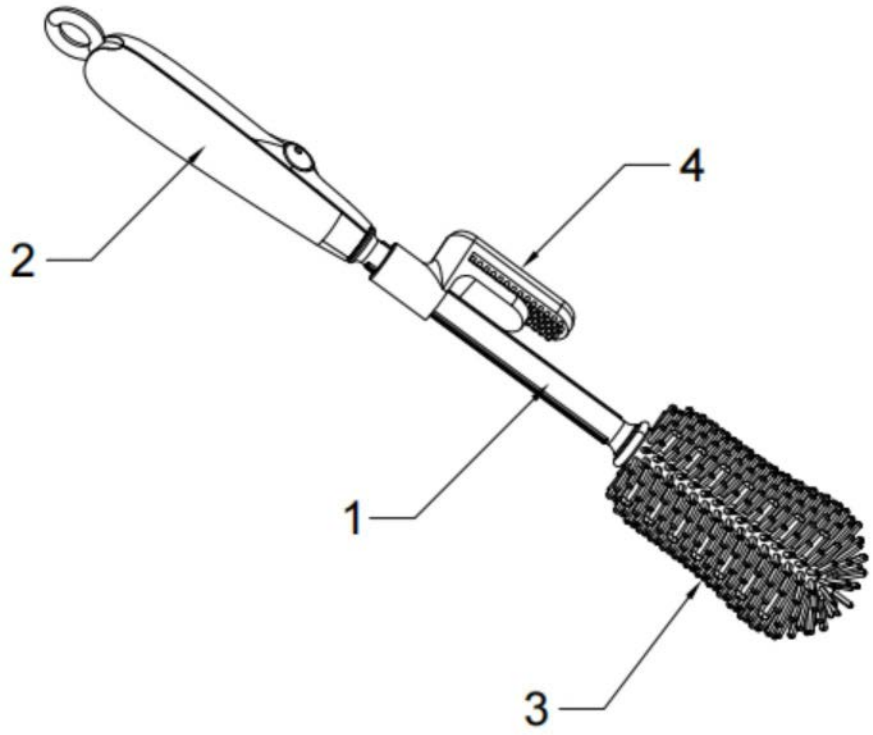

图1

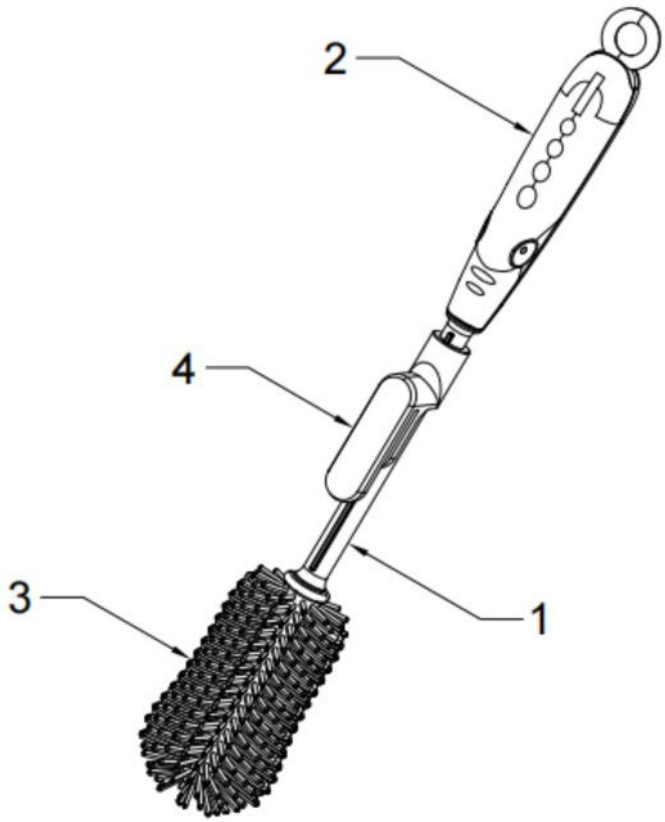

图2

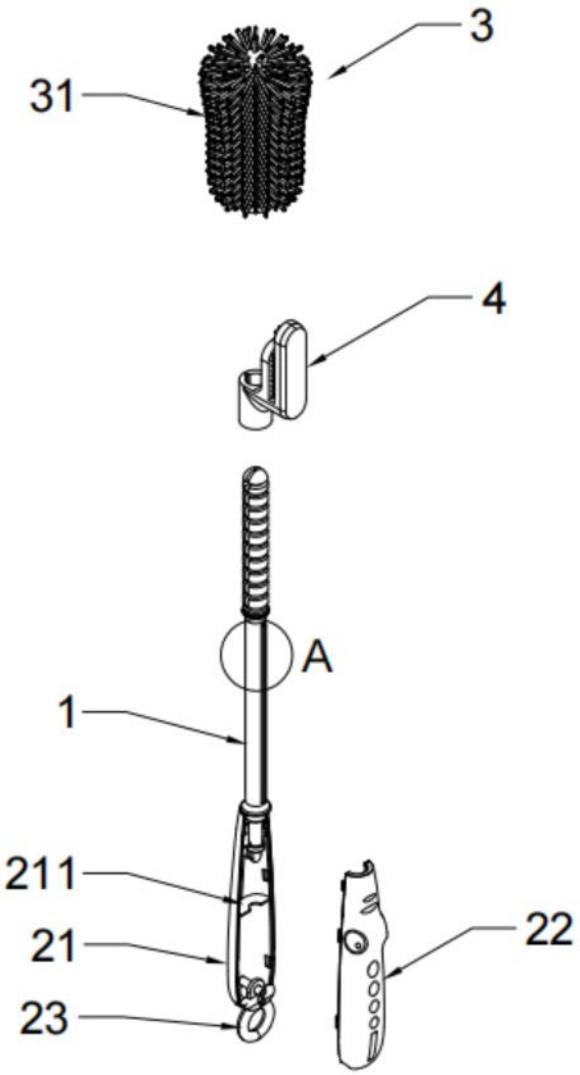

图3

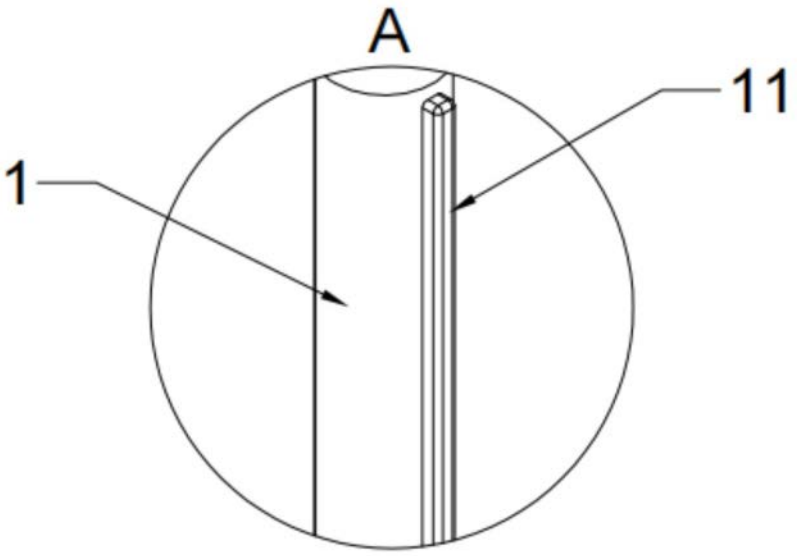

图4

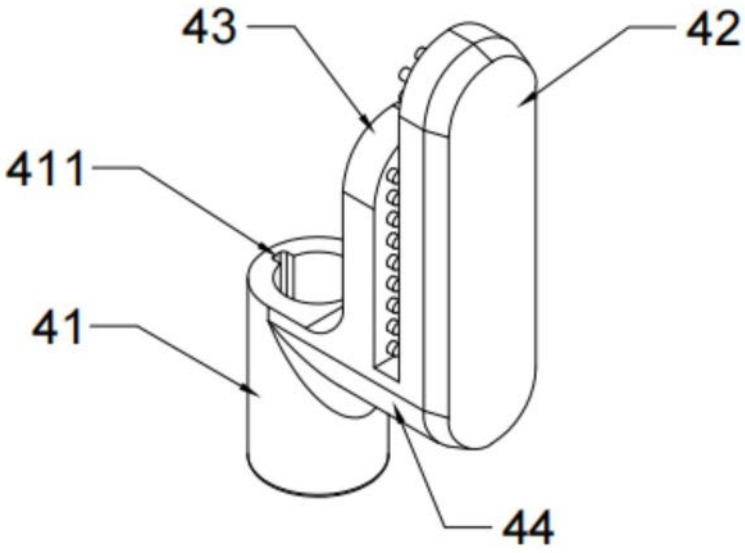

图5

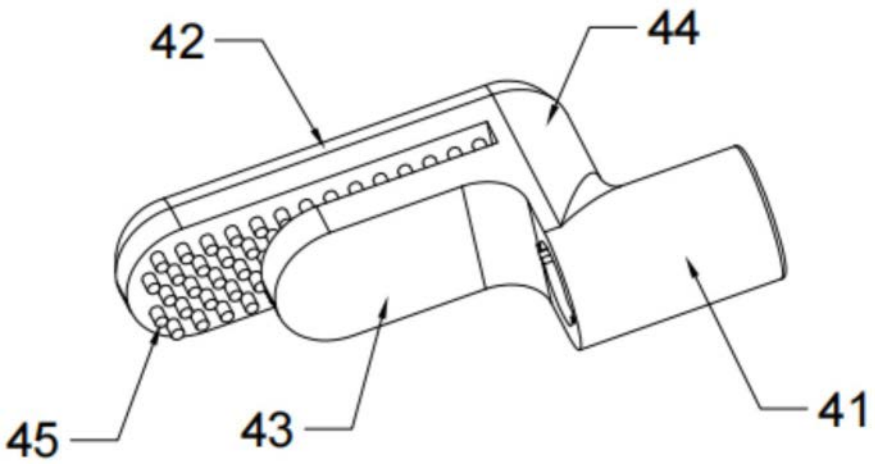

图6

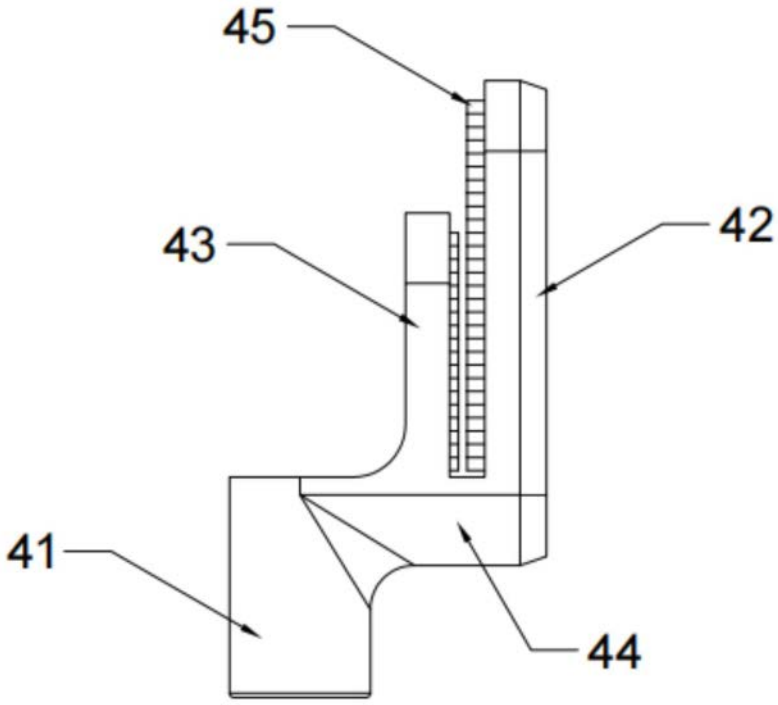

图7

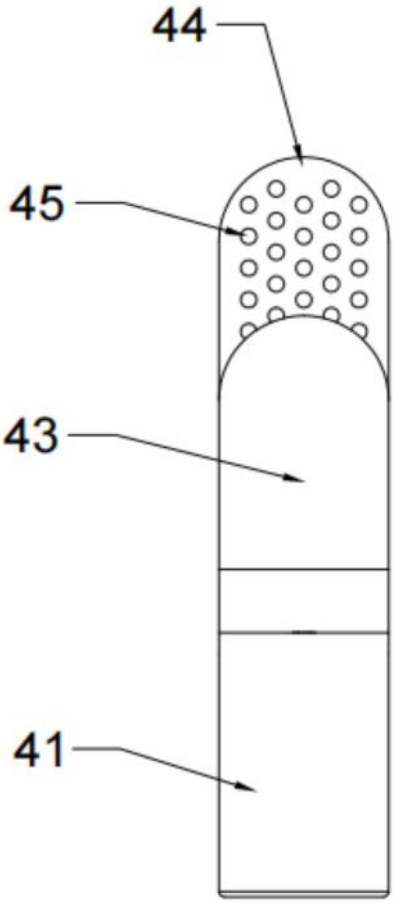

图8

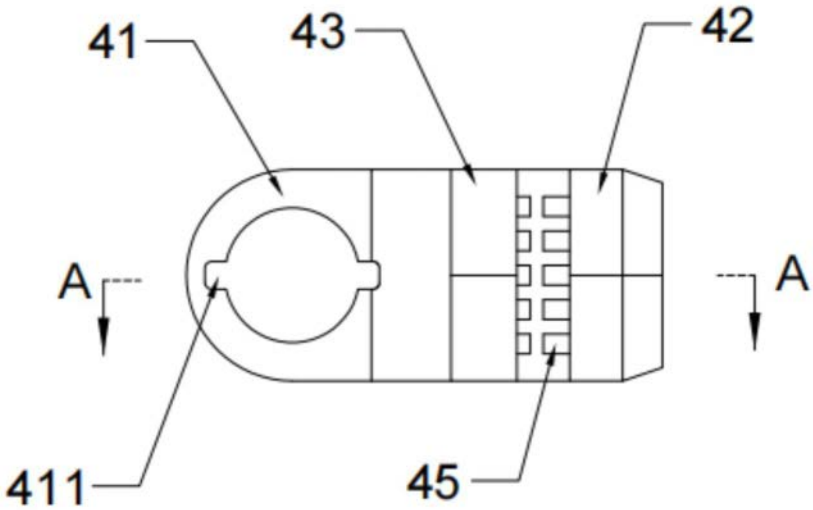

图9

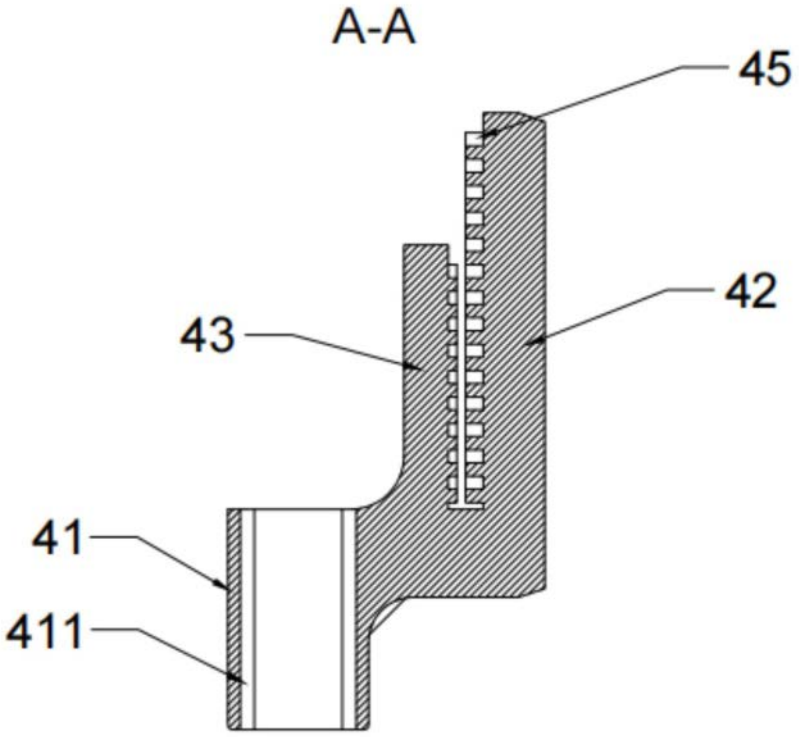

图10

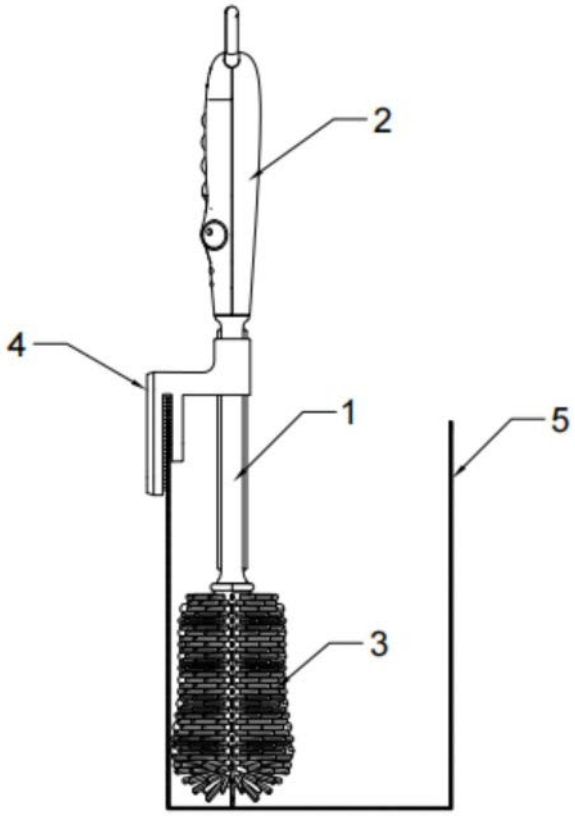

图11

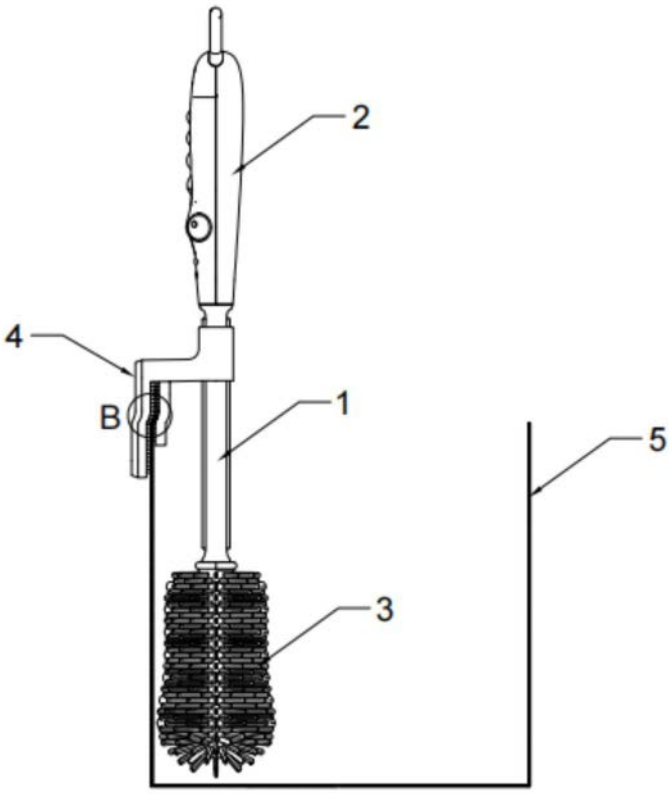

图12

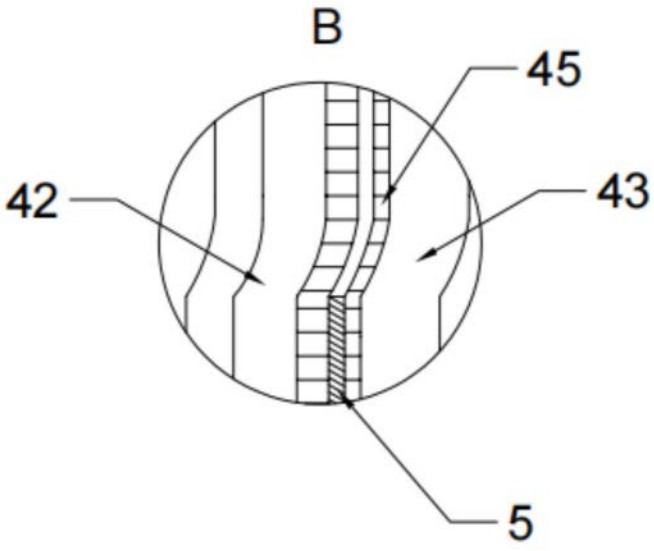

图13