(19)中华人民共和国国家知识产权局

(12)实用新型专利

(10)授权公告号 CN 204026417 U
(45)授权公告日 2014.12.17

(21)申请号 201420366296.4
(22)申请日 2014.07.03
(73)专利权人 山东江东农业科技有限公司
地址 261100 山东省潍坊市寒亭区固堤街办泊子社区
(72)发明人 徐伟栋 王增敏
(74)专利代理机构 北京联瑞联丰知识产权代理事务所（普通合伙）11411
代理人 田怡春
(51)Int.Cl.
F21S 8/08(2006.01)
F21V 33/00(2006.01)
F21V 3/00(2006.01)
A01M 1/04(2006.01)
A01M 1/22(2006.01)
A01M 25/00(2006.01)
F21W 131/109(2006.01)
F21Y 101/02(2006.01)

权利要求书1页 说明书2页 附图3页

(54)实用新型名称

草坪灯

(57)摘要

本实用新型提出了一种草坪灯，用以解决现有技术中草坪照明、灌溉、灭蚊、灭鼠装置相互独立，各自独立布线，导致重复建设、资源浪费的问题。一种草坪灯，包括灯体和灯杆，灯体设置在灯杆的顶部，灯体包括底板和顶盖，底板和顶盖之间设有透明灯罩，透明灯罩内设有LED灯板，透明灯罩与LED灯板之间设有环状电网，透明灯罩的底部设有环状清理窗，透明灯罩的外侧设有可覆盖环状清理窗的进蚊网，灯杆的下端设有底座，底座上设有鼠药放置盒。该草坪灯具有有效消灭蚊虫，避免鼠药误食，集照明、灌溉、灭蚊、灭鼠于一体，合理利用资源的优点。

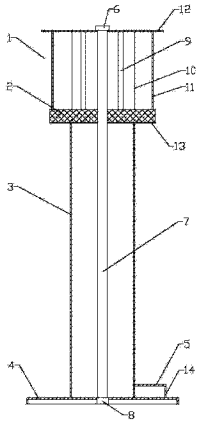

CN 204026417 U

1. 一种草坪灯，包括灯体和灯杆，灯体设置在灯杆的顶部，其特征在于：所述灯体包括底板和顶盖，所述底板和所述顶盖之间设有透明灯罩，所述透明灯罩内设有 LED 灯板，所述透明灯罩与所述 LED 灯板之间设有环状电网。

2. 如权利要求 1 所述的草坪灯，其特征在于：所述透明灯罩的底部设有环状清理窗，所述透明灯罩的外侧设有可覆盖所述环状清理窗的进蚊网。

3. 如权利要求 1 所述的草坪灯，其特征在于：所述灯杆的下端设有底座，所述底座上设有鼠药放置盒。

4. 如权利要求 1 所述的草坪灯，其特征在于：所述顶盖的顶部设有喷头，所述喷头连接有水管。

5. 如权利要求 2 所述的草坪灯，其特征在于：所述进蚊网可上下移动设置于所述透明灯罩上。

6. 如权利要求 3 所述的草坪灯，其特征在于：所述鼠药放置盒设有一个仅允许老鼠头部进入的洞口。

7. 如权利要求 4 所述的草坪灯，其特征在于：所述灯杆的内部腔体为空心体。

8. 如权利要求 7 所述的草坪灯，其特征在于：所述水管设置在所述灯杆的内部腔体内，所述水管的一端设有用于连接地下管道的连接头。

草坪灯

技术领域

[0001] 本实用新型涉及园林绿化领域，特别是指一种草坪灯。

背景技术

[0002] 目前，在各种公共绿化休闲场所，草坪灯、草坪灌溉装置都已经得到普遍应用。绝大多数的草坪灯采用节能日光灯，无灭蚊装置，草坪灭鼠一般由环卫工人定期投放老鼠药，草坪照明、灌溉装置分开布置。

[0003] 但是，在夏天蚊虫较多的夜晚，灯光容易招引蚊虫，常常让喜欢坐在草坪灯旁休闲活动的人烦恼不已，草坪投放老鼠药容易造成儿童及宠物等误食，危及生命，照明、灌溉装置相互独立，各自独立布线，独立设置电控装置，导致重复建设，资源浪费。

[0004] 因此，现在亟需一种集照明、灌溉、灭蚊、灭鼠于一体的草坪灯。

实用新型内容

[0005] 本实用新型提出一种草坪灯，解决了现有技术中草坪照明、灌溉、灭蚊、灭鼠装置相互独立，各自独立布线，导致重复建设、资源浪费的问题。

[0006] 本实用新型的技术方案是这样实现的：一种草坪灯，包括灯体和灯杆，灯体设置在灯杆的顶部，其特征在于：所述灯体包括底板和顶盖，所述底板和所述顶盖之间设有透明灯罩，所述透明灯罩内设有 LED 灯板，所述透明灯罩与所述 LED 灯板之间设有环状电网。

[0007] 作为一优选的实施方式，所述透明灯罩的底部设有环状清理窗，所述透明灯罩的外侧设有可覆盖所述环状清理窗的进蚊网。

[0008] 作为一优选的实施方式，所述灯杆的下端设有底座，所述底座上设有鼠药放置盒。

[0009] 作为一优选的实施方式，所述顶盖的顶部设有喷头，所述喷头连接有水管。

[0010] 作为一优选的实施方式，所述进蚊网可上下移动设置于所述透明灯罩上。

[0011] 作为一优选的实施方式，所述鼠药放置盒设有一个仅允许老鼠头部进入的洞口。

[0012] 作为一优选的实施方式，所述灯杆的内部腔体为空心体。

[0013] 作为一优选的实施方式，所述水管设置在所述灯杆的内部腔体内，所述水管的一端设有用于连接地下管道的连接头。

[0014] 采用了上述技术方案后，本实用新型的有益效果是：利用 LED 灯板照明并诱引蚊虫，LED 灯板外周设有高压电网可将光源诱引来的蚊虫消灭；高压电网的外周设有透明灯罩，起到安全防护的作用，避免误伤；进蚊网可向上推起，方便清理蚊虫尸体；设有灌溉装置，可对草坪进行灌溉；设有鼠药放置盒且鼠药放置盒上的洞口仅能容纳老鼠的头部，有效避免了鼠药被儿童或其他动物误食，集照明、灌溉、灭蚊、灭鼠于一体，结构简单、合理利用资源。

[0015] 该草坪灯有效克服了现有技术中灯光附近蚊虫较多、鼠药被儿童或其他动物误食危及生命，重复建设、资源浪费的缺陷，采用本实用新型的草坪灯后，具有有效消灭蚊虫，避免鼠药误食，集照明、灌溉、灭蚊、灭鼠于一体，合理利用资源的优点。

附图说明

[0016] 为了更清楚地说明本实用新型实施例或现有技术中的技术方案，下面将对实施例或现有技术描述中所需要使用的附图作简单地介绍，显而易见地，下面描述中的附图仅仅是本实用新型的一些实施例，对于本领域普通技术人员来讲，在不付出创造性劳动性的前提下，还可以根据这些附图获得其他的附图。

[0017] 图 1 为本实用新型草坪灯的一种实施例；

[0018] 图 2 为本实用新型实施例中草坪灯纵剖面的结构示意图；

[0019] 图 3 为本实用新型实施例中进蚊网提起时草坪灯的结构示意图。

[0020] 图中，1- 灯体，2- 进蚊网，3- 灯杆，4- 底座，5- 鼠药放置盒，6- 喷头，7- 水管，8- 连接头，9-LED 灯板，10- 环状电网，11- 透明灯罩，12- 顶盖，13- 底板，14- 洞口，15- 环状清理窗。

具体实施方式

[0021] 下面将结合本实用新型实施例中的附图，对本实用新型实施例中的技术方案进行清楚、完整地描述，显然，所描述的实施例仅仅是本实用新型一部分实施例，而不是全部的实施例。基于本实用新型中的实施例，本领域普通技术人员在没有作出创造性劳动前提下所获得的所有其他实施例，都属于本实用新型保护的范围。

[0022] 如图 1 至 3 所示，一种草坪灯，包括灯体 1 和灯杆 3，灯体 1 设置在灯杆 3 的顶部，灯体 1 包括底板 13 和顶盖 12，底板 13 和顶盖 12 之间设有透明灯罩 11，透明灯罩 11 内设有 LED 灯板 9，透明灯罩 11 与 LED 灯板 9 之间设有环状电网 10。

[0023] 透明灯罩 11 的底部设有环状清理窗 15，透明灯罩 11 的外侧设有可覆盖环状清理窗 15 的进蚊网 2，进蚊网 2 可沿透明灯罩 11 上下移动。

[0024] 灯杆 3 的下端设置有底座 4，底座 4 上设置有鼠药放置盒 5，鼠药放置盒 5 设有一个仅允许老鼠头部进入的洞口 14，以防止鼠药被儿童或其他动物误食发生危险。

[0025] 灯杆 3 为空心体，在灯杆 3 的腔体内设置有水管 7，水管 7 的一端设置有连接头 8，连接头 8 用于连接地下管道，水管 7 的另一端设置有喷头 6，喷头 6 设在顶盖 12 的上方。

[0026] 该草坪灯的工作原理是：需要照明时，接通电源，LED 灯板 9 通电工作，由于蚊虫具有趋光性，蚊虫被光源吸引，通过进蚊网 2 进入灯体 1 的腔体内，触及高压的环状电网 10 时被电死，蚊虫尸体落在环状清理窗 15 内，环状电网 10 的外周有透明灯罩 11，可起到安全防护的作用，当需要清理时，将进蚊网 2 向上推起，对环状清理窗 15 内的蚊虫尸体进行清理即可。当草坪干旱缺水时，打开水阀，地下管道中的灌溉水经连接头进入水管 7 后通过喷头 6 喷洒出来；当鼠灾泛滥时，可在鼠药放置盒 5 内放置灭鼠药，洞口 14 仅可容纳老鼠的头部，可有效避免鼠药被儿童或其他动物误食。本草坪灯能够有效消灭蚊虫，避免鼠药误食，集照明、灌溉、灭蚊、灭鼠于一体，合理地利用了资源。

[0027] 以上所述仅为本实用新型的较佳实施例而已，并不用以限制本实用新型，凡在本实用新型的精神和原则之内，所作的任何修改、等同替换、改进等，均应包含在本实用新型的保护范围之内。

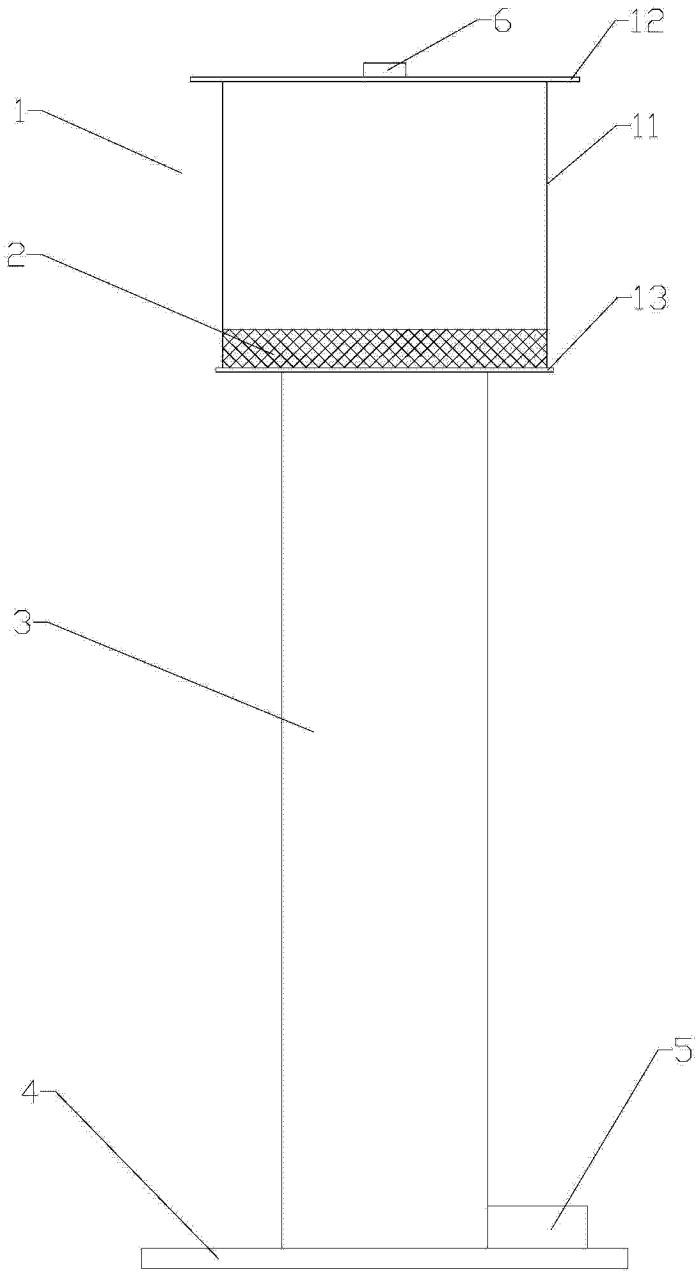

图 1

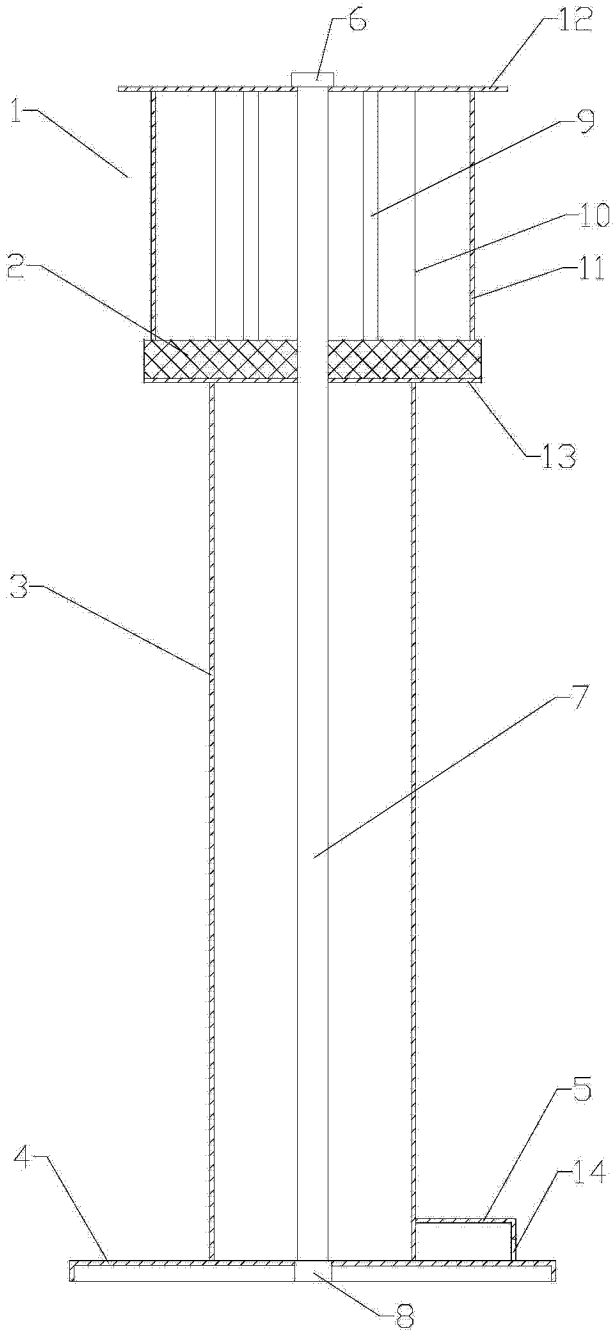

图 2

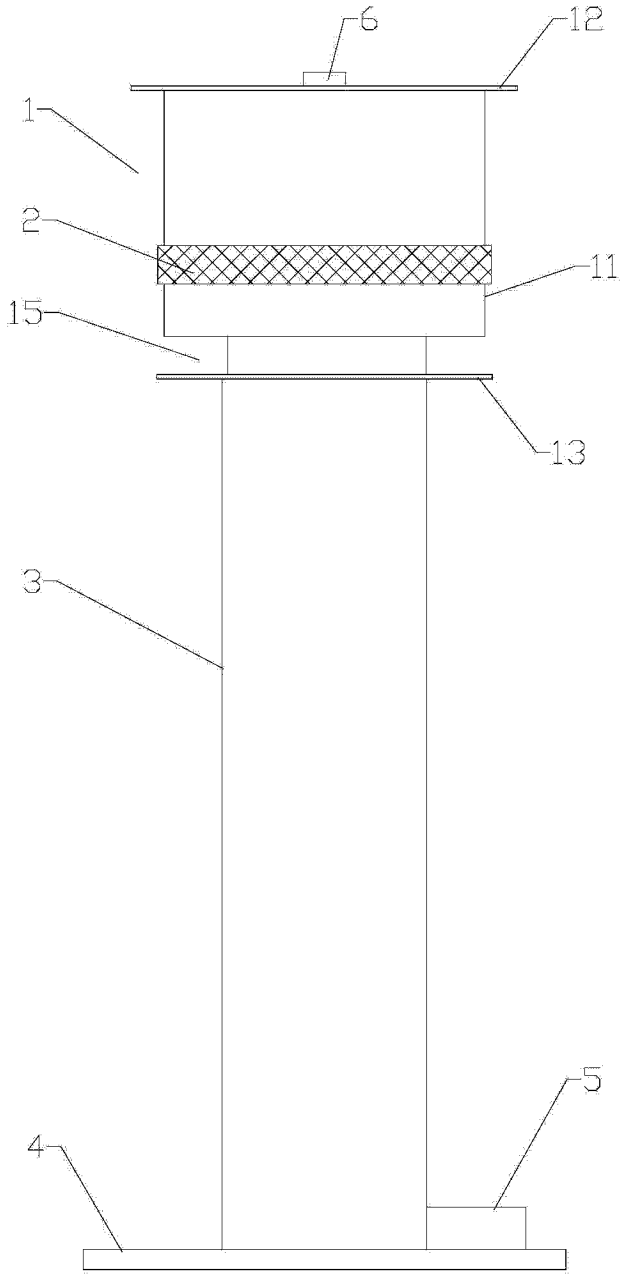

图 3