(19)中华人民共和国国家知识产权局

(12)实用新型专利

(10)授权公告号 CN 203578346 U
(45)授权公告日 2014.05.07

(21)申请号 201320681552.4

(22)申请日 2013.10.31

(73)专利权人 中节能国豪生物环保有限公司
地址 214200 江苏省无锡市宜兴市新街街道茶泉路 28 号

(72)发明人 潘建新 沈小庚

(74)专利代理机构 北京联瑞联丰知识产权代理事务所（普通合伙）11411
代理人 曾少丽

(51)Int.Cl.
B09B 5/00(2006.01)
F16B 5/10(2006.01)

权利要求书1页 说明书2页 附图3页

(54)实用新型名称

一种可快速拆卸的垃圾处理机面板结构

(57)摘要

本实用新型公布了一种可快速拆卸的垃圾处理机面板结构，包括机架，所述机架四周的侧壁上均匀布置有多块面板；所述面板上端设置有可卡在所述机架的上侧内壁上的插销装置，所述面板下端设置有可卡在所述机架的下侧内壁上的L型焊接扣。本实用新型结构简单，安装拆卸方便快捷，便于对设备维修。

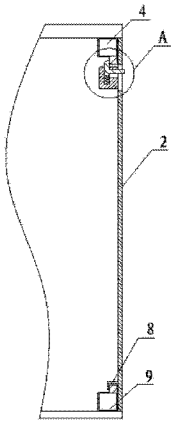

CN 203578346 U

1. 一种可快速拆卸的垃圾处理机面板结构，其特征在于，包括机架，所述机架四周的侧壁上均匀布置有多块面板；所述面板上端设置有可卡在所述机架的上侧内壁上的插销装置，所述面板下端设置有可卡在所述机架的下侧内壁上的 L 型焊接扣。

2. 如权利要求 1 所述的一种可快速拆卸的垃圾处理机面板结构，其特征在于，所述插销装置包括固定在所述面板内侧的基座，该基座的上端面向下设置有一个盲孔，所述盲孔内嵌入有一个弹簧，所述盲孔在靠近所述面板的一侧设置有与该盲孔相连通的滑槽；

所述插销装置还包括一个插销柄，所述插销柄包括纵向设置并可上下滑动的第一部件，以及由所述第一部件中部向所述面板的外部水平延伸的第二部件；所述第一部件的下端抵接在所述弹簧上，所述第一部件的上端可卡在所述机架的上侧内壁上；所述第二部件的前一段部分设置在所述滑槽内，并可延所述滑槽上下滑动。

一种可快速拆卸的垃圾处理机面板结构

技术领域

[0001] 本实用新型涉及一种可快速拆卸的垃圾处理机面板结构。

背景技术

[0002] 现有技术中，垃圾处理机由包括机架，以及设置在机架四周的面板构成。而目前可知的，面板都是通过螺钉或者焊接方式固定在机架上的。当垃圾处理机需要内部维修时，对面板的拆卸安装就非常的不便且费时费力，容易损坏设备。

实用新型内容

[0003] 本实用新型目的是针对现有技术存在的缺陷提供一种拆卸方便的垃圾处理机面板结构。

[0004] 本实用新型为实现上述目的，采用如下技术方案：一种可快速拆卸的垃圾处理机面板结构，包括机架，所述机架四周的侧壁上均匀布置有多块面板；所述面板上端设置有可卡在所述机架的上侧内壁上的插销装置，所述面板下端设置有可卡在所述机架的下侧内壁上的 L 型焊接扣。

[0005] 进一步的，所述插销装置包括固定在所述面板内侧的基座，该基座的上端面向下设置有一个盲孔，所述盲孔内嵌入有一个弹簧，所述盲孔在靠近所述面板的一侧设置有与该盲孔相连通的滑槽；

[0006] 所述插销装置还包括一个插销柄，所述插销柄包括纵向设置并可上下滑动的第一部件，以及由所述第一部件中部向所述面板的外部水平延伸的第二部件；所述第一部件的下端抵接在所述弹簧上，所述第一部件的上端可卡在所述机架的上侧内壁上；所述第二部件的前一段部分设置在所述滑槽内，并可延所述滑槽上下滑动。

[0007] 本实用新型的有益效果：本实用新型结构简单，安装拆卸方便快捷，便于对设备维修。

附图说明

[0008] 图 1 本实用新型的整体结构示意图；

[0009] 图 2 本实用新型的侧向局部结构示意图；

[0010] 图 3 本实用新型的 A 向局部结构示意图。

具体实施方式

[0011] 图 1、图 2 所示，为一种可快速拆卸的垃圾处理机面板结构，包括机架 7，所述机架 7 四周的侧壁上均匀布置有多块面板 2；所述面板 2 上端设置有可卡在所述机架 7 的上侧内壁 4 上的插销装置，所述面板 2 下端设置有可卡在所述机架 7 的下侧内壁 9 上的 L 型焊接扣 8。

[0012] 图 3 中，所述插销装置包括固定在所述面板 2 内侧的基座 53，该基座 53 的上端面

向下设置有一个盲孔 56，所述盲孔 56 内嵌入有一个弹簧 54，所述盲孔 56 在靠近所述面板 2 的一侧设置有与该盲孔 56 相连通的滑槽 55 ；

[0013] 所述插销装置还包括一个插销柄，所述插销柄包括纵向设置并可上下滑动的第一部件 51，以及由所述第一部件 51 中部向所述面板 2 的外部水平延伸的第二部件 52 ；所述第一部件 51 的下端抵接在所述弹簧 54 上，所述第一部件 51 的上端可卡在所述机架 7 的上侧内壁 4 上 ；所述第二部件 52 的前一段部分设置在所述滑槽 55 内，并可延所述滑槽 55 上下滑动。

[0014] 使用时，将面板 2 的下端 L 型焊接扣 8 卡在机架 7 的下侧内壁 9 上，将面板 7 上端的插销柄按下，然后把面板 2 上端推向机架 7 方向的插销柄松掉即可。这样，插销柄上的第一部件 51 在弹簧 54 的作用下弹起，扣在机架 7 的上侧内壁 4 上。这样，整个面板 2 就被固定在机架 7 上了。

[0015] 以上所述仅为本实用新型的较佳实施例，并不用以限制本实用新型，凡在本实用新型的精神和原则之内，所作的任何修改、等同替换、改进等，均应包含在本实用新型的保护范围之内。

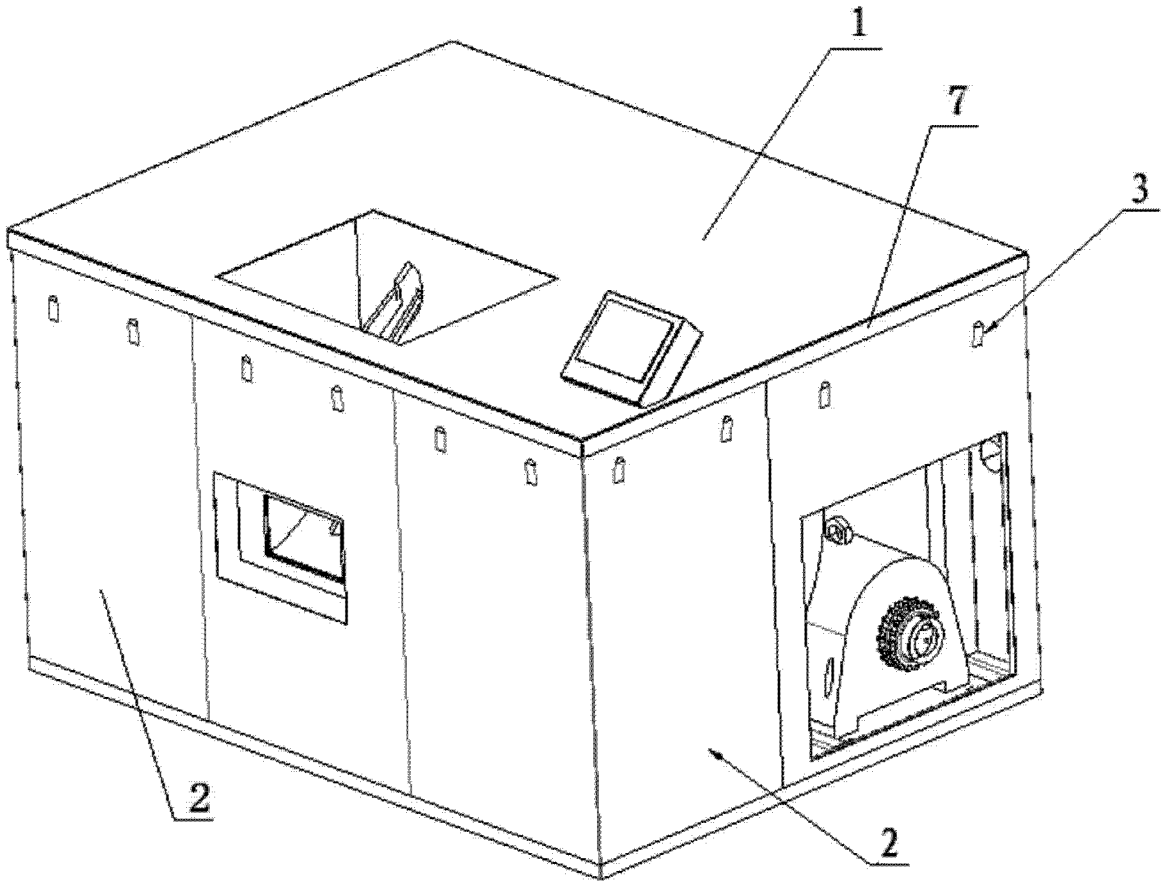

图 1

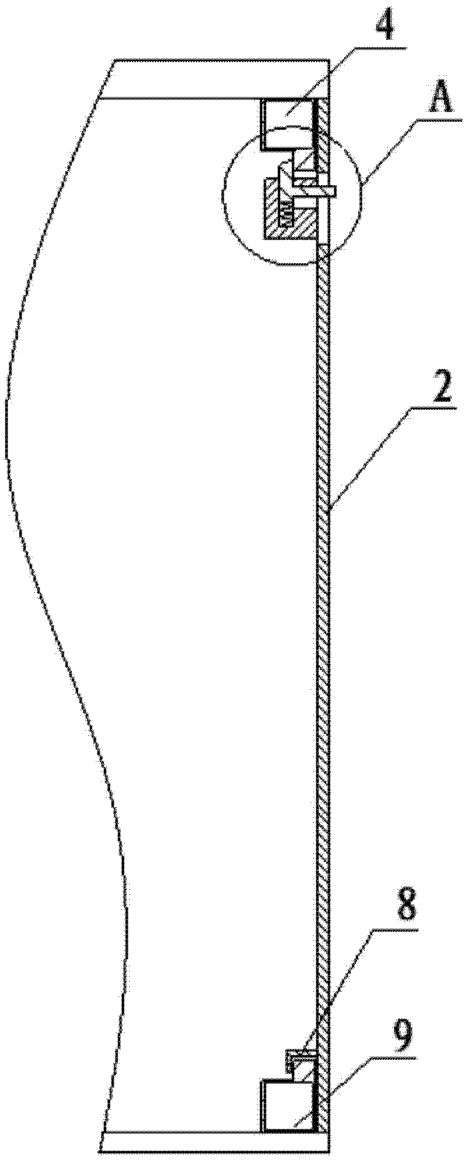

图 2

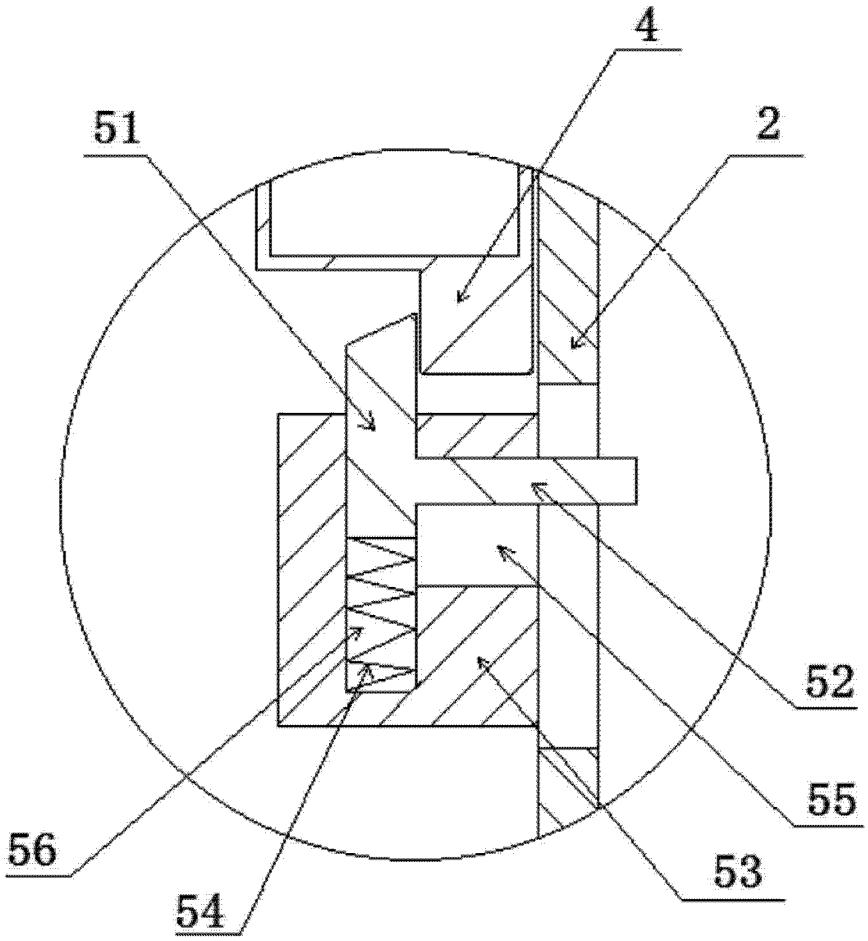

图 3