(19)中华人民共和国国家知识产权局

(12)实用新型专利

(10)授权公告号 CN 208846156 U
(45)授权公告日 2019.05.10

(21)申请号 201821725141.X

(22)申请日 2018.10.24

(73)专利权人 谭美凤
地址 510000 广东省广州市白云区增槎路松北球场直街33号

(72)发明人 谭美凤

(74)专利代理机构 长沙科永臻知识产权代理事务所(普通合伙) 43227
代理人 杨琦玲

(51)Int.Cl.
F21S 6/00(2006.01)
F21V 21/22(2006.01)
F21V 14/02(2006.01)

权利要求书1页 说明书2页 附图3页

(54)实用新型名称

一种室内设计用落地灯具

(57)摘要

本实用新型公开了一种室内设计用落地灯具，包括底座、立柱和灯罩，立柱的上部设置有挂架，挂架包括多个结构相同的悬杆，立柱的上端部定轴转动套接有转套，转套上固定有勺形的支杆，支杆的上端部通过螺栓组件铰接连接灯罩，底座和立柱之间设置有稳固装置，稳固装置包括定轴转动套接在立柱上的套筒和弧形板，弧形板通过伸缩机构与套筒连接。该种室内设计用落地灯具，通过转动支杆并调节灯罩的投射角度，即可根据设计人需要进行照明，操作简单便捷；在立柱上安装多个悬杆将设计手稿等挂在悬杆上，节省空间便于对比研究，实用性高；稳固装置用来对整个落地灯具起到加强支撑的作用，避免悬杆上挂在的物品不均衡导致落地灯具的歪斜不稳。

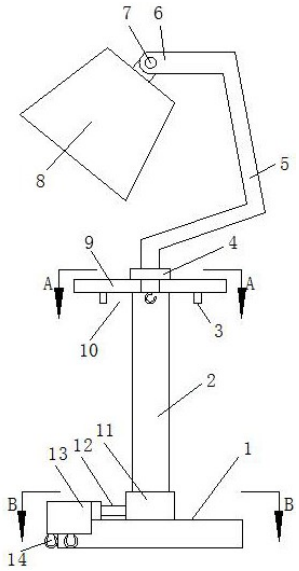

CN 208846156 U

1.一种室内设计用落地灯具，包括底座(1)、固定在底座(1)上的立柱(2)以及灯罩(8)，其特征在于：所述立柱(2)的上部设置有挂架(10)，所述挂架(10)包括多个结构相同的悬杆(9)，所述立柱(2)的上端部定轴转动套接有转套(4)，所述转套(4)上固定有勺形的支杆(5)，所述支杆(5)的上部为水平段(6)，且水平段(6)的端部通过螺栓组件(7)铰接连接灯罩(8)，所述底座(1)和立柱(2)之间设置有稳固装置，所述稳固装置包括定轴转动套接在立柱(2)上的套筒(11)和弧形板(13)，所述弧形板(13)通过伸缩机构与套筒(11)连接。

2.如权利要求1所述的室内设计用落地灯具，其特征在于，多个所述悬杆(9)等间隔呈辐射状固定在立柱(2)的外侧壁上，且悬杆(9)垂直于立柱(2)的中心轴线，所述悬杆(9)上固定有挂钩(3)。

3.如权利要求1所述的室内设计用落地灯具，其特征在于，所述伸缩机构包括固定在套筒(11)上的滑杆(12)以及固定在弧形板(13)上的套管(15)，所述滑杆(12)滑动插接在套管(15)内。

4.如权利要求3所述的室内设计用落地灯具，其特征在于，所述弧形板(13)的弧形角不小于120°。

5.如权利要求1所述的室内设计用落地灯具，其特征在于，所述弧形板(13)的底部固定有万向轮(14)。

一种室内设计用落地灯具

技术领域

[0001] 本实用新型涉及室内灯具领域，具体为一种室内设计用落地灯具。

背景技术

[0002] 落地灯常用作局部照明，不讲全面性，而强调移动的便利，对于角落气氛的营造十分实用。落地灯的采光方式通常采用固定式直接向下投射，投射角度不便于调节，在进行室内设计时不便于设计人员手稿的展示摆放，需要较大的平铺空间。

[0003] 为解决上述问题，因此我们提出一种室内设计用落地灯具。

实用新型内容

[0004] 本实用新型要解决的技术问题是克服现有技术的缺陷，提供一种室内设计用落地灯具，为了解决上述技术问题，本实用新型提供了如下的技术方案：

[0005] 本实用新型一种室内设计用落地灯具，包括底座、固定在底座上的立柱以及灯罩，立柱的上部设置有挂架，挂架包括多个结构相同的悬杆，立柱的上端部定轴转动套接有转套，转套上固定有勺形的支杆，支杆的上部为水平段，且水平段的端部通过螺栓组件铰接连接灯罩，底座和立柱之间设置有稳固装置，稳固装置包括定轴转动套接在立柱上的套筒和弧形板，弧形板通过伸缩机构与套筒连接。

[0006] 优选的，多个所述悬杆等间隔呈辐射状固定在立柱的外侧壁上，且悬杆垂直于立柱的中心轴线，悬杆上固定有挂钩。

[0007] 优选的，伸缩机构包括固定在套筒上的滑杆以及固定在弧形板上的套管，滑杆滑动插接在套管内。

[0008] 优选的，弧形板的弧形角不小于120°。

[0009] 优选的，弧形板的底部固定有万向轮。

[0010] 与现有技术相比，本实用新型所达到的有益效果是：

[0011] 1.本实用新型中，通过转动支杆并调节灯罩的投射角度，即可根据设计人需要进行照明，而且操作简单便捷；

[0012] 2.本实用新型中，在立柱上安装多个悬杆将设计手稿等挂在悬杆上，节省空间便于对比研究，实用性高；

[0013] 3.本实用新型中，稳固装置用来对整个落地灯具起到加强支撑的作用，避免悬杆上挂在的物品不均衡导致落地灯具的歪斜不稳。

附图说明

[0014] 附图用来提供对本实用新型的进一步理解，并且构成说明书的一部分，与本实用新型的实施例一起用于解释本实用新型，并不构成对本实用新型的限制。在附图中：

[0015] 图1是本实用新型一种室内设计用落地灯具的总装结构示意图；

[0016] 图2是图1中的A-A截面结构示意图；

[0017] 图3是图1中的B-B截面结构示意图。

[0018] 图中：1-底座；2-立柱；3-挂钩；4-转套；5-支杆；6-水平段； 7-螺栓组件；8-灯罩；9-悬杆；10-挂架；11-套筒；12-滑杆；13- 弧形板；14-移动轮；15-套管。

具体实施方式

[0019] 以下结合附图对本实用新型的优选实施例进行说明，应当理解，此处所描述的优选实施例仅用于说明和解释本实用新型，并不用于限定本实用新型。

[0020] 实施例

[0021] 如图1-3所示，一种室内设计用落地灯具，包括底座1、固定在底座1上的立柱2以及灯罩8，立柱2的上部设置有挂架10，挂架 10包括多个结构相同的悬杆9，多个所述悬杆9等间隔呈辐射状固定在立柱2的外侧壁上，且悬杆9垂直于立柱2的中心轴线，悬杆9上固定有挂钩3，挂钩3方便用来悬挂物品，立柱2的上端部定轴转动套接有转套4，转套4上固定有勺形的支杆5，支杆5的上部为水平段6，水平段6的端部通过螺栓组件7铰接连接灯罩8，螺栓组件7 用来调节灯罩8与支杆5上水平段6的端部的连接松紧度，方便进行调节灯罩8的投射角度，底座1和立柱2之间设置有稳固装置，稳固装置包括定轴转动套接在立柱2上的套筒11和弧形板13，弧形板13 通过伸缩机构与套筒11连接。

[0022] 本实施例中，伸缩机构包括固定在套筒11上的滑杆12以及固定在弧形板13上的套管15，滑杆12滑动插接在套管15内，弧形板13 的弧形角不小于120°，弧形板13的底部固定有万向轮14。

[0023] 本实用新型的原理及优点：该种室内设计用落地灯具，在使用时，根据设计人的照明需要，通过转动支杆5，并旋松螺栓组件7调整好灯罩8的投射角后再旋紧螺栓组件7使得灯罩8固定即可，操作简单便捷；将设计手稿挂在悬杆9上，节省空间便于对比研究，实用性高，并根据悬挂位置，调整弧形板13的位置使得弧形板3位于悬挂物重心的正下方，并向外拉伸弧形板13以增加底座1的支撑面，从而起到对整个落地灯具起到加强支撑的作用，避免悬杆9上挂在的物品不均衡导致落地灯具的歪斜不稳。

[0024] 最后应说明的是：以上所述仅为本实用新型的优选实施例而已，并不用于限制本实用新型，尽管参照前述实施例对本实用新型进行了详细的说明，对于本领域的技术人员来说，其依然可以对前述各实施例所记载的技术方案进行修改，或者对其中部分技术特征进行等同替换。凡在本实用新型的精神和原则之内，所作的任何修改、等同替换、改进等，均应包含在本实用新型的保护范围之内。

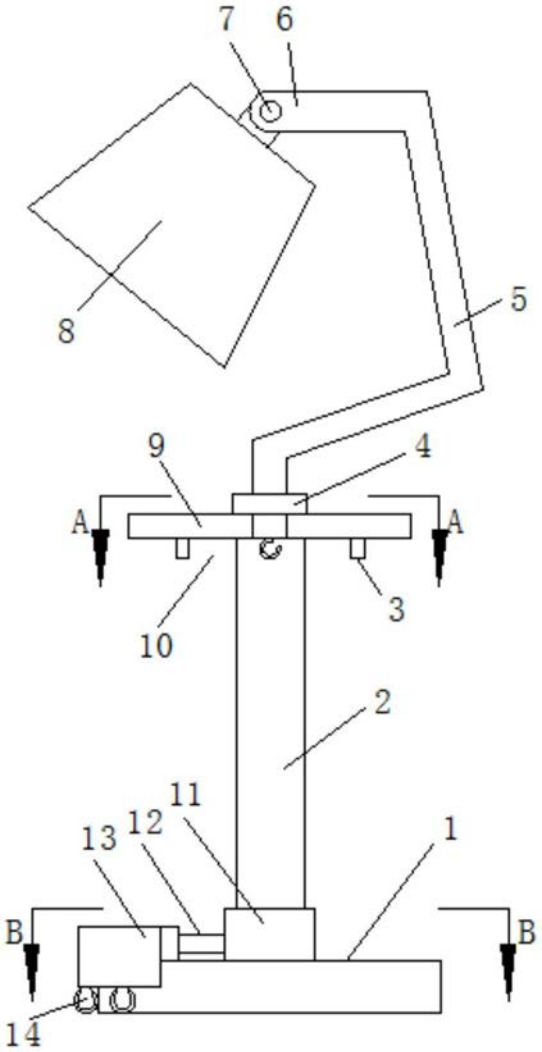

图1

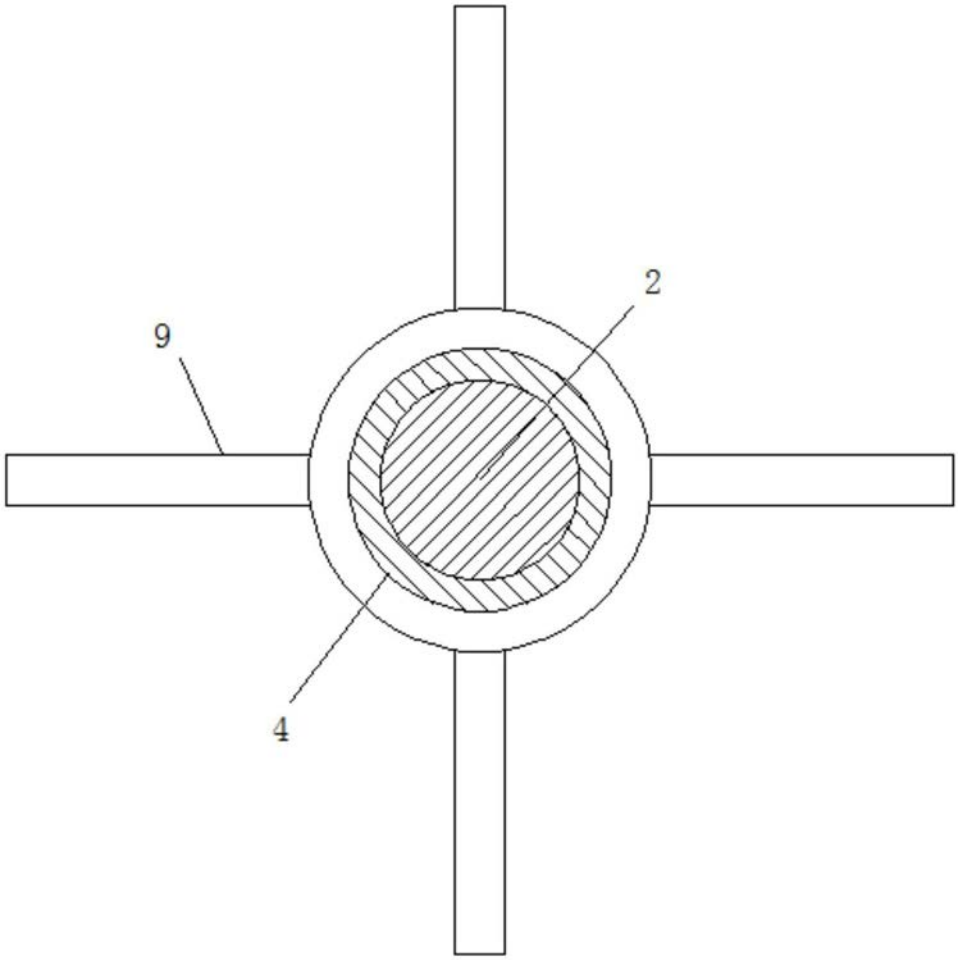

图2

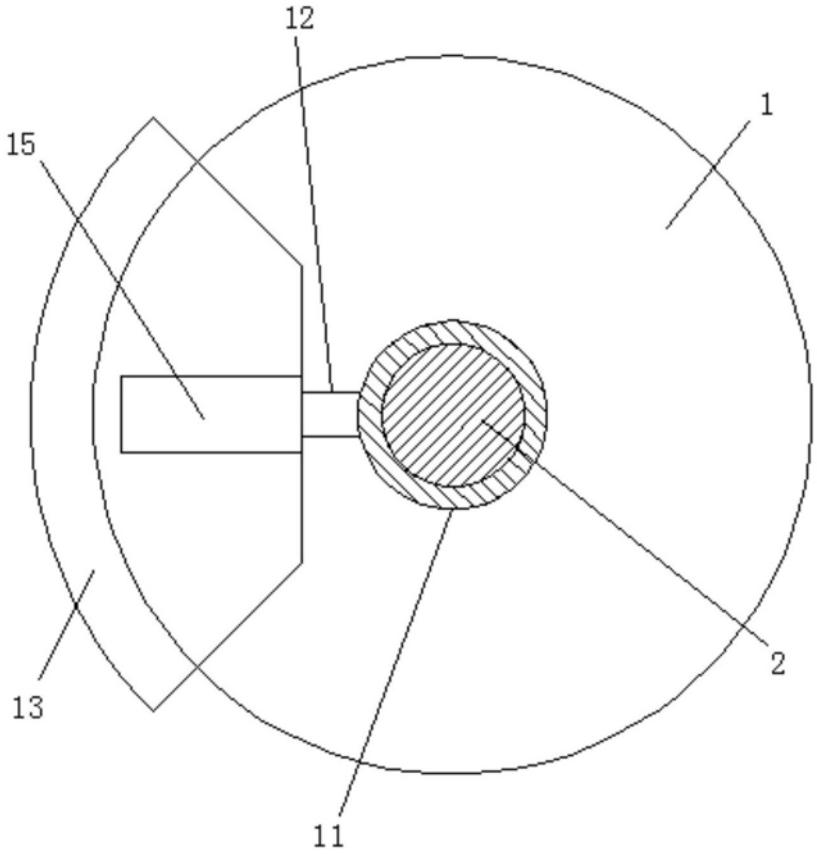

图3