(19)中华人民共和国国家知识产权局

(12)实用新型专利

(10)授权公告号 CN 204742949 U
(45)授权公告日 2015.11.11

(21)申请号 201520300264.9

(22)申请日 2015.05.12

(73)专利权人 浙江海洋学院
地址 316022 浙江省舟山市定海区临城街道海大南路1号

(72)发明人 段玮玮

(74)专利代理机构 宁波市鄞州甬致专利代理事务所（普通合伙） 33228
代理人 王树镛

(51)Int.Cl.
A45C 11/24(2006.01)

权利要求书1页 说明书2页 附图1页

(54)实用新型名称

一种工程工具收纳盒

(57)摘要

本实用新型公开了一种工程工具收纳盒，包括收纳盒本体，所述收纳盒本体包括框架和外壳，所述框架上设有多个盛物槽，所述盛物槽与框架可拆卸连接，所述盛物槽顶部设有凹槽，所述凹槽内部设有提手，所述框架底部设有滑轨，所述外壳能够在滑轨上自由滑动，所述外壳分为左壳体和右壳体，所述左壳体和右壳体通过电子锁相连接，所述盛物槽底部设有重量传感器，所述框架上设有电子显示屏，所述重量传感器与电子显示屏相连接，本实用新型方便使用者根据需要选择工具且移动更加方便。

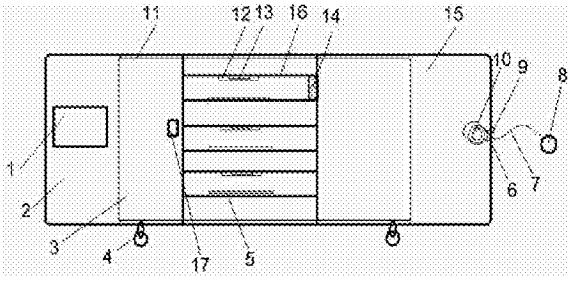

CN 204742949 U

1. 一种工程工具收纳盒，包括收纳盒本体，其特征在于：所述收纳盒本体包括框架和外壳，所述框架上设有多个盛物槽，所述盛物槽与框架可拆卸连接，所述盛物槽顶部设有凹槽，所述凹槽内部设有提手，所述框架底部设有滑轨，所述外壳能够在滑轨上自由滑动，所述外壳分为左壳体和右壳体，所述左壳体和右壳体通过电子锁相连接，所述外壳上设有通孔，所述通孔内部设有线轮，所述线轮上设有线绳，所述通孔外部设有固定槽。

2. 根据权利要求 1 所述的一种工程工具收纳盒，其特征在于：所述盛物槽侧壁设有磁铁吸附层。

3. 根据权利要求 1 所述的一种工程工具收纳盒，其特征在于：所述框架底部设有万向轮。

4. 根据权利要求 1 所述的一种工程工具收纳盒，其特征在于：所述盛物槽底部设有重量传感器，所述框架上设有电子显示屏，所述重量传感器与电子显示屏相连接。

5. 根据权利要求 1 所述的一种工程工具收纳盒，其特征在于：所述线绳上设有拉手。

一种工程工具收纳盒

技术领域

[0001] 本实用新型涉及工具箱领域，具体涉及一种工程工具收纳盒。

背景技术

[0002] 工具收纳盒是工程师等人员随身携带的一种收纳盒，用于盛放工作中所需要的工具，现在市面上有的收纳盒，往往使用方式过于单一，将外盖打开后只能看到最上面一层的工具，不利于使用，且收纳盒有时体积过大，直接拎起移动比较不便，这是就需要一种新的移动方法，因此，设计出一种能解决以上问题的工程工具收纳盒成为了亟待解决的问题。

发明内容

[0003] 本实用新型的目的在于提供一种工程工具收纳盒，解决了现有技术中收纳盒不利于工具的使用且移动较为不便的缺点。

[0004] 一种工程工具收纳盒，包括收纳盒本体，所述收纳盒本体包括框架和外壳，所述框架上设有多个盛物槽，所述盛物槽与框架可拆卸连接，所述盛物槽顶部设有凹槽，所述凹槽内部设有提手，所述框架底部设有滑轨，所述外壳能够在滑轨上自由滑动，所述外壳分为左壳体和右壳体，所述左壳体和右壳体通过电子锁相连接，所述外壳上设有通孔，所述通孔内部设有线轮，所述线轮上设有线绳，所述通孔外部设有固定槽。

[0005] 所述盛物槽侧壁设有磁铁吸附层。

[0006] 所述框架底部设有万向轮。

[0007] 所述盛物槽底部设有重量传感器，所述框架上设有电子显示屏，所述重量传感器与电子显示屏相连接。

[0008] 所述线绳上设有拉手。

[0009] 本实用新型的优点是：采用可滑动的外壳组与框架相配合，将左壳体和右壳体分别滑开后可看到框架盛物槽内所有的工具，方便根据需要进行选择并使用，盛物槽与框架可拆卸连接且顶部凹槽内设有提手，当只需要一种工具时可将盛物槽取出携带，电子锁可以增加收纳盒的安全性，设在盛物槽底部的重量传感器能够感受盛物槽内物体的重量并将这一信息在电子显示屏上显示，方便使用者对收纳盒的使用情况进行判断，盛物槽底部设有的磁铁吸附层可以用于吸附钢钉等小物体，防止伤人和遗失，收纳盒在万向轮及带有拉手的线绳的共同作用下能够拉动，节省人力，且可根据使用者的需要调整线轮以改变线绳的长度，使用更加灵活。

附图说明

[0010] 图 1 是本实用新型一种工程工具收纳盒的结构示意图；

[0011] 图中：1、电子显示屏 2、左壳体 3、框架 4、万向轮 5、重量传感器 6、通孔 7、线绳 8、拉手 9、固定槽 10、线轮 11、滑轨 12、凹槽 13、提手 14、磁铁吸附层 15、右壳体 16、盛物槽 17、电子锁。

具体实施方式

[0012] 下面结合附图详细说明本实用新型的优选实施方式。

[0013] 本实用新型一种工程工具收纳盒，包括收纳盒本体，所述收纳盒本体包括框架 3 和外壳，所述框架 3 上设有多个盛物槽 16，所述盛物槽 16 与框架 3 可拆卸连接，所述盛物槽 16 顶部设有凹槽 12，所述凹槽 12 内部设有提手 13，所述框架 3 底部设有滑轨 11，所述外壳能够在滑轨 11 上自由滑动，所述外壳分为左壳体 2 和右壳体 15，所述左壳体 2 和右壳体 15 通过电子锁 17 相连接，所述外壳上设有通孔 6，所述通孔 6 内部设有线轮 10，所述线轮 10 上设有线绳 7，所述通孔 6 外部设有固定槽 9。

[0014] 所述盛物槽 16 侧壁设有磁铁吸附层 14，所述框架 3 底部设有万向轮 4，所述盛物槽 16 底部设有重量传感器 5，所述框架 3 上设有电子显示屏 1，所述重量传感器 5 与电子显示屏 1 相连接，所述线绳 7 上设有拉手 8。

[0015] 基于上述，本实用新型采用可滑动的外壳组与框架 3 相配合，将左壳体 2 和右壳体 15 分别滑开后可看到框架 3 盛物槽 16 内所有的工具，方便根据需要进行选择并使用，盛物槽 16 与框架 3 可拆卸连接且顶部凹槽 12 内设有提手 13，当只需要一种工具时可将盛物槽 16 取出携带，电子锁 17 可以增加收纳盒的安全性，设在盛物槽 16 底部的重量传感器 5 能够感受盛物槽 16 内物体的重量并将这一信息在电子显示屏 1 上显示，方便使用者对收纳盒的使用情况进行判断，盛物槽 16 侧壁设有的磁铁吸附层 14 可以用于吸附钢钉等小物体，防止伤人和遗失，收纳盒在万向轮 4 及带有拉手 8 的线绳 7 的共同作用下能够拉动，节省人力，且可根据使用者的需要调整线轮以改变线绳 7 的长度，使用更加灵活。

[0016] 以上所述的仅是本实用新型的优选实施方式，应当指出，对于本领域的普通技术人员来说，在不脱离本实用新型创造构思的前提下，还可以做出若干变形和改进，这些都属于本实用新型的保护范围。

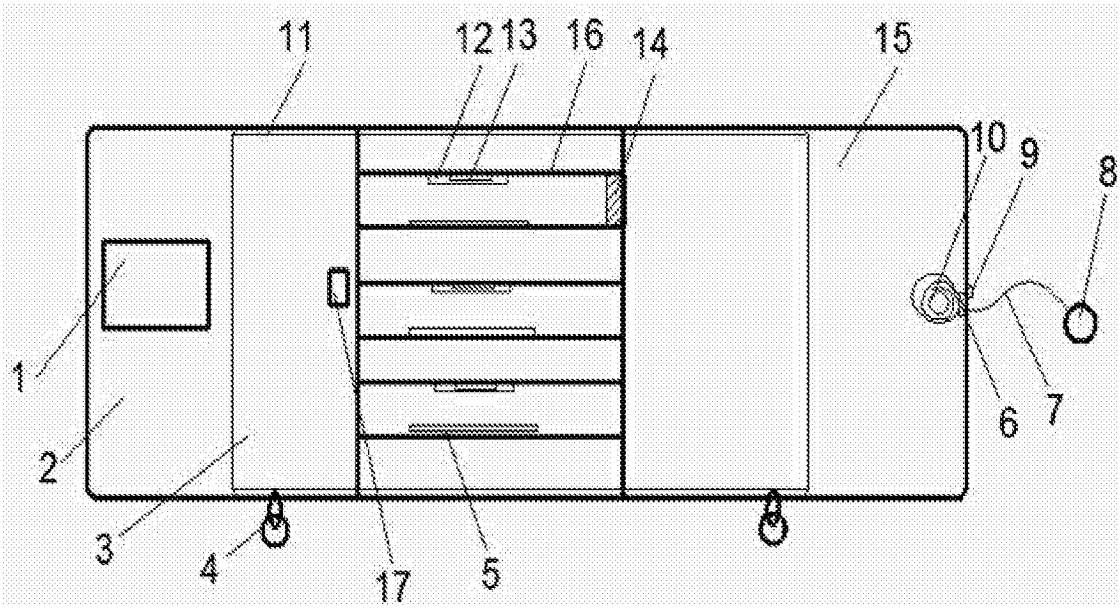

图 1