(19)中华人民共和国国家知识产权局

(12)实用新型专利

(10)授权公告号 CN 202151393 U
(45)授权公告日 2012.02.29

(21)申请号 201120324547.9

(22)申请日 2011.08.06

(73)专利权人 周建鲁
地址 272100 山东省兖州市健康路1号兖州市人民医院胸泌尿外科

(72)发明人 周建鲁

(51)Int.Cl.
*A61F 5/05*(2006.01)

权利要求书 1 页 说明书 1 页 附图 1 页

(54)实用新型名称

肋骨骨折固定架

(57)摘要

肋骨骨折固定架，属于医疗用具技术领域。本实用新型的技术方案是：包括护胸板和约束带，其特征是在护胸板上段设有压肩托。本实用新型结构简单，在给病人进行肋骨骨折固定时操作简便、省时省力，减轻了医务人员的工作难度。

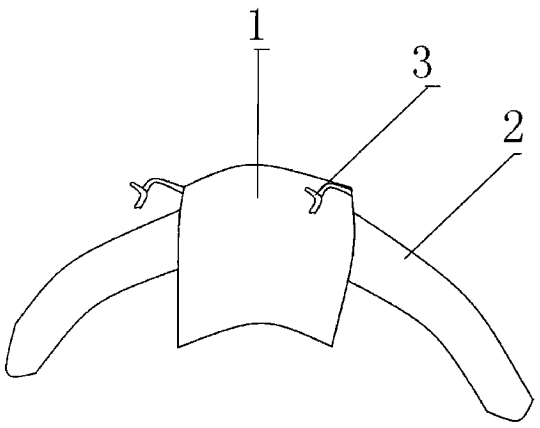


CN 202151393 U

1. 肋骨骨折固定架，包括护胸板 (1) 和约束带 (2)，其特征是：在护胸板 (1) 上段设有压肩托 (3)。

# 肋骨骨折固定架

[0001] 技术领域：本实用新型属于医疗用具技术领域，具体地讲是一种肋骨骨折固定架。

[0002] 背景技术：目前，临床上在给病人进行肋骨骨折固定时大多是在局部安置钢板，然后在外部行“8”字捆绑固定，这样操作十分麻烦、费时费力，给医务人员增加了极大的工作难度。

[0003] 发明内容：本实用新型的目的是提供一种在给病人进行肋骨骨折固定时操作简便、省时省力的肋骨骨折固定架。

[0004] 本实用新型的技术方案是：包括护胸板和约束带，其特征是在护胸板上段设有压肩托。

[0005] 本实用新型的有益效果是：本实用新型结构简单，在给病人进行肋骨骨折固定时操作简便、省时省力，减轻了医务人员的工作难度。

[0006] 附图说明：附图 1 为本实用新型的结构示意图。

[0007] 图中 1、护胸板，2、约束带，3、压肩托。

[0008] 具体实施方式：包括护胸板 1 和约束带 2，其特征是在护胸板 1 上段设有压肩托 3。在给病人进行肋骨骨折固定时，护胸板 1 附在病人胸前臂上，压肩托 3 向后按压病人双肩，约束带 2 捆绑固定即可。

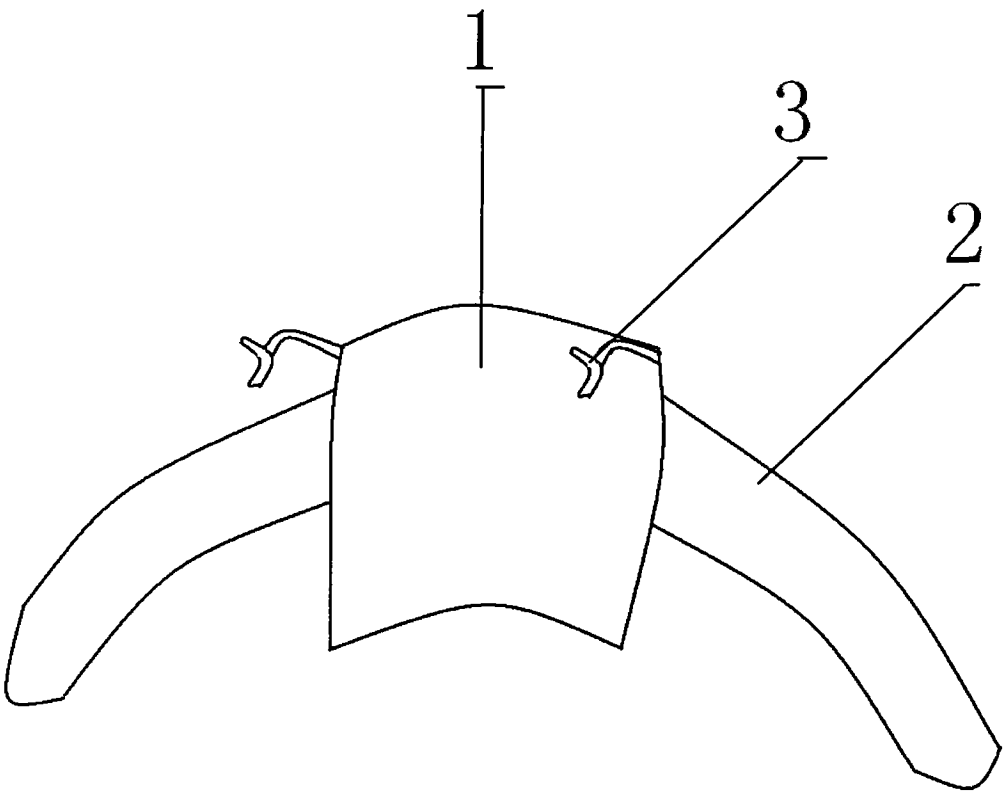


图 1