(19)国家知识产权局

(12)发明专利

(10)授权公告号 CN 112007282 B
(45)授权公告日 2022.10.28

(21)申请号 202010910622.3

(22)申请日 2020.09.02

(65)同一申请的已公布的文献号
申请公布号 CN 112007282 A

(43)申请公布日 2020.12.01

(73)专利权人 中食安泓(广东)健康产业有限公司
地址 510000 广东省广州市天河区黄埔大道西163号2501室(部位:自编I)

(72)发明人 王诒永 王娜

(74)专利代理机构 杭州君和专利代理事务所(特殊普通合伙) 33442
专利代理师 包雪雷

(51)Int.Cl.
A61N 5/06(2006.01)
A61H 15/02(2006.01)
A61H 15/00(2006.01)
A61F 7/00(2006.01)

审查员 马晓北

权利要求书1页 说明书4页 附图3页

(54)发明名称

一种多功能美容仪及其使用方法

(57)摘要

本发明属于美容仪技术领域,具体涉及一种多功能美容仪及其使用方法,包括面罩和按摩鼻框,所述面罩为两个,且面罩与按摩鼻框两端活动连接,所述面罩内均设有用于面部美容的LED美容光,所述按摩鼻框内设有对称分布的按摩板,所述按摩板内均设有用于按摩导流的导流槽,所述导流槽内设有滑动连接的按摩杆,所述按摩杆底部设有用于鼻梁按摩的按摩辊,所述按摩板上方设有套在按摩杆上且用于带动按摩杆来回运动的导流框,所述导流框一侧设有对称分布的第一液压杆,LED美容光能够对面部进行有效的美容,按摩鼻框和面罩的设计,使面罩能够更加的贴合面部,进一步的提高LED美容光的美容效果,按摩辊的设计,能够对鼻梁进行充分的按摩,提高对鼻子的护理。

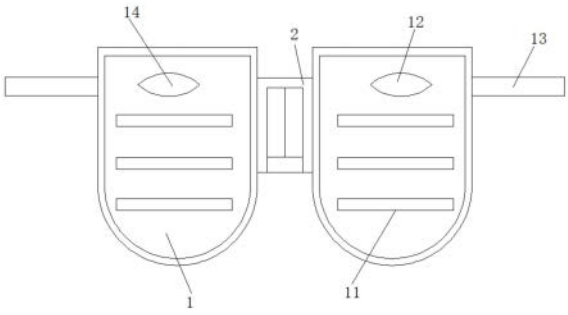

CN 112007282 B

1.一种多功能美容仪,包括面罩和按摩鼻框,所述面罩为两个,且面罩与按摩鼻框两端活动连接,所述面罩内均设有用于面部美容的LED美容光,所述按摩鼻框内设有对称分布的按摩板,所述按摩板内均设有用于按摩导流的导流槽,所述导流槽内设有滑动连接的按摩杆,所述按摩杆底部设有用于鼻梁按摩的按摩辊,所述按摩板上方设有套在按摩杆上且用于带动按摩杆来回运动的导流框,所述导流框一侧设有对称分布的第一液压杆,所述第一液压杆延伸端与按摩鼻框内部固定连接,位于按摩板外侧的所述按摩鼻框内壁上均设有对称分布的第二液压杆,所述第二液压杆延伸端均与相对应的按摩板两端部活动连接;

所述按摩辊与按摩杆之间活动连接,按摩杆的下端部分位于按摩辊的内部,且在该部分上设置有压力传感器,所述第一液压杆和第二液压杆均采用电动液压杆,所述面罩内还设有控制器,所述控制器分别与压力感应器、第一液压杆和第二液压杆电性连接;

所述第二液压杆延伸端通过铰链与相应的按摩板活动铰接,所述按摩鼻框内设有与人体鼻梁相适应的按摩假体,所述按摩假体内设有电子加热片,所述按摩假体位于按摩辊之间。

2.根据权利要求1所述的多功能美容仪,其特征在于:所述导流槽呈类“八”字形分布。

3.根据权利要求1所述的多功能美容仪,其特征在于:所述面罩内设有用于眼睛观察的眼眶,且面罩外侧均设有用于面罩固定的固定件。

4.一种如权利要求1-3任一项所述多功能美容仪的使用方法,其特征在于,包括以下步骤:

(1)先将按摩鼻框与用户的鼻梁相对应,使鼻梁与按摩假体相贴合;

(2)然后转动面罩,使面罩与面部相贴合,通过固定件将面罩固定在头部;

(3)先启动LED美容光对面部进行美容,同时启动第一液压杆带动导流框来回运动,通过导流框带动按摩杆在导流槽内槽同步的来回运动,从而使按摩辊隔着按摩假体对鼻梁来回进行按摩;

(4)同时启动电子加热片,在按摩辊按摩的同时对按摩假体进行加热;

(5)在按摩时,通过设置压力感应器内数值的大小,控制按摩力度,在按摩辊运动过程中,通过压力感应器感应压力的变化,调整不同位置第一液压杆长度的变化,调整按摩辊与鼻梁的贴合力度,从而保证按摩辊按摩时,力度保持稳定。

一种多功能美容仪及其使用方法

技术领域

[0001] 本发明属于美容仪技术领域，具体涉及一种多功能美容仪及其使用方法。

背景技术

[0002] 美容仪是一种根据人体生理机能进行调节改善身体和面部的机器，它按照功能来说有美白、嫩肤、祛斑、祛皱、脱毛、减肥等多种，按照名称来说有超声波导入、光子嫩肤、高周波电疗、RF电波拉皮、电子祛斑点痣、E光永久脱毛嫩肤、贾法尼营养导入导出等。

[0003] 现有的美容仪在使用时，功能单一。

发明内容

[0004] 针对现有技术中的问题，本发明的目的在于提供一种多功能美容仪及其使用方法。

[0005] 为了实现上述目的，本发明采用以下技术方案予以实现：

[0006] 一种多功能美容仪，其特征在于：包括面罩和按摩鼻框，所述面罩为两个，且面罩与按摩鼻框两端活动连接，所述面罩内均设有用于面部美容的LED美容光，所述按摩鼻框内设有对称分布的按摩板，所述按摩板内均设有用于按摩导流的导流槽，所述导流槽内设有滑动连接的按摩杆，所述按摩杆底部设有用于鼻梁按摩的按摩辊，所述按摩板上方设有套在按摩杆上且用于带动按摩杆来回运动的导流框，所述导流框一侧设有对称分布的第一液压杆，所述第一液压杆延伸端与按摩鼻框内部固定连接；

[0007] 位于按摩板外侧的所述按摩鼻框内壁上均设有对称分布的第二液压杆，所述第二液压杆延伸端均与相对应的按摩板两端部活动连接。

[0008] 进一步的，所述第二液压杆延伸端通过铰链与相应的按摩板活动铰接。

[0009] 优选的，所述按摩辊与按摩杆之间活动连接，按摩杆的下端部分位于按摩辊的内部，且在该部分上设置有压力传感器，所述第一液压杆和第二液压杆均采用电动液压杆，所述面罩内还设有控制器，所述控制器分别与压力感应器、第一液压杆和第二液压杆电性连接。

[0010] 优选的，所述导流槽呈类“八”字形分布。

[0011] 优选的，所述面罩内设有用于眼睛观察的眼眶，且面罩外侧均设有用于面罩固定的固定件。

[0012] 优选的，所述按摩鼻框内设有与人体鼻梁相适应的按摩假体，所述按摩假体内设有电子加热片。

[0013] 一种多功能美容仪的使用方法，包括以下步骤：

[0014] (1)先将按摩鼻框与用户的鼻梁相对应，使鼻梁与按摩假体相贴合；

[0015] (2)然后转动面罩，使面罩与面部相贴合，通过固定件将面罩固定在头部；

[0016] (3)先启动LED美容光对面部进行美容，同时启动第一液压杆带动导流框来回运动，通过导流框带动按摩杆在导流槽内槽同步的来回运动，从而使按摩辊隔着按摩假体对

鼻梁来回进行按摩；

[0017] (4)同时启动电子加热片，在按摩辊按摩的同时对按摩假体进行加热；

[0018] (5)在按摩时，通过设置压力感应器内数值的大小，控制按摩力度，在按摩辊运动过程中，通过压力感应器感应压力的变化，调整不同位置第一液压杆长度的变化，调整按摩辊与鼻梁的贴合力度，从而保证按摩辊按摩时，力度保持稳定。

[0019] 与现有技术相比，本发明具有以下技术效果：

[0020] LED美容光能够对面部进行有效的美容，按摩鼻框和面罩的设计，使面罩能够更加的贴合面部，进一步的提高LED美容光的美容效果，按摩辊的设计，能够对鼻梁进行充分的按摩，提高对鼻子的护理。

附图说明

[0021] 图1为本发明提供的主视结构示意图；

[0022] 图2为本发明提供的侧视内部结构示意图；

[0023] 图3为本发明提供的按摩辊与按摩板侧视结构示意图；

[0024] 图4为本发明提供的按摩鼻框内按摩板与导流框俯视结构示意图；

具体实施方式

[0025] 为了使本发明实现的技术手段、创作特征、达成目的与功效易于明白了解，下面结合具体附图，进一步阐明本发明。

[0026] 需要说明的是，在本发明中，当元件被称为“固定于”另一个元件，它可以直接在另一个元件上或者也可以存在居中的元件。当一个元件被认为是“连接”另一个元件，它可以是直接连接到另一个元件或者可能同时存在居中元件。本文中所使用的术语“垂直的”、“水平的”、“左”、“右”以及类似的表述只是为了说明的目的，并不表示是唯一的实施方式。

[0027] 除非另有定义，本文所使用的所有的技术和科学术语与属于本发明的技术领域的技术人员通常理解的含义相同。本文在本发明的说明书中所使用的术语只是为了描述具体的实施例的目的，不是旨在限制本发明。本文所使用的术语“及/或”包括一个或多个相关的所列项目的任意的和所有的组合。

[0028] 实施例1

[0029] 一种多功能美容仪，包括面罩1和按摩鼻框2，所述面罩1为两个，且面罩1与按摩鼻框2两端活动连接，所述面罩1内均设有用于面部美容的LED美容光11。

[0030] 优选的，所述面罩1内设有用于眼睛观察的眼眶12，且面罩1外侧均设有用于面罩1固定的固定件13。眼眶12的设计，不影响用户眼部的观察。

[0031] 实施例2

[0032] 与实施例1相同之处不在重述，与实施例1不同之处在于：

[0033] 所述按摩鼻框2内设有对称分布的按摩板28，所述按摩板28内均设有用于按摩导流的导流槽29，所述导流槽29内设有滑动连接的按摩杆24，所述按摩杆24底部设有用于鼻梁按摩的按摩辊22，所述按摩板28上方设有套在按摩杆24上且用于带动按摩杆24来回运动的导流框26，所述导流框26一侧设有对称分布的第一液压杆261，所述第一液压杆261延伸端与按摩鼻框2内部固定连接。

[0034] LED美容光11能够对面部进行有效的美容，按摩鼻框2和面罩1的设计，使面罩1能够更加的贴合面部，进一步的提高LED美容光11的美容效果，按摩辊22的设计，能够对鼻梁进行充分的按摩，提高对鼻子的护理。

[0035] 优选的，位于按摩板28外侧的所述按摩鼻框2内壁上均设有对称分布的第二液压杆25，所述第二液压杆25延伸端均与相对应的按摩板28两端部活动连接。

[0036] 进一步的，所述第二液压杆25延伸端通过铰链20与相应的按摩板28活动铰接。

[0037] 第二液压杆25的设计，能够通过调整不同位置第二液压杆25的长度，从而更好的控制按摩辊22与鼻梁的接触力度，保证按摩辊22的按摩效果。

[0038] 优选的，所述按摩辊22与按摩杆24之间活动连接，按摩杆24的下端部分位于按摩辊22的内部，且在该部分上设置有压力传感器23，所述第一液压杆261和第二液压杆25均采用电动液压杆，所述面罩1内还设有控制器，所述控制器分别与压力感应器23、第一液压杆261和第二液压杆25电性连接。

[0039] 压力感应器23的设计，使整体的力度的控制，更加的精准，保证按摩效果。

[0040] 优选的，所述导流槽29呈类“八”字形分布。

[0041] 实施例3

[0042] 与实施例1相同之处不在重述，与实施例1不同之处在于：

[0043] 所述按摩鼻框2内设有与人体鼻梁相适应的按摩假体21，所述按摩假体21内设有电子加热片。

[0044] 进一步的，所述按摩假体21位于按摩辊22之间。

[0045] 电子加热片的设计，进一步的提高鼻梁按摩的效果。

[0046] 实施例4

[0047] 请参阅图1-4，一种多功能美容仪，包括面罩1和按摩鼻框2，所述面罩1为两个，且面罩1与按摩鼻框2两端活动连接，所述面罩1内均设有用于面部美容的LED美容光11。

[0048] 优选的，所述面罩1内设有用于眼睛观察的眼眶12，且面罩1外侧均设有用于面罩1固定的固定件13。

[0049] 所述按摩鼻框2内设有对称分布的按摩板28，所述按摩板28内均设有用于按摩导流的导流槽29，所述导流槽29内设有滑动连接的按摩杆24，所述按摩杆24底部设有用于鼻梁按摩的按摩辊22，所述按摩板28上方设有套在按摩杆24上且用于带动按摩杆24来回运动的导流框26，所述导流框26一侧设有对称分布的第一液压杆261，所述第一液压杆261延伸端与按摩鼻框2内部固定连接。

[0050] 优选的，位于按摩板28外侧的所述按摩鼻框2内壁上均设有对称分布的第二液压杆25，所述第二液压杆25延伸端均与相对应的按摩板28两端部活动连接。

[0051] 进一步的，所述第二液压杆25延伸端通过铰链20与相应的按摩板28活动铰接。

[0052] 优选的，所述按摩辊22与按摩杆24之间活动连接，按摩杆24的下端部分位于按摩辊22的内部，且在该部分上设置有压力传感器23，所述第一液压杆261和第二液压杆25均采用电动液压杆，所述面罩1内还设有控制器，所述控制器分别与压力感应器23、第一液压杆261和第二液压杆25电性连接。

[0053] 优选的，所述导流槽29呈类“八”字形分布。

[0054] 所述按摩鼻框2内设有与人体鼻梁相适应的按摩假体21，所述按摩假体21内设有

电子加热片。

[0055] 进一步的，所述按摩假体21位于按摩辊22之间。

[0056] 一种多功能美容仪的使用方法，包括以下步骤：

[0057] (1)先将按摩鼻框2与用户的鼻梁相对应，使鼻梁与按摩假体21相贴合；

[0058] (2)然后转动面罩1，使面罩1与面部相贴合，通过固定件13将面罩1固定在头部；

[0059] (3)先启动LED美容光11对面部进行美容，同时启动第一液压杆261带动导流框26来回运动，通过导流框26带动按摩杆24在导流槽29内同步的来回运动，从而使按摩辊22隔着按摩假体21对鼻梁来回进行按摩；

[0060] (4)同时启动电子加热片，在按摩辊22按摩的同时对按摩假体21进行加热；

[0061] (5)在按摩时，通过设置压力感应器23内数值的大小，控制按摩力度，在按摩辊22运动过程中，通过压力感应器23感应压力的变化，调整不同位置第一液压杆261长度的变化，调整按摩辊22与鼻梁的贴合力度，从而保证按摩辊22按摩时，力度保持稳定；

[0062] (6)在不使用时，将两个面罩1绕着按摩鼻框2相互对折，靠近，即可完成美容仪的收集。

[0063] 以上显示和描述了本发明的基本原理、主要特征和本发明的特点。本行业的技术人员应该了解，本发明不受上述实施例的限制，上述实施例和说明书中描述的只是说明本发明的原理，在不脱离本发明精神和范围的前提下，本发明还会有各种变化和改进，这些变化和改进都落入要求保护的本发明的范围内。本发明要求保护的范围由所附的权利要求书及其等效物界定。

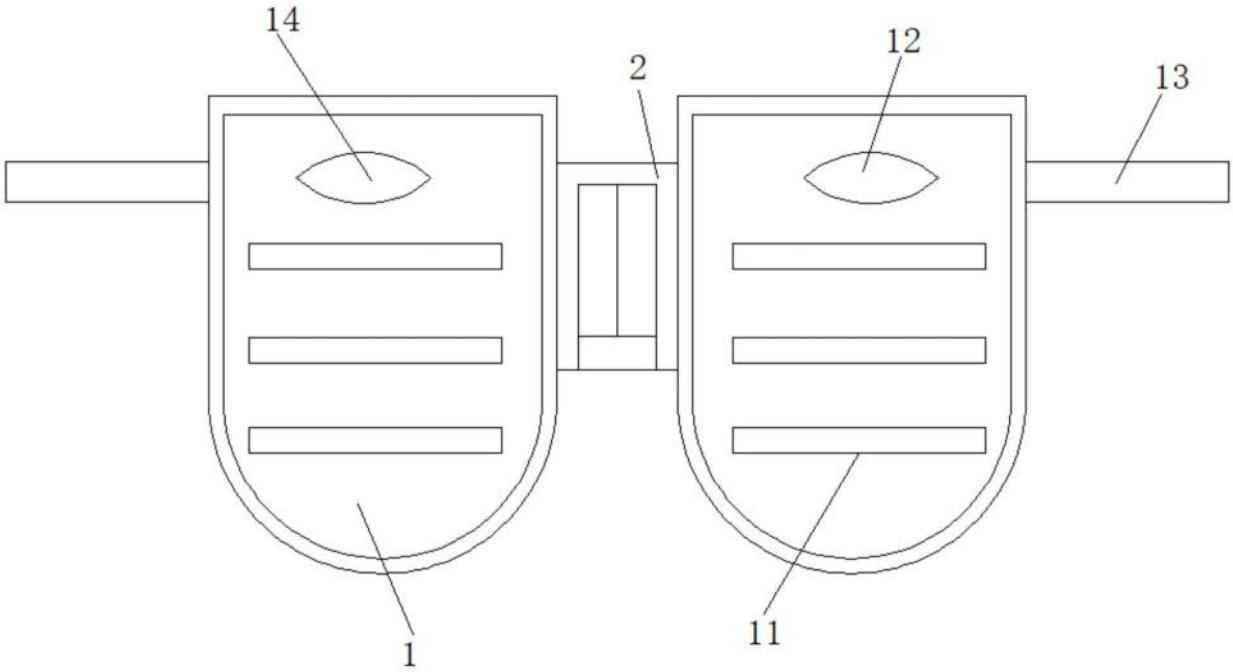

图1

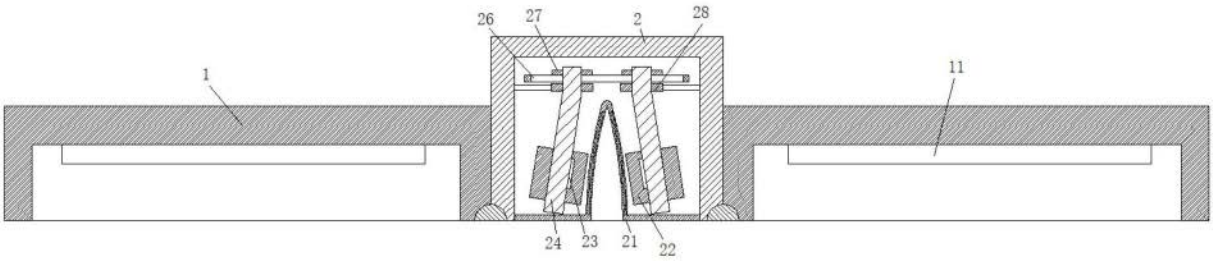

图2

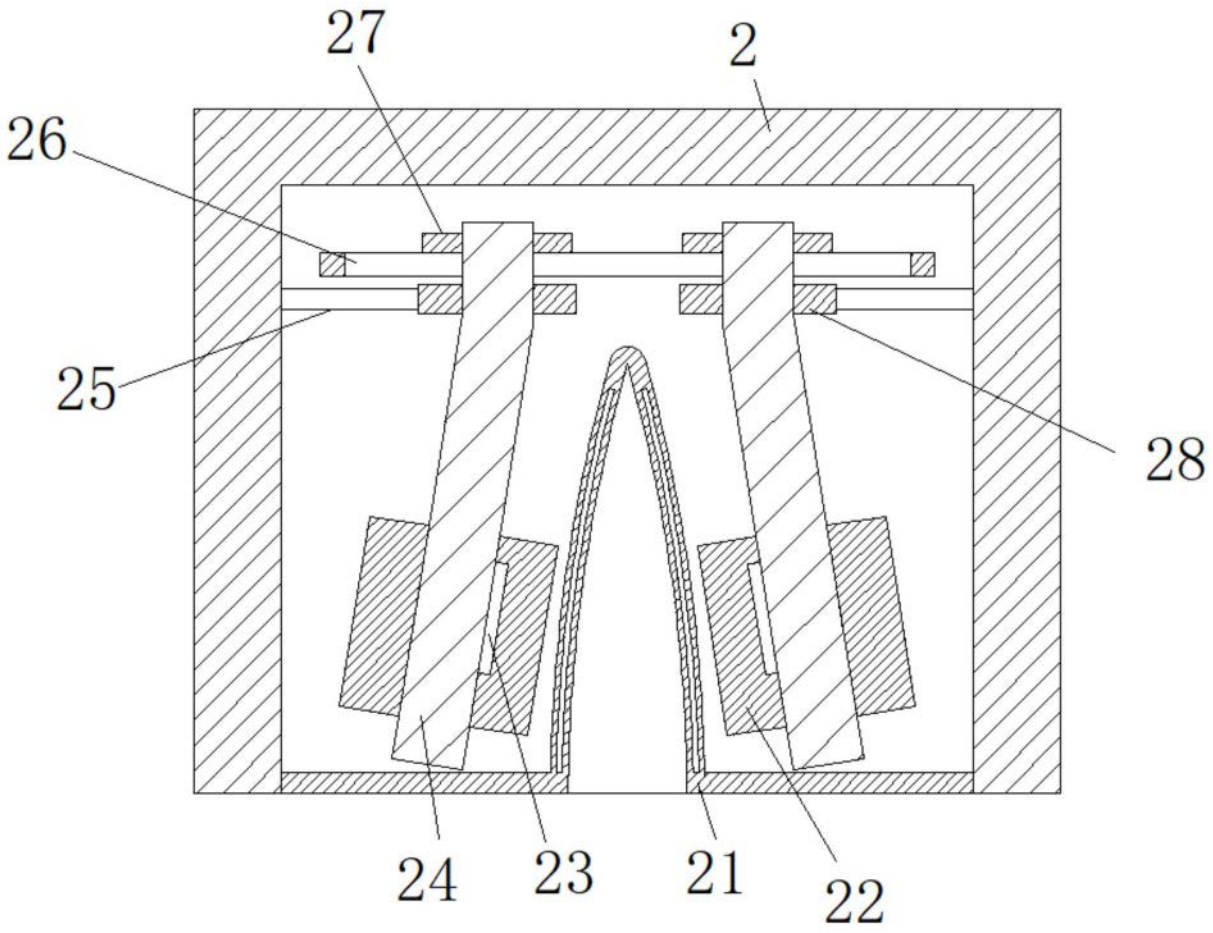

图3

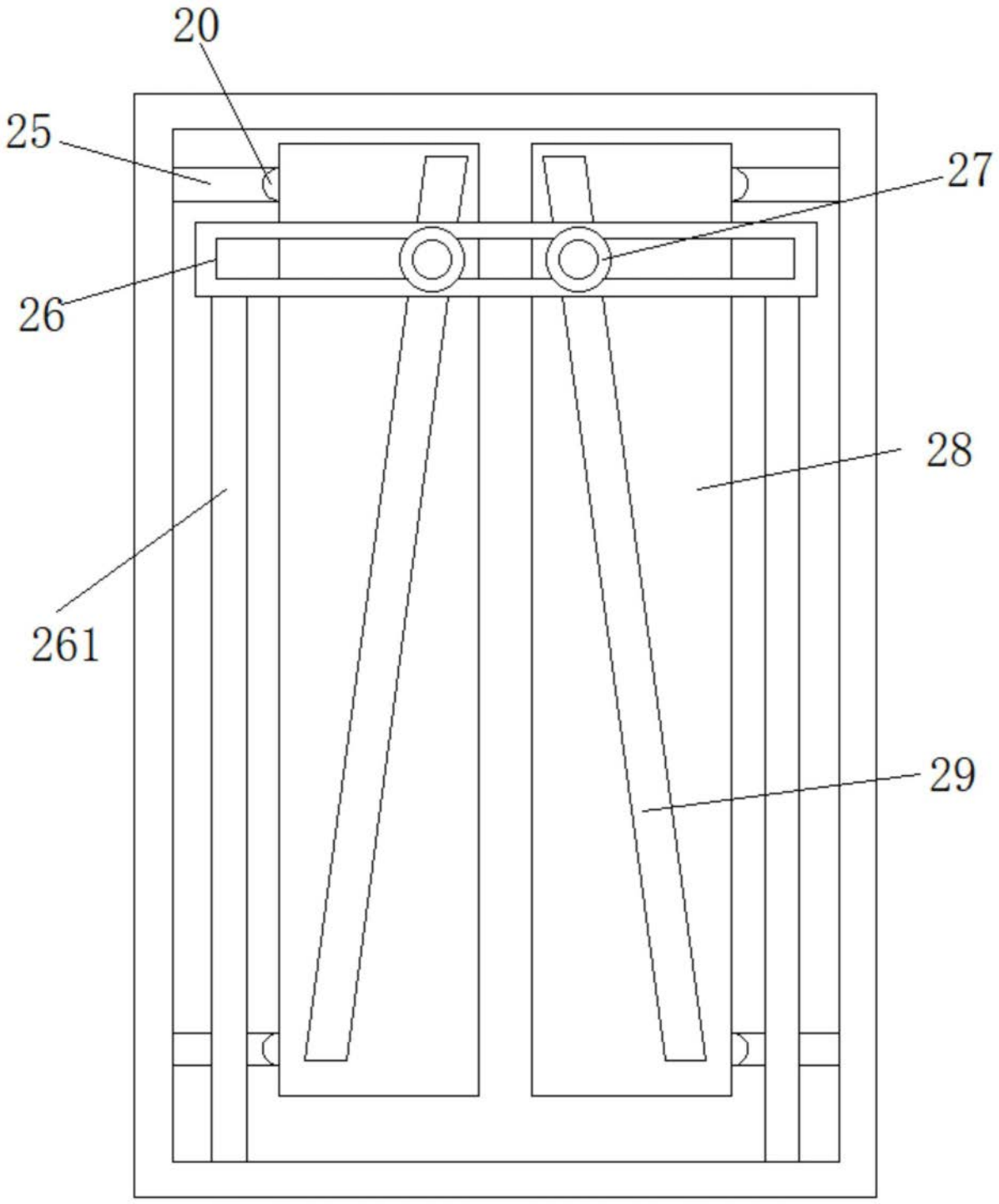

图4