(19)中华人民共和国国家知识产权局

(12)实用新型专利

(10)授权公告号 CN 205565576 U
(45)授权公告日 2016.09.07

(21)申请号 201620262458.9

(22)申请日 2016.03.31

(73)专利权人 江苏中盈高科智能信息股份有限公司
地址 213100 江苏省常州市武进国家高新技术产业开发区新雅路18号164室

(72)发明人 刘玲 邵波 朱洁

(74)专利代理机构 北京联瑞联丰知识产权代理事务所(普通合伙) 11411
代理人 黄冠华

(51)Int.Cl.
H02G 3/04(2006.01)

权利要求书1页 说明书1页 附图1页

(54)实用新型名称

一种综合布线装置

(57)摘要

本实用新型公开了一种综合布线装置，包括平行设置的上布线板和下布线板，所述上布线板和下布线板之间垂直设置有中布线板；所述中布线板的一侧均匀布置有多个强电开口槽孔，另一侧对应设置有多个弱电开口槽孔；所述强电开口槽孔和弱电开口槽孔内涂覆有防静电涂层；相邻的强电开口槽孔之间以及相邻的弱电开口槽孔之间均间隔3-5mm。本实用新型结构简单，使用方便，能够最大程度的减少强电电线和弱电电线之间的干扰，确保生产过程的稳定性，提高布线的可靠性。

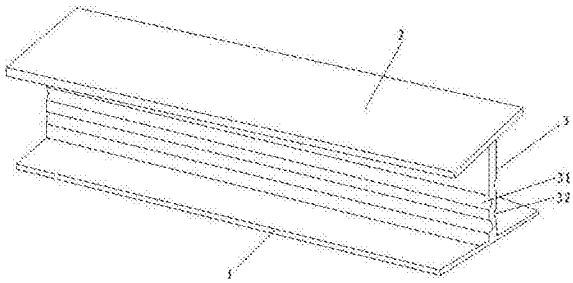

CN 205565576 U

1.一种综合布线装置，其特征在于，包括平行设置的上布线板(1)和下布线板(2)，所述上布线板(1)和下布线板(2)之间垂直设置有中布线板(3)；所述中布线板(3)的一侧均匀布置有多个强电开口槽孔(31)，另一侧对应设置有多个弱电开口槽孔(32)；所述强电开口槽孔(31)和弱电开口槽孔(32)内涂覆有防静电涂层；相邻的强电开口槽孔(31)之间以及相邻的弱电开口槽孔(32)之间均间隔3-5mm。

一种综合布线装置

技术领域

[0001] 本实用新型涉及一种综合布线装置。

背景技术

[0002] 目前市场上常用的布线装置主要有两种，一种是采用塑料管，另一种是采用单独开口向下的铝合金线槽。这两种布线装置都只设置有一个线槽，在生产中所使用的强电电线和弱电电线排布于同一线槽中，这样强弱电线之间可能会发生互相干扰，弱电电路受强电电路的影响可能会导致弱电电路信号数据的丢失和紊乱。

实用新型内容

[0003] 本实用新型目的是针对现有技术存在的缺陷提供一种综合布线装置。

[0004] 本实用新型为实现上述目的，采用如下技术方案：一种综合布线装置，包括平行设置的上布线板和下布线板，所述上布线板和下布线板之间垂直设置有中布线板；所述中布线板的一侧均匀布置有多个强电开口槽孔，另一侧对应设置有多个弱电开口槽孔；所述强电开口槽孔和弱电开口槽孔内涂覆有防静电涂层；相邻的强电开口槽孔之间以及相邻的弱电开口槽孔之间均间隔3-5mm。

[0005] 本实用新型的有益效果：本实用新型结构简单，使用方便，能够最大程度的减少强电电线和弱电电线之间的干扰，确保生产过程的稳定性，提高布线的可靠性。

附图说明

[0006] 图1为本实用新型的结构示意图。

具体实施方式

[0007] 图1所示，涉及一种综合布线装置，包括平行设置的上布线板1和下布线板2，所述上布线板1和下布线板2之间垂直设置有中布线板3；所述中布线板3的一侧均匀布置有多个强电开口槽孔31，另一侧对应设置有多个弱电开口槽孔32；所述强电开口槽孔31和弱电开口槽孔32内涂覆有防静电涂层；且将相邻的强电开口槽孔31之间以及相邻的弱电开口槽孔32之间的间隔设置在3-5mm时，抗电磁干扰能力最佳。

[0008] 使用布线时，将强电电线和弱电电线分别布置在相应的强电开口槽孔31和弱电开口槽孔32内，且在强电开口槽孔31和弱电开口槽孔32内均设置有防静电涂层；这样相邻的强电电线和弱电电线之间均不会生产电磁干扰和静电干扰，确保生产过程的稳定性，提高布线的可靠性。

[0009] 以上所述仅为本实用新型的较佳实施例，并不用以限制本实用新型，凡在本实用新型的精神和原则之内，所作的任何修改、等同替换、改进等，均应包含在本实用新型的保护范围之内。

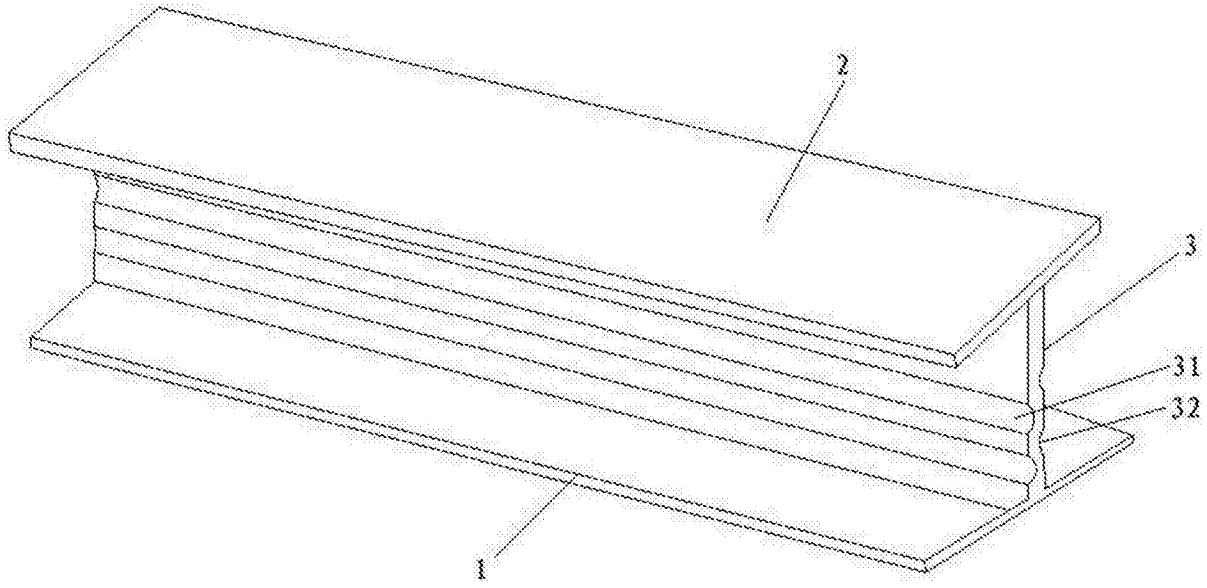

图1