(19)国家知识产权局

(12)实用新型专利

(10)授权公告号 CN 217671331 U
(45)授权公告日 2022.10.28

(21)申请号 202221291188.6

(22)申请日 2022.05.27

(73)专利权人 山东必拓重工有限公司
地址 255129 山东省淄博市淄川区昆仑镇大范村

(72)发明人 张维均 曹云柱 张宗腾

(74)专利代理机构 北京众允专利代理有限公司 11803
专利代理师 张争艳

(51)Int.Cl.
B30B 15/06(2006.01)
B30B 1/32(2006.01)
B30B 15/00(2006.01)

权利要求书1页 说明书3页 附图2页

(54)实用新型名称

一种液压机用可调节式移动工作台

(57)摘要

本实用新型公开了一种液压机用可调节式移动工作台，包括工作台，所述工作台的顶端设置有操作台，所述操作台的内壁安装有减震座，所述减震座的安装有放置板，所述工作台的顶端安装有四个呈矩形阵列的第一电动伸缩杆，所述第一电动伸缩杆的顶端安装有安装架，所述安装架的内壁安装有液压机。本实用新型通过滑块与滑槽之间的滑动连接，能够对操作台进行更换，并通过操作台内部设置的减震座，能够在液压机进行液压作业时，对放置板表面放置的液压模具进行减震，同时通过第二电动伸缩杆与支撑垫，在液压操作时，对操作台进行支撑，而通过万向轮的设置，能够对操作台进行位移，同时通过缓冲弹簧与缓冲柱的设置，在万向轮移动中，对其进行缓冲减震。

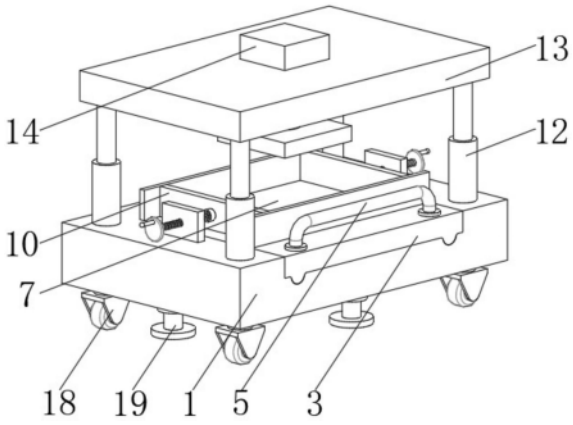

CN 217671331 U

1.一种液压机用可调节式移动工作台,包括工作台(1),其特征在于:所述工作台(1)的顶端设置有操作台(3),所述操作台(3)的内壁安装有减震座(6),所述减震座(6)的安装有放置板(7),所述工作台(1)的顶端安装有四个呈矩形阵列的第一电动伸缩杆(12),所述第一电动伸缩杆(12)的顶端安装有安装架(13),所述安装架(13)的内壁安装有液压机(14),所述工作台(1)位于操作台(3)两侧的顶端安装有固定座(8),所述固定座(8)的内壁螺纹连接有螺纹轴(9),所述螺纹轴(9)靠近操作台(3)的一端连接有侧固定板(10)。

2.根据权利要求1所述的一种液压机用可调节式移动工作台,其特征在于:所述工作台(1)的顶端内壁设置有滑槽(2)。

3.根据权利要求1所述的一种液压机用可调节式移动工作台,其特征在于:所述操作台(3)的底端设置有滑块(4),且滑块(4)与滑槽(2)滑动连接。

4.根据权利要求1所述的一种液压机用可调节式移动工作台,其特征在于:所述操作台(3)的一侧安装有握把(5)。

5.根据权利要求1所述的一种液压机用可调节式移动工作台,其特征在于:所述螺纹轴(9)的另一端安装有转动盘(11)。

6.根据权利要求1所述的一种液压机用可调节式移动工作台,其特征在于:所述工作台(1)的底端设置有若干个呈圆周阵列的第二电动伸缩杆(19),所述第二电动伸缩杆(19)的底端安装有支撑垫(20)。

7.根据权利要求1所述的一种液压机用可调节式移动工作台,其特征在于:所述工作台(1)的底端设置有缓冲槽(15),所述缓冲槽(15)的内壁顶端安装有缓冲弹簧(16),所述缓冲弹簧(16)的另一端连接有缓冲柱(17),所述缓冲柱(17)的底端安装有万向轮(18)。

一种液压机用可调节式移动工作台

技术领域

[0001] 本实用新型涉及液压机技术领域，具体为一种液压机用可调节式移动工作台。

背景技术

[0002] 液压机是一种以液体为工作介质，根据帕斯卡原理制成的用于传递能量以实现各种工艺的机器，液压机一般由本机、动力系统及液压控制系统三部分组成，而液压机工作台是配合液压机工作的一个重要组成部件。

[0003] 而现有的液压机工作台，体积较大，重量较重，不便于进行移动，并在进行液压时，没有减震装置，长时间的液压操作后，容易造成液压台的损坏。

实用新型内容

[0004] 本实用新型主要是解决上述现有技术所存在的技术问题，提供一种液压机用可调节式移动工作台。

[0005] 为实现上述目的，本实用新型提供如下技术方案：一种液压机用可调节式移动工作台，包括工作台，所述工作台的顶端设置有操作台，所述操作台的内壁安装有减震座，所述减震座的安装有放置板，所述工作台的顶端安装有四个呈矩形阵列的第一电动伸缩杆，所述第一电动伸缩杆的顶端安装有安装架，所述安装架的内壁安装有液压机，所述工作台位于操作台两侧的顶端安装有固定座，所述固定座的内壁螺纹连接有螺纹轴，所述螺纹轴靠近操作台的一端连接有侧固定板。

[0006] 优选的，所述工作台的顶端内壁设置有滑槽。

[0007] 优选的，所述操作台的底端设置有滑块，且滑块与滑槽滑动连接。

[0008] 优选的，所述操作台的一侧安装有握把。

[0009] 优选的，所述螺纹轴的另一端安装有转动盘。

[0010] 优选的，所述工作台的底端设置有若干个呈圆周阵列的第二电动伸缩杆，所述第二电动伸缩杆的底端安装有支撑垫。

[0011] 优选的，所述工作台的底端设置有缓冲槽，所述缓冲槽的内壁顶端安装有缓冲弹簧，所述缓冲弹簧的另一端连接有缓冲柱，所述缓冲柱的底端安装有万向轮。

[0012] 与现有技术相比，本实用新型的有益效果如下：

[0013] 本实用新型通过滑块与滑槽之间的滑动连接，能够对操作台进行更换，并通过操作台内部设置的减震座，能够在液压机进行液压作业时，对放置板表面放置的液压模具进行减震，同时通过第二电动伸缩杆与支撑垫，在液压操作时，对操作台进行支撑，而通过万向轮的设置，能够对操作台进行位移，同时通过缓冲弹簧与缓冲柱的设置，在万向轮移动中，对其进行缓冲减震。

附图说明

[0014] 图1为本实用新型的整体的立体的结构示意图；

[0015] 图2为本实用新型的整体的第一种剖面的结构示意图；

[0016] 图3为本实用新型的整体的第二种剖面的结构示意图；

[0017] 图4为本实用新型的局部的剖面的结构示意图。

[0018] 图例说明：1、工作台；2、滑槽；3、操作台；4、滑块；5、握把；6、减震座；7、放置板；8、固定座；9、螺纹轴；10、侧固定板；11、转动盘；12、第一电动伸缩杆；13、安装架；14、液压机；15、缓冲槽；16、缓冲弹簧；17、缓冲柱；18、万向轮；19、第二电动伸缩杆；20、支撑垫。

具体实施方式

[0019] 下面将结合本实用新型实施例中的附图，对本实用新型实施例中的技术方案进行清楚、完整地描述，显然，所描述的实施例仅仅是本实用新型一部分实施例，而不是全部的实施例。基于本实用新型中的实施例，本领域普通技术人员在没有做出创造性劳动前提下所获得的所有其他实施例，都属于本实用新型保护的范围。

[0020] 请参阅图1-4，一种液压机用可调节式移动工作台，包括工作台1，工作台1的顶端设置有操作台3，通过操作台3进行液压操作，操作台3的内壁安装有减震座6，减震座6的安装有放置板7，通过放置板7对液压模具进行放置，并通过减震座6，在进行液压时，对放置板7进行缓冲减震，工作台1的顶端安装有四个呈矩形阵列的第一电动伸缩杆12，第一电动伸缩杆12的顶端安装有安装架13，安装架13的内壁安装有液压机14，通过启动第一电动伸缩杆12，推动安装架13进行上下位移，并通过安装架13对液压机14进行安装，通过启动液压机14，进行液压作业，工作台1位于操作台3两侧的顶端安装有固定座8，固定座8的内壁螺纹连接有螺纹轴9，螺纹轴9靠近操作台3的一端连接有侧固定板10，螺纹轴9的另一端安装有转动盘11，通过转动转动盘11，带动螺纹轴9进行转动，并通过转动的螺纹轴9推动侧固定板10进行位移，并通过侧固定板10对液压模具进行两侧限位。

[0021] 在本实施例的一个方面中，通过滑块4与滑槽2之间的滑动连接，对操作台3进行放入与拿出。

[0022] 在本实施例的一个方面中，通过拉动握把5，对操作台3进行移动。

[0023] 在本实施例的一个方面中，通过启动第二电动伸缩杆19推动支撑垫20进行位移，并通过支撑垫20与地面的接触，在工作台1进行工作时，对工作台1进行支撑作用。

[0024] 在本实施例的一个方面中，通过万向轮18对工作台1进行移动，并通过缓冲槽15内壁安装的对缓冲弹簧16与缓冲柱17，在万向轮18移动中，进行缓冲减震。

[0025] 本实用新型的工作原理：该液压机用可调节式移动工作台在使用时，通过启动第二电动伸缩杆19推动支撑垫20进行位移，并通过支撑垫20与地面的接触，对工作台1进行支撑，之后通过拉动握把5，配合滑块4与滑槽2之间的滑动连接，对操作台3进行放入，之后，通过放置板7对液压模具进行放置，并通过转动操作台3两侧安装的转动盘11，带动螺纹轴9进行转动，通过转动的螺纹轴9推动侧固定板10进行位移，进而通过侧固定板10对放置板7表面放置的液压模具进行两侧限位，之后，启动液压机14，进行液压作业，并在进行液压作业时，通过减震座6对放置板7进行缓冲减震，在液压作业完成后，通过万向轮18对工作台1进行移动，并通过缓冲槽15内壁安装的对缓冲弹簧16与缓冲柱17，在万向轮18移动中，进行缓冲减震，本方案中所有的用电设备均通过外接电源进行供电。

[0026] 尽管已经示出和描述了本实用新型的实施例，对于本领域的普通技术人员而言，

可以理解在不脱离本实用新型的原理和精神的情况下可以对这些实施例进行多种变化、修改、替换和变型，本实用新型的范围由所附权利要求及其等同物限定。

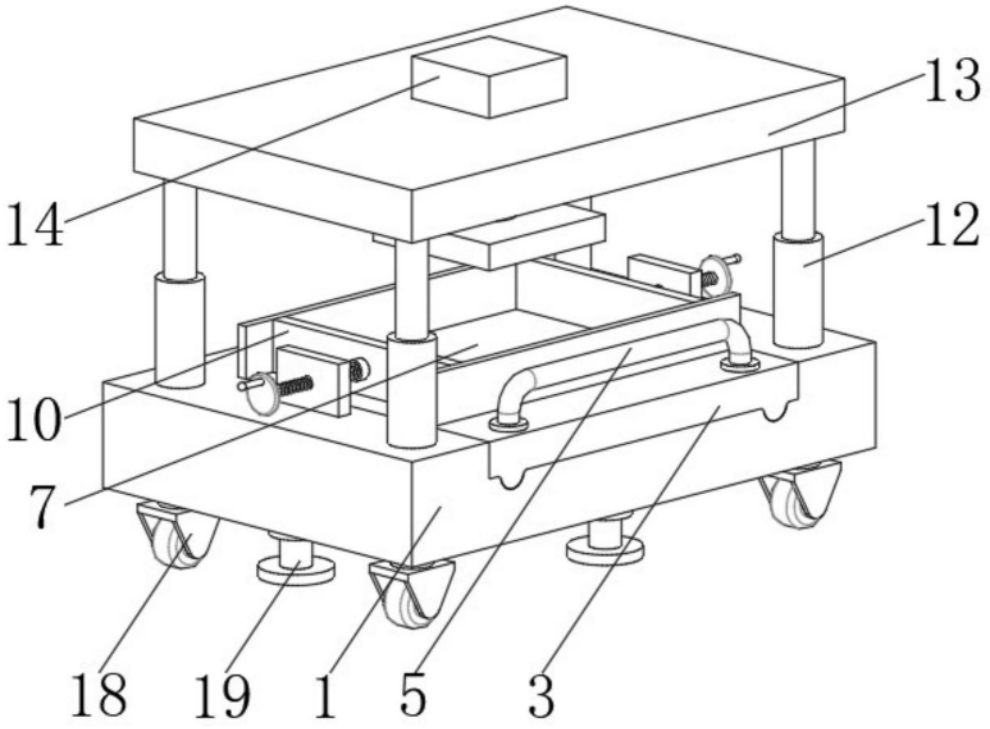

图1

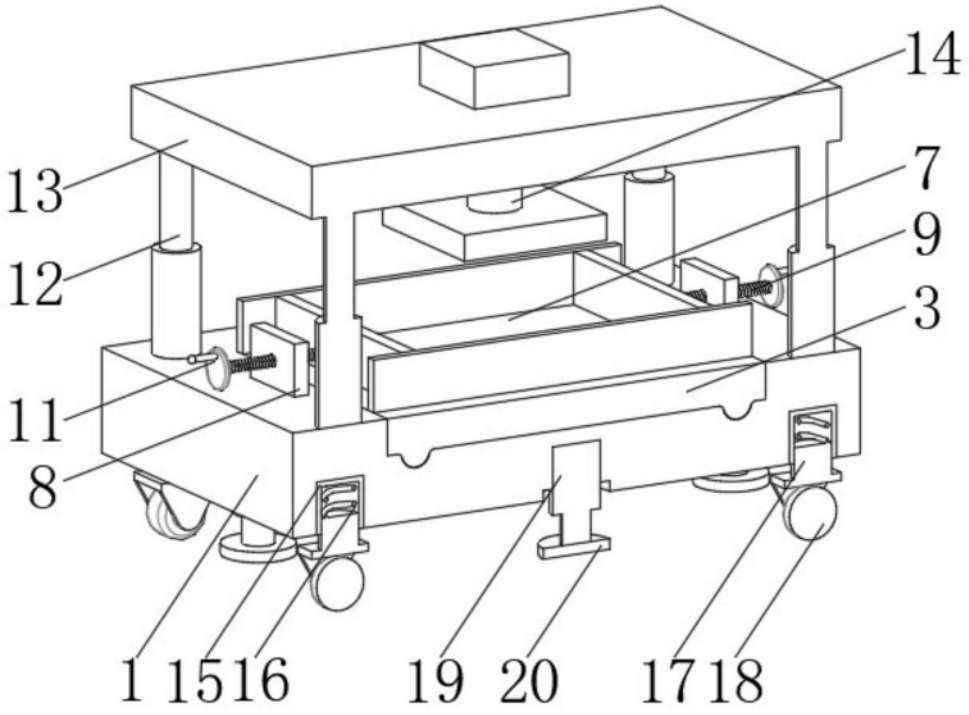

图2

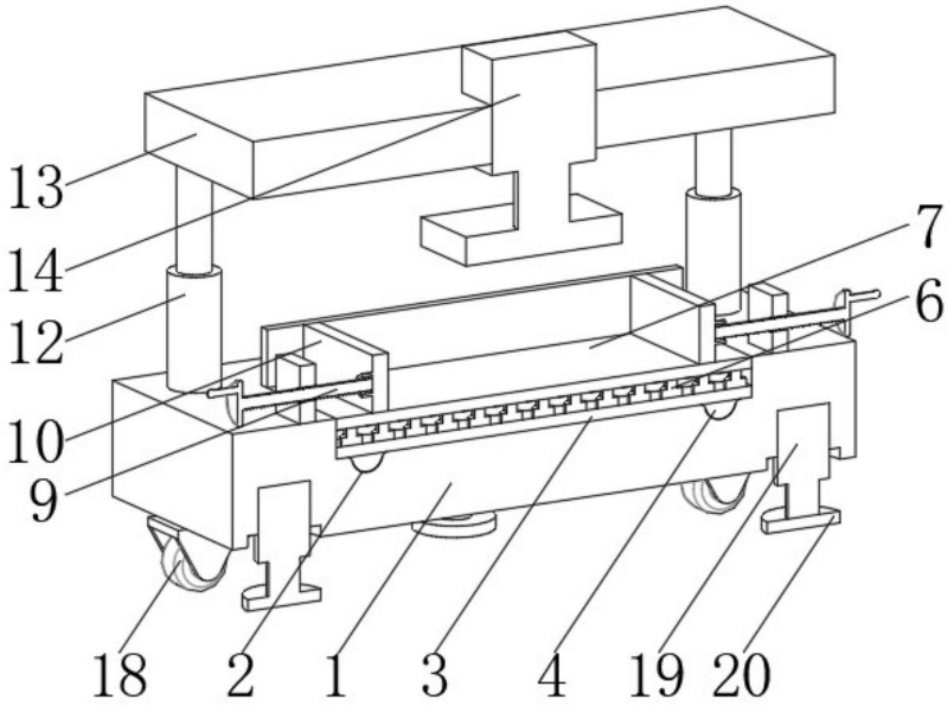

图3

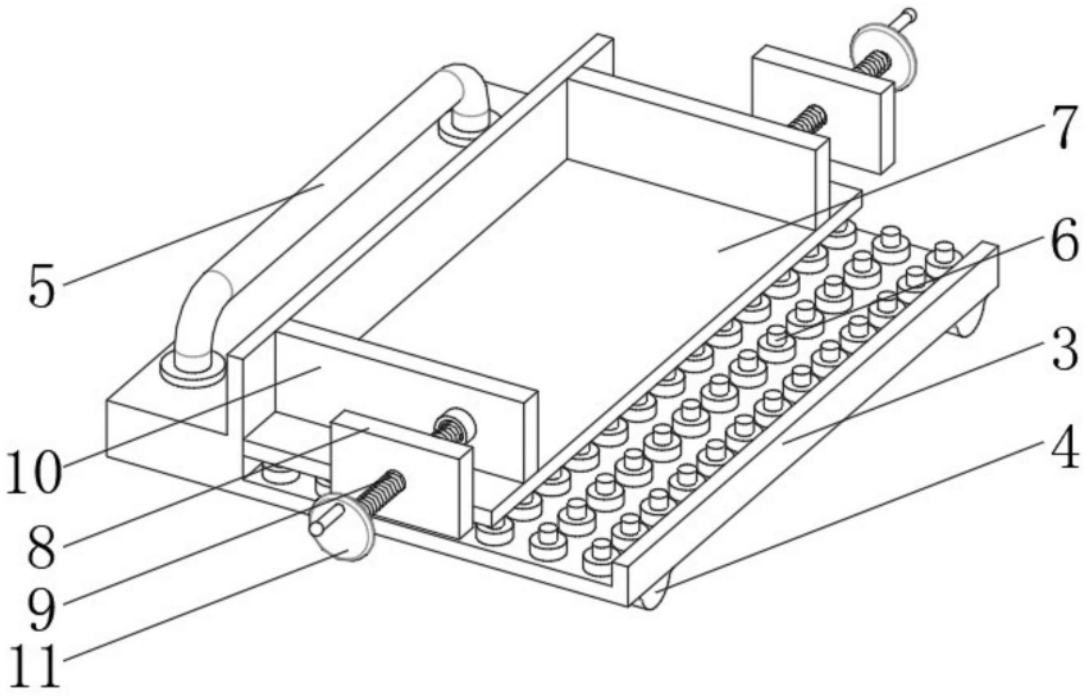

图4