(19)国家知识产权局

(12)实用新型专利

(10)授权公告号 CN 217572395 U
(45)授权公告日 2022.10.14

(21)申请号 202221053043.2

(22)申请日 2022.05.05

(73)专利权人 合肥鼎泓机械有限公司
地址 230011 安徽省合肥市长丰县岗集镇金岗大道西侧一号厂房

(72)发明人 郑涛 祝振业 范磊磊 谢欢 陈志川 范庆华

(74)专利代理机构 合肥禾知知识产权代理事务所(特殊普通合伙) 34246
专利代理师 赵燕

(51)Int.Cl.
B24B 29/04(2006.01)
B24B 41/06(2012.01)
B24B 41/02(2006.01)
B24B 47/00(2006.01)

权利要求书1页 说明书3页 附图3页

(54)实用新型名称

一种汽车轮毂用具有避震功能的抛光机床

(57)摘要

本实用新型公开了一种汽车轮毂用具有避震功能的抛光机床，涉及汽车轮毂加工技术领域，为解决现有汽车轮毂加工用抛光机床容易在抛光时产生震动而导致轮毂移动偏移，从而影响轮毂抛光效果的问题。所述抛光机床本体的一侧设置有支撑架；还包括：轮毂放置盘，其安装在所述抛光机床本体的上方，所述轮毂放置盘的内壁设置有防滑橡胶面；支柱定位件，其安装在所述轮毂放置盘的内部，且其设置有六个，所述支柱定位件的中间位置处设置有定位盘，所述定位盘的外壁设置有电动伸缩杆，且电动伸缩杆设置有六个，所述电动伸缩杆靠近定位盘的一端设置有电动转轴，所述电动伸缩杆的另一端设置有限位块，所述限位块的外壁设置有限位插杆。

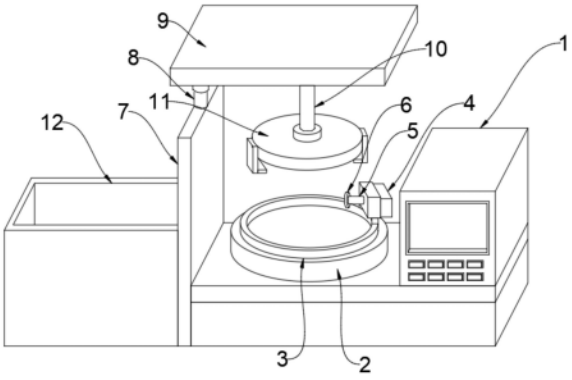

CN 217572395 U

1.一种汽车轮毂用具有避震功能的抛光机床,包括抛光机床本体(1),所述抛光机床本体(1)的一侧设置有支撑架(7);

其特征在于:还包括:

轮毂放置盘(2),其安装在所述抛光机床本体(1)的上方,所述轮毂放置盘(2)的内壁设置有防滑橡胶面(13);

支柱定位件(14),其安装在所述轮毂放置盘(2)的内部,且其设置有六个,所述支柱定位件(14)的中间位置处设置有定位盘(15),所述定位盘(15)的外壁设置有电动伸缩杆(17),且电动伸缩杆(17)设置有六个,所述电动伸缩杆(17)靠近定位盘(15)的一端设置有电动转轴(16),所述电动伸缩杆(17)的另一端设置有限位块(18),所述限位块(18)的外壁设置有限位插杆(19)。

2.根据权利要求1所述的一种汽车轮毂用具有避震功能的抛光机床,其特征在于:所述轮毂放置盘(2)上表面的外壁设置有环形移动导轨(3),所述环形移动导轨(3)的上方设置有抛光驱动机构(4),且抛光驱动机构(4)通过滑块与环形移动导轨(3)滑动连接。

3.根据权利要求2所述的一种汽车轮毂用具有避震功能的抛光机床,其特征在于:所述抛光驱动机构(4)的输出端设置有传动杆(5),所述传动杆(5)的一端设置有抛光盘(6),且抛光驱动机构(4)通过传动杆(5)与抛光盘(6)传动连接。

4.根据权利要求1所述的一种汽车轮毂用具有避震功能的抛光机床,其特征在于:所述支撑架(7)的上方设置有转动杆(8),所述转动杆(8)的上方设置有上支架(9)。

5.根据权利要求4所述的一种汽车轮毂用具有避震功能的抛光机床,其特征在于:所述上支架(9)一端的下方设置有电动升降杆(10),所述电动升降杆(10)的下端设置有转运夹具(11)。

6.根据权利要求1所述的一种汽车轮毂用具有避震功能的抛光机床,其特征在于:所述支撑架(7)的一侧设置有下料箱(12)。

一种汽车轮毂用具有避震功能的抛光机床

技术领域

[0001] 本实用新型涉及汽车轮毂加工技术领域，具体为一种汽车轮毂用具有避震功能的抛光机床。

背景技术

[0002] 抛光机床，是用于将汽车轮毂表面进行打磨，使其表面平滑度提高的装置；

[0003] 如申请号：CN201620868200.3，名为“一种汽车铝合金轮毂抛光装置”包括箱体和箱盖，所述箱体包括独立的抛光室和储液室且储液室底面高于抛光室底面，所述储液室的底面通过弯管同抛光室下方连通，电机的转轴穿过储液室延伸到抛光室内且在转轴的端部设有轮毂夹具。本实用新型提供了一种汽车铝合金轮毂抛光装置，结构简单，能提高生产效率，降低劳动强度，同时浸没式抛光保证了轮毂抛光效果。

[0004] 但是，上述汽车轮毂容易在抛光时产生震动而导致轮毂移动偏移，从而影响轮毂抛光效果；因此，不满足现有的需求，对此我们提出了一种汽车轮毂用具有避震功能的抛光机床。

实用新型内容

[0005] 本实用新型的目的在于提供一种汽车轮毂用具有避震功能的抛光机床，以解决上述背景技术中提出的现有汽车轮毂加工用抛光机床容易在抛光时产生震动而导致轮毂移动偏移，从而影响轮毂抛光效果的问题。

[0006] 为实现上述目的，本实用新型提供如下技术方案：一种汽车轮毂用具有避震功能的抛光机床，包括：抛光机床本体，所述抛光机床本体的一侧设置有支撑架；

[0007] 还包括：

[0008] 轮毂放置盘，其安装在所述抛光机床本体的上方，所述轮毂放置盘的内壁设置有防滑橡胶面；

[0009] 支柱定位件，其安装在所述轮毂放置盘的内部，且其设置有六个，所述支柱定位件的中间位置处设置有定位盘，所述定位盘的外壁设置有电动伸缩杆，且电动伸缩杆设置有六个，所述电动伸缩杆靠近定位盘的一端设置有电动转轴，所述电动伸缩杆的另一端设置有限位块，所述限位块的外壁设置有限位插杆。

[0010] 优选的，所述轮毂放置盘上表面的外壁设置有环形移动导轨，所述环形移动导轨的上方设置有抛光驱动机构，且抛光驱动机构通过滑块与环形移动导轨滑动连接。

[0011] 优选的，所述抛光驱动机构的输出端设置有传动杆，所述传动杆的一端设置有抛光盘，且抛光驱动机构通过传动杆与抛光盘传动连接。

[0012] 优选的，所述支撑架的上方设置有转动杆，所述转动杆的上方设置有上支架。

[0013] 优选的，所述上支架一端的下方设置有电动升降杆，所述电动升降杆的下端设置有转运夹具。

[0014] 优选的，所述支撑架的一侧设置有下料箱。

[0015] 与现有技术相比，本实用新型的有益效果是：

[0016] 1、本实用新型通过设置轮毂放置盘起到限制轮毂位移的效果，防滑橡胶面起到加强底部防滑性的效果，使轮毂放置时更加的稳定，支柱定位件起到定位固定轮毂支柱的效果，使轮毂更加不易因震动而进行移动，电动伸缩杆起到伸缩调节长度的效果，电动转轴起到转动调节电动伸缩杆角度的效果，限位块与限位插杆起到限制轮毂支柱移动的效果，通过上述结构，使轮毂在抛光放置时，更加不易因整栋而发生移动偏移，使轮毂稳定性得到加强，达到了避震的效果，提高了抛光成品的质量。

[0017] 2、设置环形移动导轨起到带动抛光机构处进行环形移动的效果，使抛光机构处能够对轮毂的环形面进行转动抛光。

附图说明

[0018] 图1为本实用新型的整体结构示意图；

[0019] 图2为本实用新型的轮毂放置盘内部结构示意图；

[0020] 图3为本实用新型的支柱定位件局部结构示意图；

[0021] 图中：1、抛光机床本体；2、轮毂放置盘；3、环形移动导轨；4、抛光驱动机构；5、传动杆；6、抛光盘；7、支撑架；8、转动杆；9、上支架；10、电动升降杆；11、转运夹具；12、下料箱；13、防滑橡胶面；14、支柱定位件；15、定位盘；16、电动转轴；17、电动伸缩杆；18、限位块；19、限位插杆。

具体实施方式

[0022] 下面将结合本实用新型实施例中的附图，对本实用新型实施例中的技术方案进行清楚、完整地描述，显然，所描述的实施例仅仅是本实用新型一部分实施例，而不是全部的实施例。

[0023] 请参阅图1-3，本实用新型提供的一种实施例：一种汽车轮毂用具有避震功能的抛光机床，包括：抛光机床本体1，抛光机床本体1的一侧设置有支撑架7；

[0024] 还包括：

[0025] 轮毂放置盘2，其安装在抛光机床本体1的上方，轮毂放置盘2的内壁设置有防滑橡胶面13；

[0026] 支柱定位件14，其安装在轮毂放置盘2的内部，且其设置有六个，支柱定位件14的中间位置处设置有定位盘15，定位盘15的外壁设置有电动伸缩杆17，且电动伸缩杆17设置有六个，电动伸缩杆17靠近定位盘15的一端设置有电动转轴16，电动伸缩杆17的另一端设置有限位块18，限位块18的外壁设置有限位插杆19。

[0027] 请参阅图1，轮毂放置盘2上表面的外壁设置有环形移动导轨3，环形移动导轨3的上方设置有抛光驱动机构4，且抛光驱动机构4通过滑块与环形移动导轨3滑动连接，设置环形移动导轨3起到带动抛光机构处进行环形移动的效果，使抛光机构处能够对轮毂的环形面进行转动抛光。

[0028] 请参阅图1，抛光驱动机构4的输出端设置有传动杆5，传动杆5的一端设置有抛光盘6，且抛光驱动机构4通过传动杆5与抛光盘6传动连接，抛光驱动机构4起到带动传动杆5与抛光盘6转动的效果。

[0029] 请参阅图1，支撑架7的上方设置有转动杆8，转动杆8的上方设置有上支架9，转动杆8起到转动上支架9与组件的效果，使其能够达到将抛光完成后的轮毂转运移动至下料箱12的效果，提高了下料便捷性。

[0030] 请参阅图1，上支架9一端的下方设置有电动升降杆10，电动升降杆10的下端设置有转运夹具11，电动升降杆10起到调节下方夹具高度的效果，转运夹具11起到将轮毂夹持固定的效果。

[0031] 请参阅图1，支撑架7的一侧设置有下料箱12，下料箱12起到收纳抛光完毕后的轮毂的效果。

[0032] 工作原理：使用时，通过设置轮毂放置盘2起到限制轮毂位移的效果，防滑橡胶面13起到加强底部防滑性的效果，使轮毂放置时更加的稳定，支柱定位件14起到定位固定轮毂支柱的效果，使轮毂更加不易因震动而进行移动，电动伸缩杆17起到伸缩调节长度的效果，电动转轴16起到转动调节电动伸缩杆17角度的效果，限位块18与限位插杆19起到限制轮毂支柱移动的效果，通过上述结构，使轮毂在抛光放置时，更加不易因整栋而发生移动偏移，使轮毂稳定性得到加强，提高了抛光成品的质量，设置环形移动导轨3起到带动抛光机构处进行环形移动的效果，使抛光机构处能够对轮毂的环形面进行转动抛光，转动杆8起到转动上支架9与组件的效果，使其能够达到将抛光完成后的轮毂转运移动至下料箱12的效果，提高了下料便捷性，电动升降杆10起到调节下方夹具高度的效果，转运夹具11起到将轮毂夹持固定的效果。

[0033] 对于本领域技术人员而言，显然本实用新型不限于上述示范性实施例的细节，而且在不背离本实用新型的精神或基本特征的情况下，能够以其他的具体形式实现本实用新型。因此，无论从哪一点来看，均应将实施例看作是示范性的，而且是非限制性的，本实用新型的范围由所附权利要求而不是上述说明限定，因此旨在将落在权利要求的等同要件的含义和范围内的所有变化囊括在本实用新型内。不应将权利要求中的任何附图标记视为限制所涉及的权利要求。

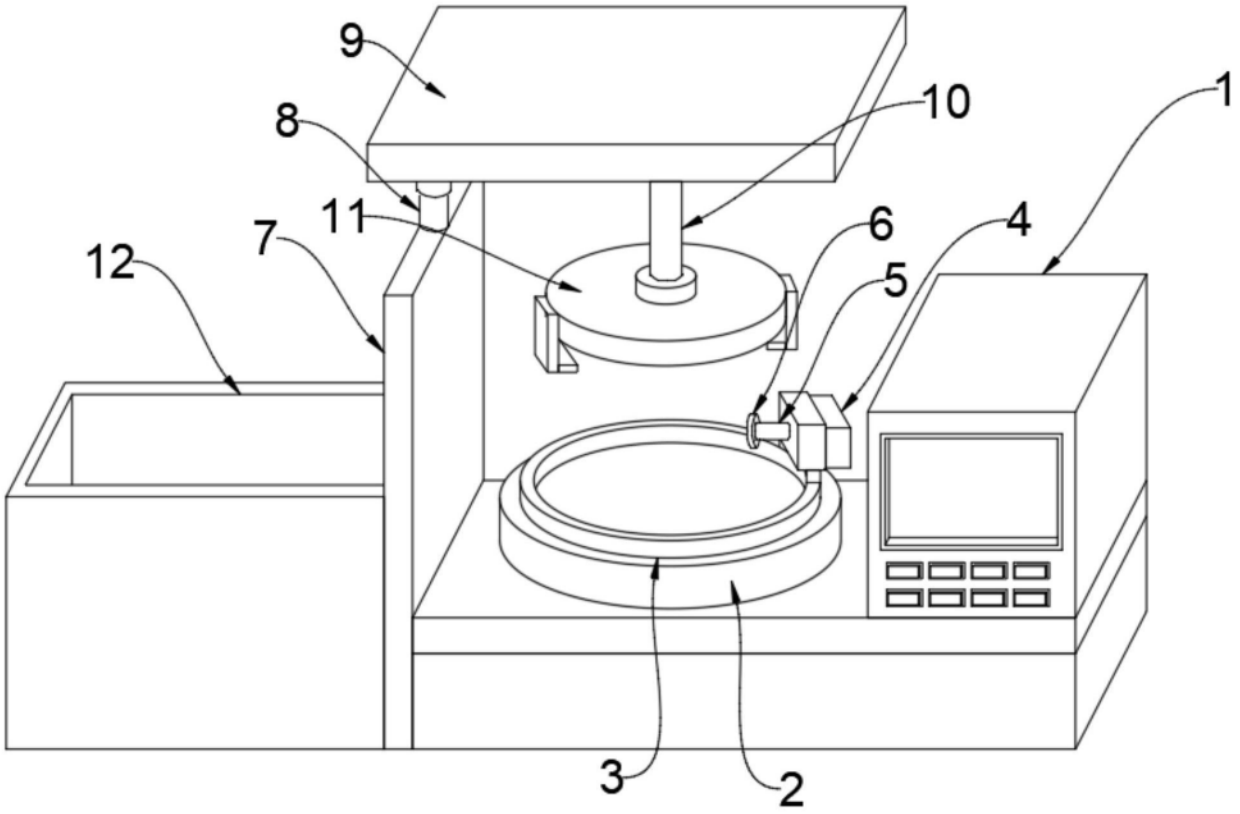

图1

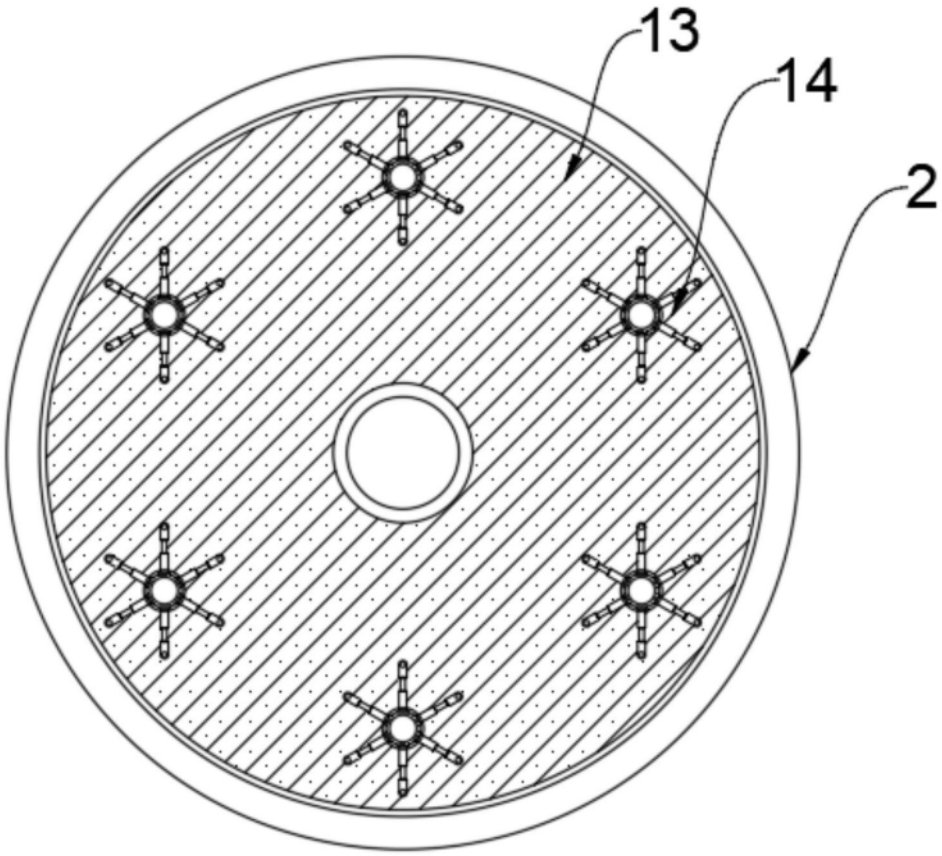

图2

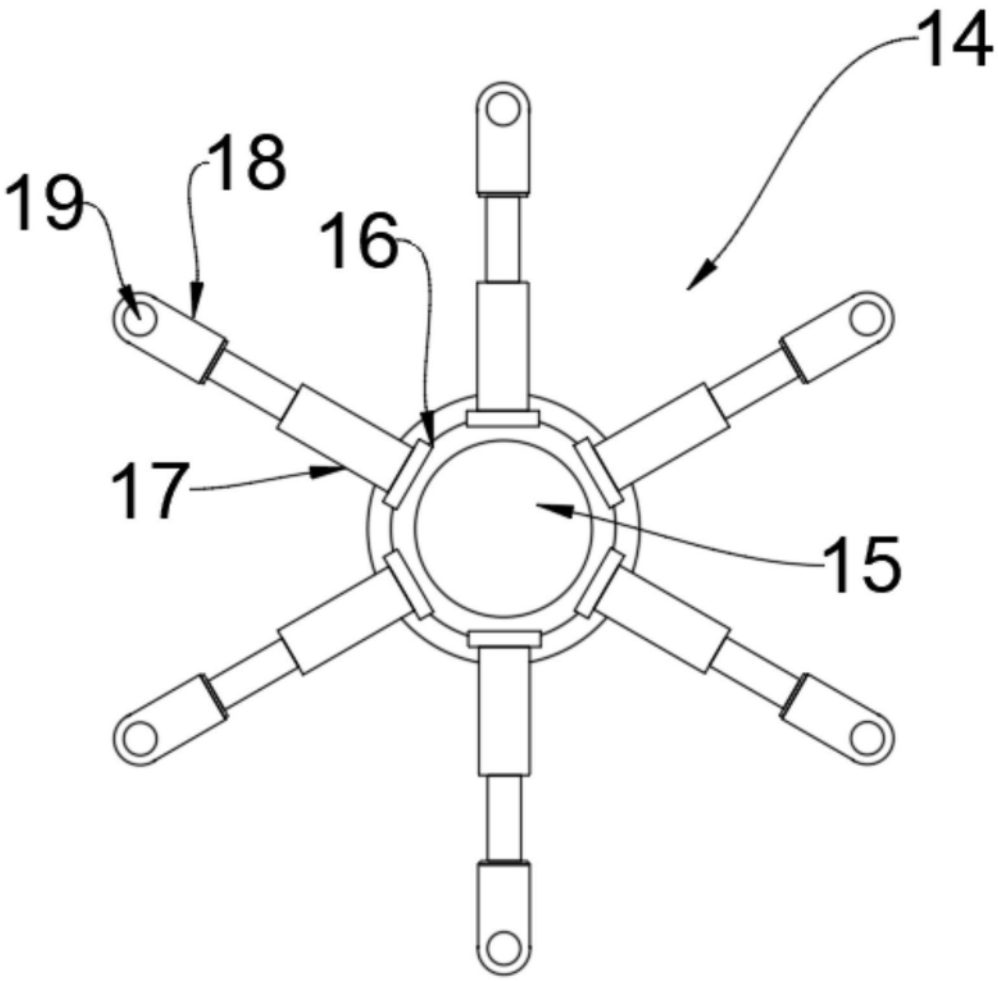

图3