(19)中华人民共和国国家知识产权局

(12)实用新型专利

(10)授权公告号 CN 205169357 U
(45)授权公告日 2016.04.20

(21)申请号 201520670317.6

(22)申请日 2015.09.01

(73)专利权人 宁夏夏进乳业集团股份有限公司
地址 751101 宁夏回族自治区吴忠市金积工业园区

(72)发明人 黄学 魏继保 江振强

(51)Int.Cl.
B65D 85/80(2006.01)
B65D 53/08(2006.01)
B65D 41/04(2006.01)
B65D 8/12(2006.01)

权利要求书1页 说明书2页 附图1页

(54)实用新型名称

一种牛奶瓶

(57)摘要

本实用新型公开了一种牛奶瓶，属于生活用品技术领域，其包括瓶口、脖颈、瓶身和瓶底；所述瓶口为螺旋口，设置有外螺纹；所述脖颈上设置有一圈凸环；所述瓶身设置有凹槽横线，所述凹槽横线数量为6条；所述瓶底中心部设置有内凹面；本实用新型结构简单，安全性能高，瓶口上的外螺纹与瓶盖上的内螺纹相配合，从而使得瓶内牛奶更易贮存，并增加了封口的安全防护，也避免了因季节影响导致的平口与瓶盖的配合或松或紧；同时瓶身增加了凹槽后，增加了瓶子本身的抗压能力，能够有效防止塑料瓶经过高温后的变形，从而保证产品外观更加美观。

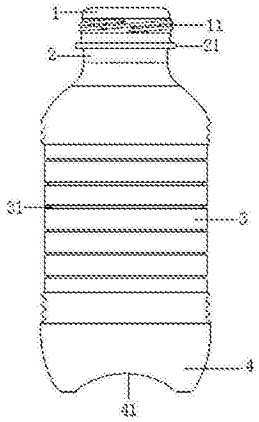

CN 205169357 U

1.一种牛奶瓶，包括瓶口、脖颈、瓶身和瓶底；所述瓶口为螺旋口，设置有外螺纹；所述脖颈上设置有一圈凸环；所述瓶身设置有凹槽横线，所述瓶底中心部设置有内凹面；其特征在于，所述凹槽横线数量为6条；所述外螺纹为三头螺纹，导程为6mm，所述牛奶瓶在使用时瓶口上塑封有铝箔纸，牛奶瓶的容量为100—400mL。

2.根据权利要求1所述牛奶瓶，其特征在于，所述牛奶瓶在使用时瓶口设置有瓶盖。

3.根据权利要求2所述牛奶瓶，其特征在于，所述瓶盖内侧面设置有与瓶口外螺纹相配合的内螺纹。

一种牛奶瓶

技术领域：

[0001] 本实用新型涉及生活用品技术领域，特别涉及一种牛奶瓶。

背景技术：

[0002] 目前市场上的牛奶瓶通常采用玻璃制造，牛奶瓶包括瓶身和瓶口，在瓶口上配合有由锡纸制作的纸盖，既环保又方便开启，但是，目前的玻璃牛奶瓶瓶口和纸盖的配合存在一个普遍的问题，由于玻璃光滑，纸盖封在瓶口上就会容易转动，导致纸盖的密封性较差，牛奶瓶的保鲜效果差，使得牛奶易变质。

[0003] 公开号为CN203903172U的中国专利公开了一种牛奶瓶，该牛奶瓶包括瓶身和瓶口，在瓶口外部开有一圈环形凹槽，环形凹槽与瓶口为同一个圆心，在该环形凹槽内设有至少两个处于同一平面上且间隔均匀的凸点，在环形凹槽的上端形成有一圈环形凸环；该牛奶瓶与现有技术相比，纸盖盖口收缩在瓶口上的环形凹槽内以实现牛奶瓶口的密封，其设置的凸点加大了纸盖与瓶口的摩擦力，使得纸盖在瓶口上不易转动，提高了纸盖的密封性能，加强了牛奶瓶的保鲜效果。

[0004] 虽然上述专利中解决了玻璃瓶的密封问题，但玻璃瓶成本较高，并且在运输过程中易碎，从而影响产品质量，因此，越来越多的乳品厂采用塑料牛奶瓶，其成本低，使用安全，运输方便，但其也同样存在上述瓶口密封性能差的缺陷，并且塑料瓶易受季节的影响，平口与瓶盖的配合或松或紧，因此给消费者带来了许多的不便。

实用新型内容：

[0005] 为了解决上述问题，本发明提供了一种牛奶瓶，对其瓶口进行了改进，从而解决了上述现有技术中塑料牛奶瓶密封性差、易受季节性影响而导致的瓶盖或紧或松的问题。

[0006] 本实用新型所采用的技术方案如下：

[0007] 一种牛奶瓶，包括瓶口、脖颈、瓶身和瓶底；所述瓶口为螺旋口，设置有外螺纹；所述瓶口下部脖颈上设置有一圈凸环；所述瓶身设置有凹槽横线；所述瓶底中心部设置有内凹面；

[0008] 所述外螺纹为三头螺纹，导程为6mm；

[0009] 所述瓶身凹槽横线数量为6条；

[0010] 所述牛奶瓶在使用时瓶口上塑封有铝箔纸；

[0011] 所述牛奶瓶在使用时瓶口设置有瓶盖，所述瓶盖内侧面设置有与瓶口外螺纹相配合的内螺纹；

[0012] 所述牛奶瓶的容量为100—400mL。

[0013] 有益效果：本实用新型结构简单，安全性能高，瓶口上的外螺纹与瓶盖上的内螺纹相配合，从而使得瓶内牛奶更易贮存，并增加了封口的安全防护，也避免了因季节影响导致的平口与瓶盖的配合或松或紧；同时瓶身增加了凹槽后，增加了瓶子本身的抗压能力，能够有效防止塑料瓶经过高温后的变形，从而保证产品外观更加美观。

附图说明：

[0014] 图1为牛奶瓶的结构示意图；

[0015] 其中：1—瓶口 11—外螺纹 2—脖颈 21—凸环 3—瓶身 31—凹凸横线 4—瓶底 41—内凹面。

具体实施方式：

[0016] 如图所示：一种牛奶瓶，包括瓶口1、脖颈2、瓶身3和瓶底4；所述瓶口1为螺旋口，设置有外螺纹11；所述脖颈2上设置有一圈凸环21；所述瓶身3设置有凹槽横线31；所述瓶底4中心部设置有内凹面41；

[0017] 所述外螺纹11为三头螺纹，导程为6mm；

[0018] 所述瓶身3凹槽横线31数量为6条；

[0019] 所述牛奶瓶在使用时瓶口上塑封有铝箔纸；

[0020] 所述牛奶瓶在使用时瓶口设置有瓶盖，所述瓶盖内侧面设置有与瓶口外螺纹相配合的内螺纹；

[0021] 所述牛奶瓶的容量为260mL。

[0022] 当然，上述说明并非是对本实用新型的限制，本实用新型也并不仅限于上述举例，本技术领域的技术人员在本实用新型的实质范围内所做出的变化、改型、添加或替换，也应属于本实用新型的保护范围。

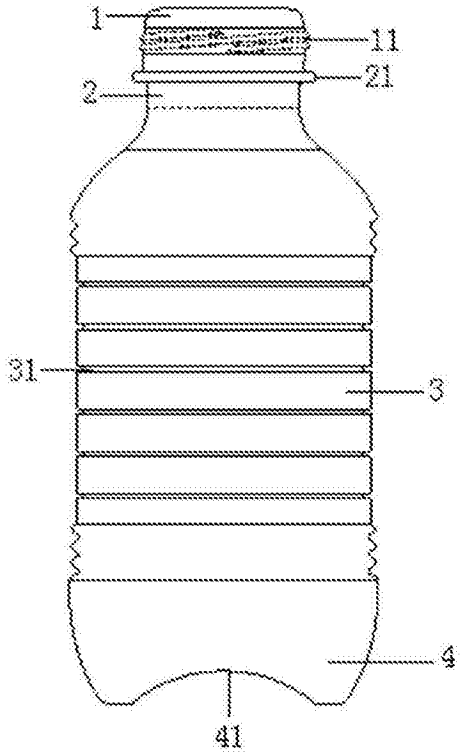

图1