(19)中华人民共和国国家知识产权局

(12)实用新型专利

(10)授权公告号 CN 205172165 U
(45)授权公告日 2016.04.20

(21)申请号 201521028325.7

(22)申请日 2015.12.11

(73)专利权人 江升
地址 350000 福建省福州市鼓楼区六一中路115号10座503

(72)发明人 江升

(74)专利代理机构 福州君诚知识产权代理有限公司 35211
代理人 戴雨君

(51)Int.Cl.
E05B 3/00(2006.01)
E05B 15/00(2006.01)

权利要求书1页 说明书2页 附图1页

(54)实用新型名称

一种方便工程施工并防损坏的防盗门锁

(57)摘要

本实用新型公开了一种方便工程施工并防损坏的防盗门锁，其包括门内面板、门外面板、设在门内外面板中间的锁体、传动杆，门内面板上设门内把手，门外面板上对应门内把手设门外把手和锁孔，锁扣合面设可伸缩的锁舌，所述传动杆一端和门内把手联动连接，另一端穿过锁体，和门外把离合式联动连接，所述传动杆与锁体联动连接，带动锁舌伸缩。本实用新型设计合理，实用性强。

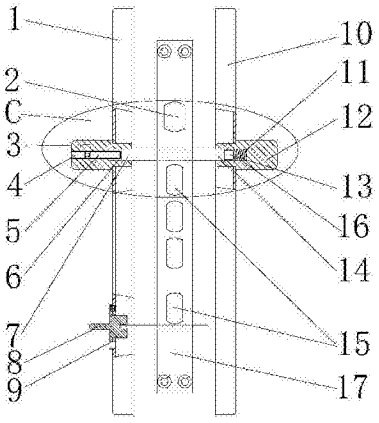

CN 205172165 U

1.一种方便工程施工并防损坏的防盗门锁，包括门内面板、门外面板、设在门内外面板中间的锁体、传动杆，门内面板上设门内把手，门外面板上对应门内把手设门外把手和锁孔，锁扣合面设可伸缩的锁舌，其特征在于：所述传动杆一端和门内把手联动连接，另一端穿过锁体，和门外把离合式联动连接，所述传动杆与锁体联动连接，带动锁舌伸缩。

2.根据权利要求1所述的一种方便工程施工并防损坏的防盗门锁，其特征在于：所述传动杆一端和门内把手联动连接结构为：

门内把手朝锁体方向设和传动杆一端相配套的孔A，朝孔A的延伸方向设螺纹孔，螺纹孔内置调节螺钉，传动杆一端卡合入孔A内并抵靠在调节螺钉的端部；

所述传动杆另一端和门外把离合式联动连接结构为：

传动杆另一端端面设有凸起，门外把手朝锁体方向设和传动杆另一端相配套的孔B，孔B内置弹簧，弹簧套设在传动杆凸起上，并顶在传动杆另一端端面上；通过调节调节螺钉带动传动杆，让传动杆另一端在弹簧作用下进出孔B内。

3.根据权利要求1所述的一种方便工程施工并防损坏的防盗门锁，其特征在于：所述门内面板下方设有保险转钮，锁扣合面设可伸缩保险锁销，转动保险转钮带动保险锁销伸缩。

4.根据权利要求3所述的一种方便工程施工并防损坏的防盗门锁，其特征在于：所述保险转钮上设至少一个固定孔，固定孔内设可拆卸的螺钉。

一种方便工程施工并防损坏的防盗门锁

技术领域

[0001] 本实用新型涉及一种防盗门锁，尤其是一种方便工程施工并防损坏的防盗门锁。

背景技术

[0002] 现有防盗门通常门外把手不能转动开门，即在门外只能通过钥匙开门。工程施工时，由于工人进出和工程材料搬运等原因，需要防盗门呈打开状态，在风等外力作用下，防盗门经常会关闭，需要经常用钥匙开门，很不方便；于是工人就开启防盗门的保险功能，即转动保险转钮，使保险插销伸出锁体，使门没办法锁上，这样导致防盗门在风等外力作用下与门套或墙体发生碰撞出现损坏情况，从而造成经济损失。

发明内容

[0003] 为了解决现有技术中的不足，本实用新型的目的在于提供一种方便工程施工并防损坏的防盗门锁。

[0004] 为实现上述目的，本实用新型采用以下技术方案：

[0005] 一种方便工程施工并防损坏的防盗门锁，包括门内面板、门外面板、设在门内外面板中间的锁体、传动杆，门内面板上设门内把手，门外面板上对应门内把手设门外把手和锁孔，锁扣合面设可伸缩的锁舌，所述传动杆一端和门内把手联动连接，另一端穿过锁体，和门外把离合式联动连接，所述传动杆与锁体联动连接，带动锁舌伸缩。

[0006] 所述传动杆一端和门内把手联动连接结构为：

[0007] 门内把手朝锁体方向设和传动杆一端相配套的孔A，朝孔A的延伸方向设螺纹孔，螺纹孔内置调节螺钉，传动杆一端卡合入孔A内并抵靠在调节螺钉的端部；

[0008] 所述传动杆另一端和门外把手离合式联动连接结构为：

[0009] 传动杆另一端端面设有凸起，门外把手朝锁体方向设和传动杆另一端相配套的孔B，孔B内置弹簧，弹簧套设在传动杆凸起上，并顶在传动杆另一端端面上；通过调节调节螺钉带动传动杆，让传动杆另一端在弹簧作用下进出孔B内。

[0010] 所述门内面板下方设有保险转钮，锁扣合面设可伸缩保险锁销，转动保险转钮带动保险锁销伸缩。

[0011] 所述保险转钮上设至少一个固定孔，固定孔内设可拆卸的螺钉。

[0012] 本实用新型采用以上技术方案，调节螺钉带动传动杆，传动杆另一端进入孔B内，与门外把手进入联动连接状态，门外把手能打开门锁，方便施工；调节螺钉向后，弹簧将传动杆另一端弹出孔B，传动杆与门外把手断开联动连接，门外把手不能打开门锁，恢复保险锁的正常功能。保险转钮上设固定孔，可用螺钉将保险转钮固定。调节螺钉和固定保险转钮的螺钉均配套有专用工具，只有该配套的专用工具才能对螺钉进行调整，提高锁的防盗能力。本实验新型设计合理，实用性强。

附图说明

[0013] 以下结合附图和具体实施方式对本实用新型做进一步详细说明：

[0014] 图1为本实用新型防盗门锁一种状态的部分剖视示意图；

[0015] 图2为图1中C部分的另一种状态的部分剖视示意图。

具体实施方式

[0016] 如图1-2之一所示，一种方便工程施工并防损坏的防盗门锁，包括门内面板1、门外面板10、设在门内外面板中间的锁体17、传动杆，门内面板1上设门内把手3，门外面板10上对应门内把手3设门外把手12和锁孔，锁体17扣合面设可伸缩的锁舌2，其特征在于：所述传动杆一端7和门内把手3联动连接，另一端14穿过锁体17，和门外把手12离合式联动连接，所述传动杆与锁体17联动连接，带动锁舌2伸缩。

[0017] 所述传动杆一端7和门内把手3联动连接结构为：

[0018] 门内把手3朝锁体17方向设和传动杆一端7相配套的孔A6，朝孔A6的延伸方向设螺纹孔4，螺纹孔4内置调节螺钉5，传动杆一端7卡合入孔A6内并抵靠在调节螺钉5的端部；

[0019] 所述传动杆另一端14和门外把手离合式联动连接结构为：

[0020] 传动杆另一端14端面设有凸起13，门外把手12朝锁体17方向设和传动杆另一端14相配套的孔B16，孔B16内置弹簧11，弹簧11套设在传动杆凸起13上，并顶在传动杆另一端14端面上；通过调节调节螺钉5带动传动杆，让传动杆另一端在弹簧作用下进出孔B内。

[0021] 所述门内面板3下方设有保险转钮8，锁扣合面设可伸缩保险锁销15，转动保险转钮8带动保险锁销15伸缩。

[0022] 所述保险转钮8上设至少一个固定孔9，固定孔内设可拆卸的螺钉。

[0023] 使用该锁时，通过调节螺钉5带动传动杆，传动杆另一端14进入孔B16内，与门外把手12进入联动连接状态，门外把手12能打开门锁，方便施工；调节螺钉5向后，弹簧11将传动杆另一端14弹出孔B，传动杆与门外把手12断开联动连接，门外把手12不能打开门锁，恢复保险锁的正常功能。

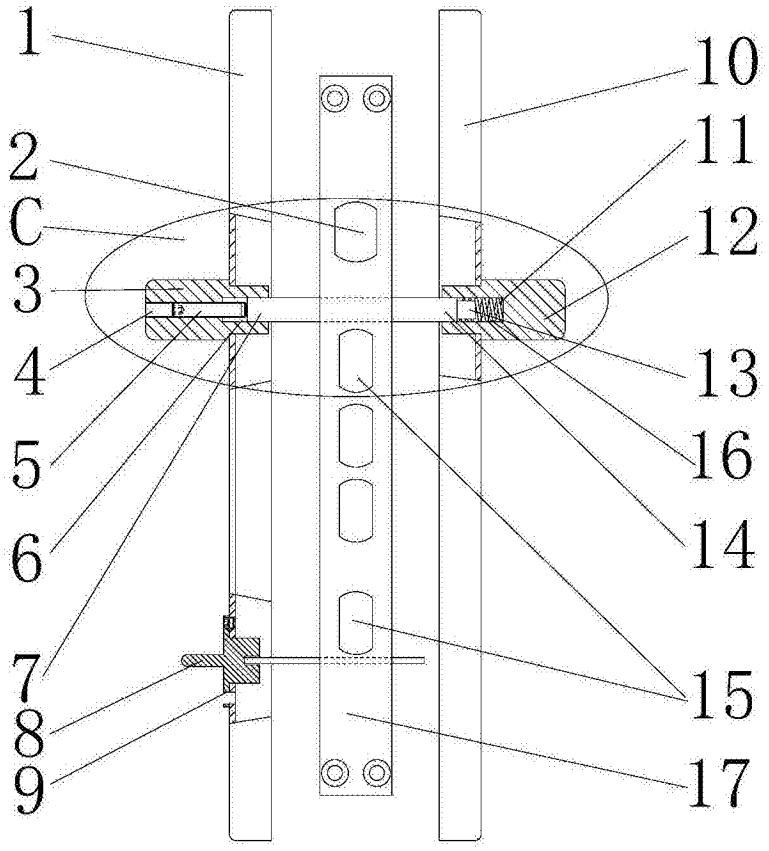

图1

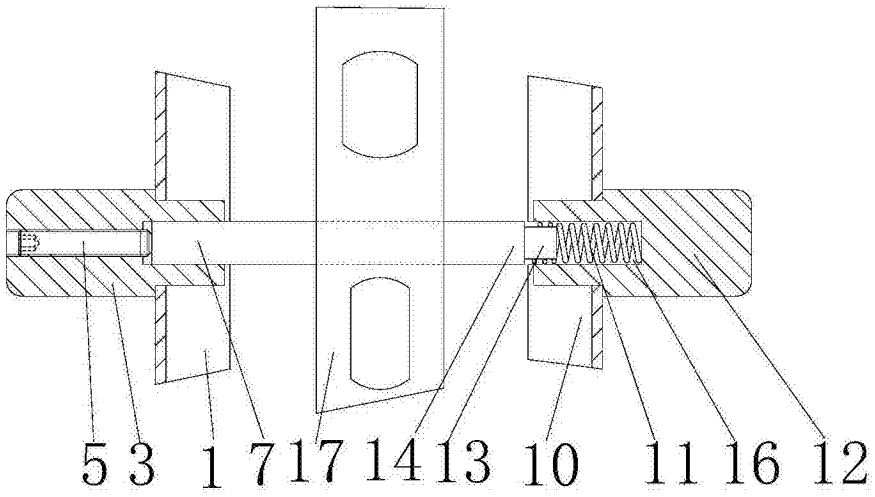

图2