(19)中华人民共和国国家知识产权局

(12)实用新型专利

(10)授权公告号 CN 209322372 U
(45)授权公告日 2019.08.30

(21)申请号 201821887888.5

(22)申请日 2018.11.16

(73)专利权人 山东奥凯管材科技有限公司
地址 276100 山东省临沂市郯城县李庄镇朱庄村南100米205国道东侧

(72)发明人 曹纯洁

(51)Int.Cl.
B66D 1/12(2006.01)
B66D 1/28(2006.01)

权利要求书1页 说明书3页 附图3页

(54)实用新型名称

一种便于清理的缠绕增强管生产的卷扬机

(57)摘要

本实用新型公开了一种便于清理的缠绕增强管生产的卷扬机，包括卷扬机机座，所述卷扬机机座的顶部装设有卷扬主体，所述卷扬主体包括卷扬电机、齿轮盒、卷筒和轴座，所述卷扬机机座底部装设有连杆架，所述连杆架的一端位于卷扬机机座的一侧连接装设有液压杆，所述液压杆的顶部装设有拉杆；该卷扬机在使用时，在卷扬机的机座上设置有一个起重式的推论，在使用过程中若需要移动迁移该卷扬机时，可压合拉杆，通过液压杆的升降将机座提升，机座底部的前轮和后轮将机座升起，即可移动该卷扬机，在卷扬机的轴座上设置有一个限位盘，当卷扬机在起吊拉升结束后，可将限位盘推动至卷筒一端的挡板上的限位凹槽内，将卷筒卡合，防止机器停止时卷筒回转。

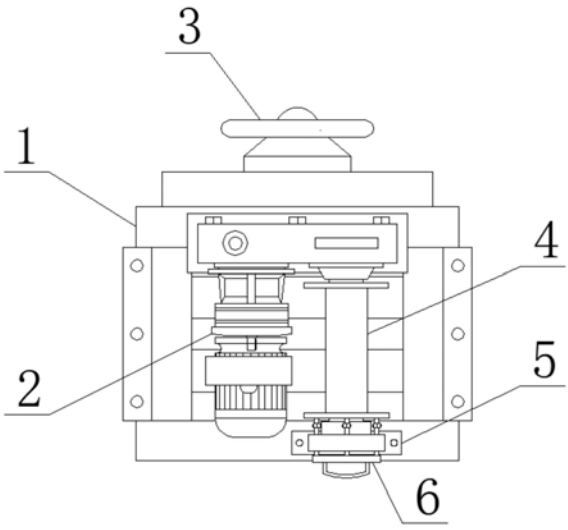

CN 209322372 U

1.一种便于清理的缠绕增强管生产的卷扬机，包括卷扬机机座(1)，其特征在于：所述卷扬机机座(1)的顶部装设有卷扬主体，所述卷扬主体包括卷扬电机(2)、齿轮盒、卷筒(4)和轴座(5)，所述卷扬机机座(1)底部装设有连杆架(7)，所述连杆架(7)的一端位于卷扬机机座(1)的一侧连接装设有液压杆(10)，所述液压杆(10)的顶部装设有拉杆(3)，所述液压杆(10)的底部装设有前轮(9)，所述连杆架(7)的另一端装设有后轮(8)。

2.根据权利要求1所述的一种便于清理的缠绕增强管生产的卷扬机，其特征在于：所述轴座(5)上装设有限位盘(6)，所述限位盘(6)限位卡合在轴座(5)上。

3.根据权利要求2所述的一种便于清理的缠绕增强管生产的卷扬机，其特征在于：所述卷筒(4)的一侧装设有挡板，所述挡板上开设有限位槽，所述限位盘(6)上设置有限位凸起，所述卷筒(4)与限位盘(6)通过限位槽与限位凸起卡合限位。

4.根据权利要求1所述的一种便于清理的缠绕增强管生产的卷扬机，其特征在于：所述连杆架(7)的另一端通过转轴连接在卷扬机机座(1)的底部。

5.根据权利要求1所述的一种便于清理的缠绕增强管生产的卷扬机，其特征在于：所述卷扬机机座(1)的两侧开设有螺纹固定孔。

6.根据权利要求1所述的一种便于清理的缠绕增强管生产的卷扬机，其特征在于：所述卷扬电机(2)与卷筒(4)的一端装设在齿轮盒上，所述轴座(5)装设在卷筒(4)的另一端。

一种便于清理的缠绕增强管生产的卷扬机

技术领域

[0001] 本实用新型属于卷扬机技术领域，具体涉及一种便于清理的缠绕增强管生产的卷扬机。

背景技术

[0002] 卷扬机，用卷筒缠绕钢丝绳或链条提升或牵引重物的轻小型起重设备，又称绞车。卷扬机可以垂直提升、水平或倾斜拽引重物。卷扬机分为手动卷扬机、电动卷扬机及液压卷扬机三种。现在以电动卷扬机为主。可单独使用，也可作起重、筑路和矿井提升等机械中的组成部件，因操作简单、绕绳量大、移置方便而广泛应用。主要运用于建筑、水利工程、林业、矿山、码头等的物料升降或平拖。

[0003] 现有的便于清理的缠绕增强管生产的卷扬机，通常在使用时，卷扬机会经常用来提升或者拽引重物，通常卷扬机的重量较大，在搬运移动时比较不方便，使用起来比较麻烦，且卷扬机在升降或者平拖的过程中若缠绕结束，卷筒受到的拉力较大，有可能会使得卷筒倒转，造成安全问题，且会影响工作效率的问题，为此我们提出一种便于清理的缠绕增强管生产的卷扬机。

实用新型内容

[0004] 本实用新型的目的在于提供一种便于清理的缠绕增强管生产的卷扬机，以解决上述背景技术中提出的现有的便于清理的缠绕增强管生产的卷扬机，通常在使用时，卷扬机会经常用来提升或者拽引重物，通常卷扬机的重量较大，在搬运移动时比较不方便，使用起来比较麻烦，且卷扬机在升降或者平拖的过程中若缠绕结束，卷筒受到的拉力较大，有可能会使得卷筒倒转，造成安全问题，且会影响工作效率的问题。

[0005] 为实现上述目的，本实用新型提供如下技术方案：一种便于清理的缠绕增强管生产的卷扬机，包括卷扬机机座，所述卷扬机机座的顶部装设有卷扬主体，所述卷扬主体包括卷扬电机、齿轮盒、卷筒和轴座，所述卷扬机机座底部装设有连杆架，所述连杆架的一端位于卷扬机机座的一侧连接装设有液压杆，所述液压杆的顶部装设有拉杆，所述液压杆的底部装设有前轮，所述连杆架的另一端装设有后轮。

[0006] 优选的，所述轴座上装设有限位盘，所述限位盘限位卡合在轴座上。

[0007] 优选的，所述卷筒的一侧装设有挡板，所述挡板上开设有限位槽，所述限位盘上设置有限位凸起，所述卷筒与限位盘通过限位槽与限位凸起卡合限位。

[0008] 优选的，所述连杆架的另一端通过转轴连接在卷扬机机座的底部。

[0009] 优选的，所述卷扬机机座的两侧开设有螺纹固定孔。

[0010] 优选的，所述卷扬电机与卷筒的一端装设在齿轮盒上，所述轴座装设在卷筒的另一端。

[0011] 与现有技术相比，本实用新型的有益效果是：

[0012] (1)该卷扬机在使用时，在卷扬机的机座上设置有一个起重式的推论，在使用过程

中若需要移动迁移该卷扬机时，可压合拉杆，通过液压杆的升降将机座提升，机座底部的前轮和后轮将机座升起，即可移动该卷扬机，提高了该机器的便捷性；

[0013] (2)在该卷扬机的轴座上设置有一个限位盘，当卷扬机在起吊拉升结束后，可将限位盘推动至卷筒一端的挡板上的限位凹槽内，将卷筒卡合，防止机器停止时卷筒回转，造成不必要的事故发生。

附图说明

[0014] 图1为本实用新型的俯视结构示意图；

[0015] 图2为本实用新型卷扬机机座的仰视结构示意图；

[0016] 图3为本实用新型卷扬机机座的右视结构示意图；

[0017] 图4为本实用新型卷筒的侧视结构示意图；

[0018] 图中：1、卷扬机机座；2、卷扬电机；3、拉杆；4、卷筒；5、轴座；6、限位盘；7、连杆架；8、后轮；9、前轮；10、液压杆。

具体实施方式

[0019] 下面将结合本实用新型实施例中的附图，对本实用新型实施例中的技术方案进行清楚、完整地描述，显然，所描述的实施例仅仅是本实用新型一部分实施例，而不是全部的实施例。基于本实用新型中的实施例，本领域普通技术人员在没有做出创造性劳动前提下所获得的所有其他实施例，都属于本实用新型保护的范围。

[0020] 实施例

[0021] 请参阅图1、图2、图3和图4，本实用新型提供一种技术方案：一种便于清理的缠绕增强管生产的卷扬机，包括卷扬机机座1，卷扬机机座1的顶部装设有卷扬主体，卷扬主体包括卷扬电机2、齿轮盒、卷筒4和轴座5，卷扬机机座1底部装设有连杆架7，连杆架7的一端位于卷扬机机座1的一侧连接装设有液压杆10，液压杆10的顶部装设有拉杆3，液压杆10的底部装设有前轮9，连杆架7的另一端装设有后轮8，液压杆10的升降将卷扬机机座1提升，卷扬机机座1底部的前轮9和后轮8将卷扬机机座1升起，即可移动该机器，提高了该机器移动起来比较方便。

[0022] 为了更好的固定卷筒4，本实施例中，优选的，轴座5上装设有限位盘6，限位盘6限位卡合在轴座5上，可以将卷筒4限位卡合，为了更好的固定卷筒4，本实施例中，优选的，卷筒4的一侧装设有挡板，挡板上开设有限位槽，限位盘6上设置有限位凸起，卷筒4与限位盘6通过限位槽与限位凸起卡合限位，防止卷筒4在停止工作时回转，发生不必要的安全事故，为了更好的升降卷扬机机座1，本实施例中，优选的，连杆架7的另一端通过转轴连接在卷扬机机座1的底部，方便对该机器进行移动，为了更好的固定卷扬机，本实施例中，优选的，卷扬机机座1的两侧开设有螺纹固定孔，在使用时可以更好的固定机器，为了机器更好的工作，本实施例中，优选的，卷扬电机2与卷筒4的一端装设在齿轮盒上，轴座5装设在卷筒4的另一端。

[0023] 本实用新型的工作原理及使用流程：该装置在使用时，在该机器的卷扬机机座1上装设有卷扬机，卷扬机包括卷扬电机2、齿轮传动盒、卷筒4和轴座5，在升降或平拖重物时，卷扬电机2将电能转化为机械能，带动卷筒4进行转动，对卷筒4上的绳索进行收放，即可对

重物进行牵引，且在升降或平拖停止时，可将轴座5上的限位盘6推动至卷筒4一侧的挡板上的凹槽内，将卷筒4固定卡合，防止卷筒4回转发生意外情况，且在使用结束后或者需要移动该机器时，可压合拉杆3，使得液压杆10将卷扬机机座1顶起，后轮8与前轮9相对下降，支撑在地面上，即可通过后轮8和前轮9拖动卷扬机机座1，使得该机器整体便于移动。

[0024] 尽管已经示出和描述了本实用新型的实施例，对于本领域的普通技术人员而言，可以理解在不脱离本实用新型的原理和精神的情况下可以对这些实施例进行多种变化、修改、替换和变型，本实用新型的范围由所附权利要求及其等同物限定。

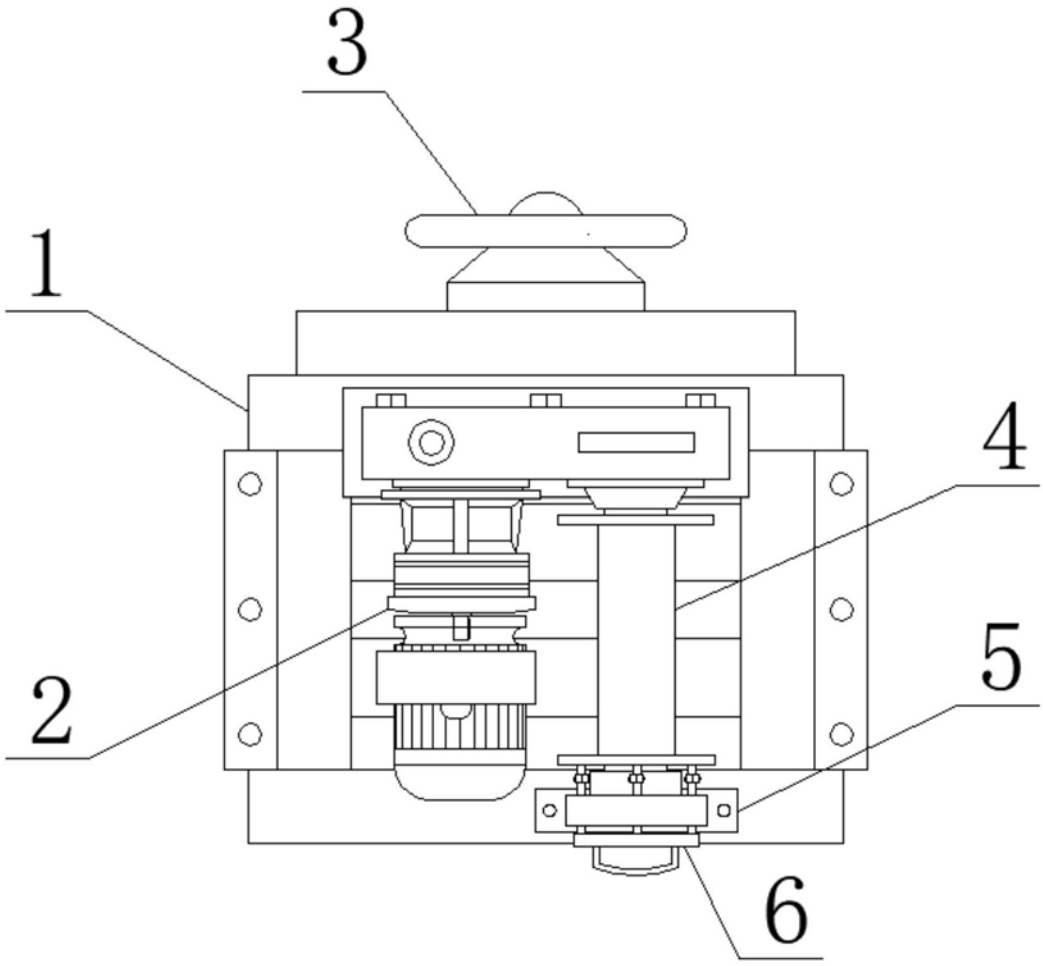

图1

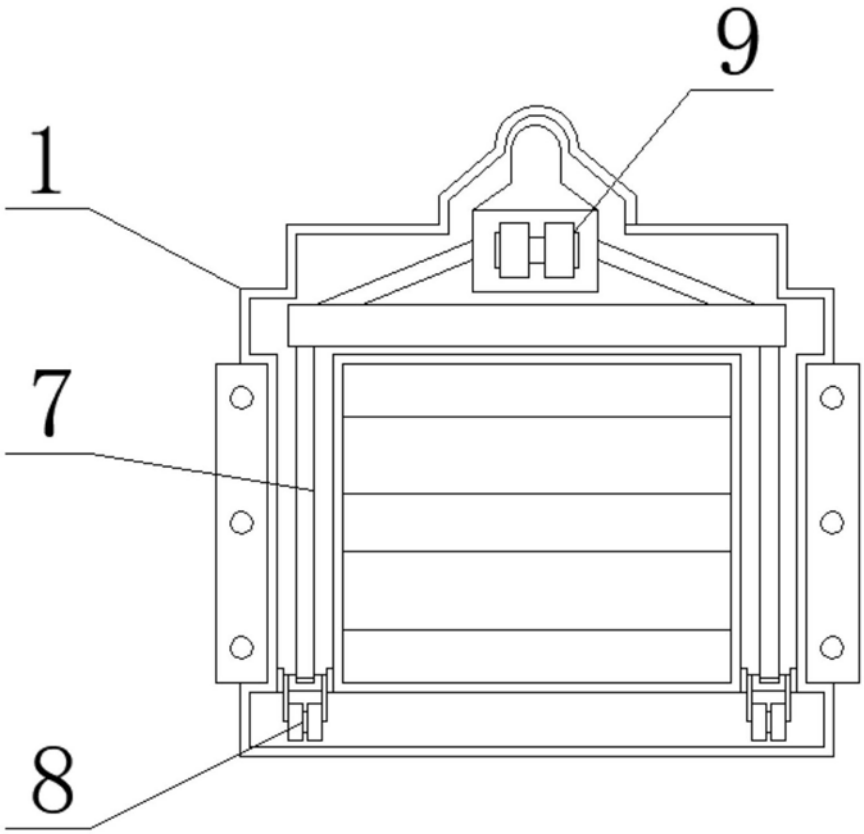

图2

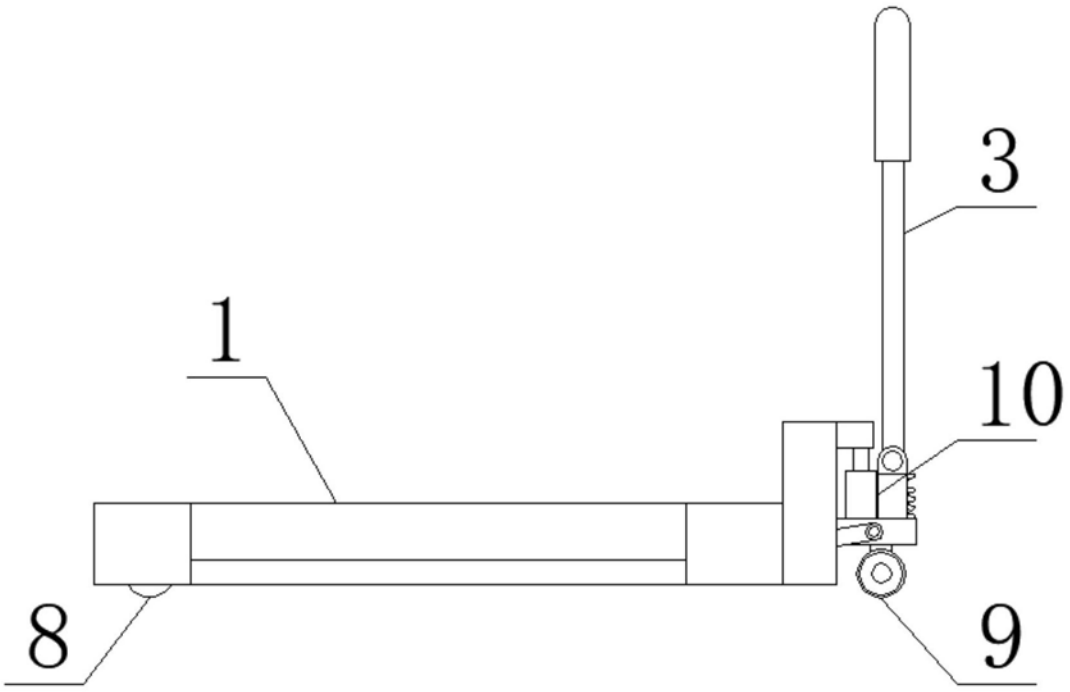

图3

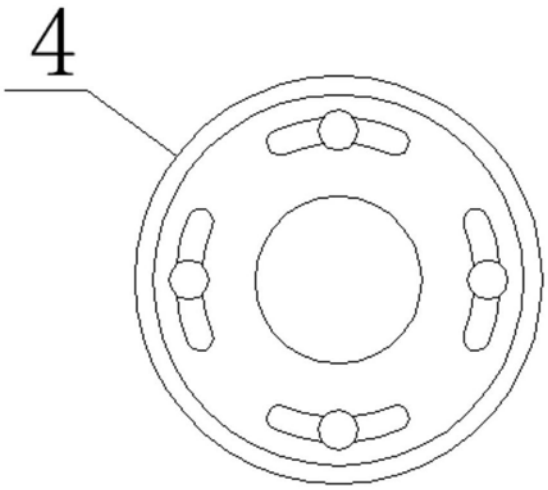

图4