(19)中华人民共和国国家知识产权局

(12)实用新型专利

(10)授权公告号 CN 208525194 U
(45)授权公告日 2019.02.22

(21)申请号 201721171224.4

(22)申请日 2017.09.13

(73)专利权人 梁标
地址 361000 福建省龙岩市上杭县湖洋乡古楼村胜逢路31号

(72)发明人 梁标

(74)专利代理机构 北京科亿知识产权代理事务所(普通合伙) 11350
代理人 汤东凤

(51)Int.Cl.
A61F 7/00(2006.01)
A61M 21/02(2006.01)
A61H 1/00(2006.01)
A61N 2/06(2006.01)
A61H 7/00(2006.01)
A61N 2/00(2006.01)
A47G 9/10(2006.01)

(ESM)同样的发明创造已同日申请发明专利

权利要求书1页 说明书4页 附图3页

(54)实用新型名称

一种多功能护颈枕头

(57)摘要

本实用新型公开了一种多功能护颈枕头，其包括枕头主体，枕头主体上分为仰卧区域和侧卧区域，仰卧区域设置在枕头主体的中心位置，侧卧区域设有两个部分，分别位于仰卧区域的左右两边，仰卧区域的中心位置设有一个中心槽，侧卧区域上设有一个侧卧槽，仰卧区域下端设有脊椎承托区域，脊椎承托区域的下端为大椎承托区域，本实用新型的有益效果为：有助于睡眠、更贴合人体工学及颈椎的生理曲线；侧卧槽的设计结构使得耳朵处于零压力，即使久睡，耳朵也不会麻和疼痛；使用者在深睡时，会往凹槽处寻找更舒适的位置，促进深睡眠；能够对使用者进行磁疗、香薰和热敷。

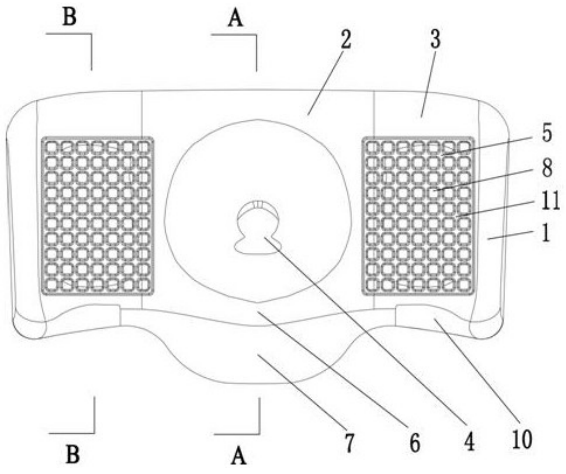

CN 208525194 U

1.一种多功能护颈枕头，其特征在于：其包括枕头主体(1)，所述枕头主体(1)上分为仰卧区域(2)和侧卧区域(3)，所述仰卧区域(2)设置在所述枕头主体(1)的中心位置，所述侧卧区域(3)设有两个部分，分别位于所述仰卧区域(2)的左右两边，所述仰卧区域(2)的中心位置设有一个中心槽(4)，所述侧卧区域(3)上设有一个侧卧槽(5)，所述仰卧区域(2)下端设有脊椎承托区域(6)，所述脊椎承托区域(6)的下端为大椎承托区域(7)，所述仰卧区域(2)、所述脊椎承托区域(6)和所述大椎承托区域(7)连成一个整体，所述中心槽(4)四周的仰卧区域(2)为逐渐向上的弧形坡面结构，所述侧卧槽(5)内均匀分布多个按摩柱(8)，所述侧卧区域(3)为从内向外逐渐向上的弧形坡面结构，所述大椎承托区域(7)为从外到内逐渐向上的弧形坡面结构，所述脊椎承托区域(6)为凸起的最高点，其到所述中心槽(4)的区域为从外到内逐渐向下的弧形坡面结构，所述侧卧区域(3)的高度从上到下逐渐增高，所述仰卧区域(2)和所述侧卧区域(3)的上部为软的慢回弹记忆绵或者乳胶绵制成的软结构区域，所述仰卧区域(2)和所述侧卧区域(3)的下部设有采用比上部硬的海绵或者乳胶绵制成的硬结构区域(9)，所述侧卧区域(3)的下端设有圆弧形的侧卧脊椎托区域(10)。

2.根据权利要求1所述的一种多功能护颈枕头，其特征在于：所述侧卧区域(3)的高度高于所述仰卧区域(2)的高度。

3.根据权利要求1所述的一种多功能护颈枕头，其特征在于：所述侧卧槽(5)为贴合耳朵轮廓的弧面凹槽，所述侧卧槽(5)内的按摩柱(8)为方块形，所述按摩柱(8)之间设有凹槽(11)，所述凹槽(11)的深度从所述侧卧槽(5)的四周向中间逐渐加深，所述按摩柱(8)上端设有凸点。

4.根据权利要求1所述的一种多功能护颈枕头，其特征在于：所述仰卧区域(2)的坡度大于侧卧区域(3)的坡度。

5.根据权利要求1所述的一种多功能护颈枕头，其特征在于：所述中心槽(4)在仰卧时承托头部，所述侧卧槽(5)在侧卧时承托头部。

6.根据权利要求1所述的一种多功能护颈枕头，其特征在于：所述中心槽(4)为贴合人体后脑勺的圆弧形结构。

7.根据权利要求1所述的一种多功能护颈枕头，其特征在于：所述脊椎承托区域(6)为贴合人体颈椎曲线的圆弧形结构。

8.根据权利要求1所述的一种多功能护颈枕头，其特征在于：所述仰卧区域(2)上侧面的左右两端各活动插入一根磁疗棒(12)。

9.根据权利要求1所述的一种多功能护颈枕头，其特征在于：所述仰卧区域(2)上侧面开有一个香薰槽(13)。

10.根据权利要求1所述的一种多功能护颈枕头，其特征在于：所述脊椎承托区域(6)和所述大椎承托区域(7)内设有发热片，所述发热片通过电线连接到控制装置，所述控制装置通过电线连接到电源。

一种多功能护颈枕头

技术领域

[0001] 本实用新型涉及一种多功能护颈枕头，属于枕头技术领域。

背景技术

[0002] 人的颈椎具有自然生理曲度，人们在生活或者工作都有低头姿势的习惯，容易产生疲劳，时间久了，颈椎会产生不同程度的损伤，造成颈椎病，现在办公基本都用到电脑，长时间坐办公室对着电脑，脖子会处于精神紧绷状态，不及时的运动或者按摩都会给头部和颈椎带来很大的损害，目前家里常用的都是普通的枕头，质量好的枕头价格都比较昂贵，而且那些枕头不一定具有按摩热敷效果，价格便宜的枕头又影响睡眠质量，且现有枕头的设计基本都没有按照人体工学及颈椎的生理曲线，无法保持了人体颈椎的最佳曲线，对脊椎有一定的伤害。

发明内容

[0003] 本实用新型要解决的技术问题，在于提供一种有助于睡眠、更贴合人体工学及颈椎的生理曲线的多功能护颈枕头。

[0004] 本实用新型通过下述方案实现：一种多功能护颈枕头，其包括枕头主体，所述枕头主体上分为仰卧区域和侧卧区域，所述仰卧区域设置在所述枕头主体的中心位置，所述侧卧区域设有两个部分，分别位于所述仰卧区域的左右两边，所述仰卧区域的中心位置设有一个中心槽，所述侧卧区域上设有一个侧卧槽，所述仰卧区域下端设有脊椎承托区域，所述脊椎承托区域的下端为大椎承托区域，所述仰卧区域、所述脊椎承托区域和所述大椎承托区域连成一个整体，所述中心槽四周的仰卧区域为逐渐向上的弧形坡面结构，所述侧卧槽内均匀分布多个按摩柱，所述侧卧区域为从内向外逐渐向上的弧形坡面结构，所述大椎承托区域为从外到内逐渐向上的弧形坡面结构，所述脊椎承托区域为凸起的最高点，其到所述中心槽的区域为从外到内逐渐向下的弧形坡面结构，所述侧卧区域的高度从上到下逐渐增高，所述仰卧区域和所述侧卧区域的上部为软的慢回弹记忆绵或者乳胶绵制成的软结构区域，所述仰卧区域和所述侧卧区域的下部设有采用比上部硬的海绵或者乳胶绵制成的硬结构区域，所述侧卧区域的下端设有圆弧形的侧卧脊椎托区域。

[0005] 所述侧卧区域的高度高于所述仰卧区域的高度。

[0006] 所述侧卧槽为贴合耳朵轮廓的弧面凹槽，所述侧卧槽内的按摩柱为方块形，所述按摩柱之间设有凹槽，所述凹槽的深度从所述侧卧槽的四周向中间逐渐加深，所述按摩柱上端设有凸点。

[0007] 所述仰卧区域的坡度大于侧卧区域的坡度。

[0008] 所述中心槽在仰卧时承托头部，所述侧卧槽在侧卧时承托头部。

[0009] 所述中心槽为贴合人体后脑勺的圆弧形结构。

[0010] 所述脊椎承托区域为贴合人体颈椎曲线的圆弧形结构。

[0011] 所述仰卧区域上侧面的左右两端各活动插入一根磁疗棒。

[0012] 所述仰卧区域上侧面开有一个香薰槽，所述香薰槽内放置芳香精油、决明子，桑葚、绿茶、驱蚊草中的一种或者多种。

[0013] 所述脊椎承托区域和所述大椎承托区域内设有发热片，所述发热片通过电线连接到控制装置，所述控制装置通过电线连接到电源。

[0014] 本实用新型的有益效果为：

[0015] 1、本实用新型一种多功能护颈枕头的仰卧区域设有贴合人体后脑勺的圆弧形中心槽，使人在仰卧时更加放松，有助睡眠；

[0016] 2、本实用新型一种多功能护颈枕头设有脊椎承托区域，此区域圆弧是依据人体颈椎曲线设计，使人仰卧时，颈椎和枕头完全贴合，减少人体颈椎的受压

[0017] 3、本实用新型一种多功能护颈枕头设有大椎承托区域，大椎是颈椎和胸椎交结处，大椎位置比较典型的问题是由于低头或睡觉时枕头偏高等原因引起鼓包(大包)，此区域设计更加贴近人体工学，可减轻睡眠时大椎位置的受压，有效的预防和修复大椎鼓包；

[0018] 4、本实用新型一种多功能护颈枕头的仰卧区域、脊椎承托区域和大椎承托区域连成一个整体，使用者在仰卧时，从大椎到颈椎及后脑勺，完全的与枕头贴合，确保使用者仰卧时额头和下巴在同一水平线上，保持了人体颈椎的最佳曲线，完全符合人体工学及颈椎的生理曲线。有轻微颈椎疾病的患者(如颈椎曲线较直)可通过经常仰卧此区域，修复患者的颈椎曲线，使之慢慢恢复直至达到正常的生理曲线；

[0019] 5、本实用新型一种多功能护颈枕头的中心槽四周的仰卧区域为逐渐向上的弧形坡面结构，此区域平缓的坡度设计，有利于使用者在仰卧转为侧卧时的翻身的难度，减少由于翻身带来的惊觉次数；

[0020] 6、本实用新型一种多功能护颈枕头设有弧面的侧卧槽，侧卧槽内的按摩柱为方块形，按摩柱之间设有凹槽，加上枕芯材质使用慢回弹记忆棉或者乳胶材质，使用者在侧卧时，耳朵接触到枕头，弧面侧卧槽贴合耳朵轮廓，由于凹槽深度从侧卧槽的四周向中间逐渐加深，中间凹槽深，上面的凸点会挤至旁边的凹槽处更多，形成新的凹槽，耳朵处于零压力，即使久睡，耳朵也不会麻和疼痛；使用者在深睡时，会往凹槽处寻找更舒适的位置，促进深睡眠；

[0021] 7、本实用新型一种多功能护颈枕头的两侧侧卧区域高度是区别于中间的仰卧区域高度的，比仰卧高度要高，两侧高度是根据人体侧卧时保持颈椎和胸椎在同一平行线上(根据人群不同，可选不同型号的枕头)，以保证人体颈椎不易侧弯；

[0022] 8、本实用新型一种多功能护颈枕头的侧卧区域的下端设有圆弧形的侧卧脊椎托区域，此区域圆弧设计，使用者在侧枕时，慢回弹记忆海绵或者乳胶绵稍微下压，肩部和颈椎部位更贴近，更加舒适；

[0023] 9、本实用新型一种多功能护颈枕头的仰卧区域和侧卧区域的上部为软的慢回弹记忆绵或者乳胶绵，仰卧区域和所述侧卧区域的下部为比上部更硬的海绵或者乳胶绵，当人体下压时，既十分舒适，又保证了使用者在超重时的承托问题，保证使用者仰卧时的最佳生理曲线及侧卧时颈椎不侧弯；

[0024] 10、本实用新型一种多功能护颈枕头的仰卧区域高度部分设置不一样，根据不同人群提供不同的高度(不同型号)，确保使用者可选择适合自己高度和舒适度的枕头；

[0025] 11、本实用新型一种多功能护颈枕头的仰卧区域的上侧面插入一根磁疗棒，可以

对使用者进行磁疗，不需要时也可以将磁疗棒拔出；

[0026] 12、本实用新型一种多功能护颈枕头的仰卧区域上侧面开有一个香薰槽，可以放入芳香精油、决明子，桑葚、绿茶、驱蚊草中的一种或者多种，提高使用者的睡眠质量；

[0027] 13、本实用新型一种多功能护颈枕头设有发热片，所述发热片通过电线连接到控制装置，可以对颈椎进行热敷。

附图说明

[0028] 图1为本实用新型一种多功能护颈枕头的正视结构示意图。

[0029] 图2为本实用新型一种多功能护颈枕头的俯视结构示意图。

[0030] 图3为本实用新型一种多功能护颈枕头的后视结构示意图。

[0031] 图4为本实用新型一种多功能护颈枕头的立体结构示意图。

[0032] 图5为图1中A-A剖面结构示意图。

[0033] 图6为图1中B-B剖面结构示意图。

[0034] 图中：1为枕头主体，2为仰卧区域，3为侧卧区域，4为中心槽，5为侧卧槽，6为椎承托区域，7为大椎承托区域，8为按摩柱，9为硬结构区域，10为侧卧脊椎托区域，11为凹槽，12为磁疗棒，13为香薰槽。

具体实施方式

[0035] 下面结合图1-6对本实用新型进一步说明，但本实用新型保护范围不局限所述内容。

[0036] 其中相同的零部件用相同的附图标记表示。需要说明的是，下面描述中使用的词语“前”、“后”、“左”、“右”、“上”和“下”指的是附图中的方向，词语“内”和“外”分别指的是朝向或远离特定部件几何中心的方向，且附图均采用非常简化的形式且均使用非精准的比率，仅用以方便、明晰地辅助说明本实用新型实施例的目的。

[0037] 为了清楚，不描述实际实施例的全部特征，在下列描述中，不详细描述公知的功能和结构，因为它们会使本实用新型由于不必要的细节而混乱，应当认为在任何实际实施例的开发中，必须做出大量实施细节以实现开发者的特定目标，例如按照有关系统或有关商业的限制，由一个实施例改变为另一个实施例，另外，应当认为这种开发工作可能是复杂和耗费时间的，但是对于本领域技术人员来说仅仅是常规工作。

[0038] 一种多功能护颈枕头，其包括枕头主体1，枕头主体1上分为仰卧区域2和侧卧区域3，仰卧区域2设置在枕头主体1的中心位置，侧卧区域3设有两个部分，分别位于仰卧区域2的左右两边，仰卧区域2的中心位置设有一个中心槽4，侧卧区域3上设有一个侧卧槽5，仰卧区域2下端设有脊椎承托区域6，脊椎承托区域6的下端为大椎承托区域7，仰卧区域2、脊椎承托区域6和大椎承托区域7连成一个整体，中心槽4四周的仰卧区域2为逐渐向上的弧形坡面结构，侧卧槽5内均匀分布多个按摩柱8，侧卧区域3为从内向外逐渐向上的弧形坡面结构，大椎承托区域7为从外到内逐渐向上的弧形坡面结构，脊椎承托区域6为凸起的最高点，其到中心槽4的区域为从外到内逐渐向下的弧形坡面结构，侧卧区域3的高度从上到下逐渐增高，仰卧区域2和侧卧区域3的上部为软的慢回弹记忆绵或者乳胶绵制成的软结构区域，仰卧区域2和侧卧区域3的下部设有采用比上部硬的海绵或者乳胶绵制成的硬结构区域9，

侧卧区域3的下端设有圆弧形的侧卧脊椎托区域10。

[0039] 侧卧区域3的高度高于仰卧区域2的高度。

[0040] 侧卧槽5为贴合耳朵轮廓的弧面凹槽，侧卧槽5内的按摩柱8为方块形，按摩柱8之间设有凹槽11，凹槽11的深度从侧卧槽5的四周向中间逐渐加深，按摩柱8上端设有凸点。

[0041] 仰卧区域2的坡度大于侧卧区域3的坡度。

[0042] 中心槽4在仰卧时承托头部，侧卧槽5在侧卧时承托头部。

[0043] 中心槽4为贴合人体后脑勺的圆弧形结构。

[0044] 脊椎承托区域6为贴合人体颈椎曲线的圆弧形结构。

[0045] 仰卧区域2上侧面的左右两端各活动插入一根磁疗棒12。

[0046] 仰卧区域2上侧面开有一个香薰槽13，香薰槽13内放置芳香精油、决明子，桑葚、绿茶、驱蚊草中的一种或者多种。

[0047] 脊椎承托区域6和大椎承托区域7内设有发热片(图中未表示出)，发热片通过电线连接到控制装置，控制装置通过电线连接到电源。

[0048] 尽管已经对本实用新型的技术方案做了较为详细的阐述和列举，应当理解，对于本领域技术人员来说，对上述实施例做出修改或者采用等同的替代方案，这对本领域的技术人员而言是显而易见，在不偏离本实用新型精神的基础上所做的这些修改或改进，均属于本实用新型要求保护的范围。

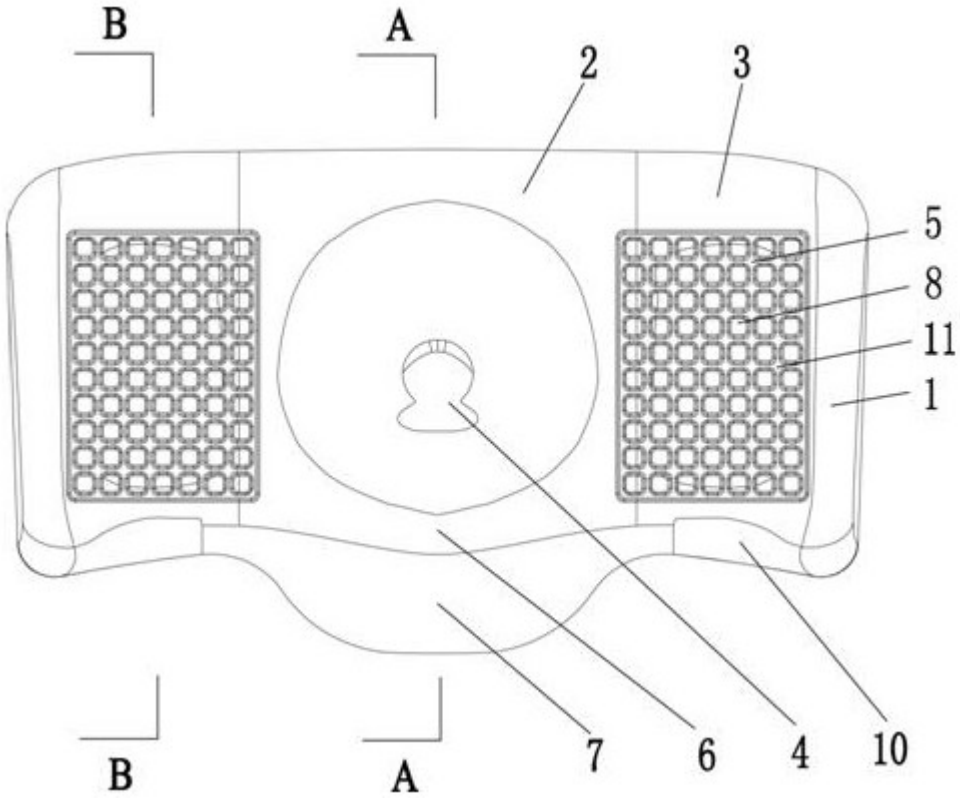

图1

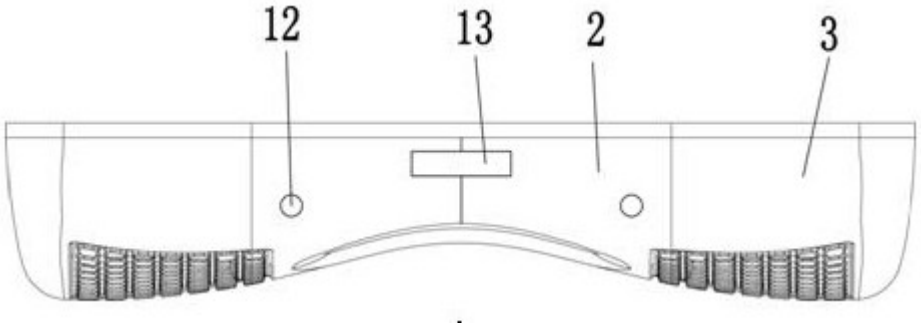

图2

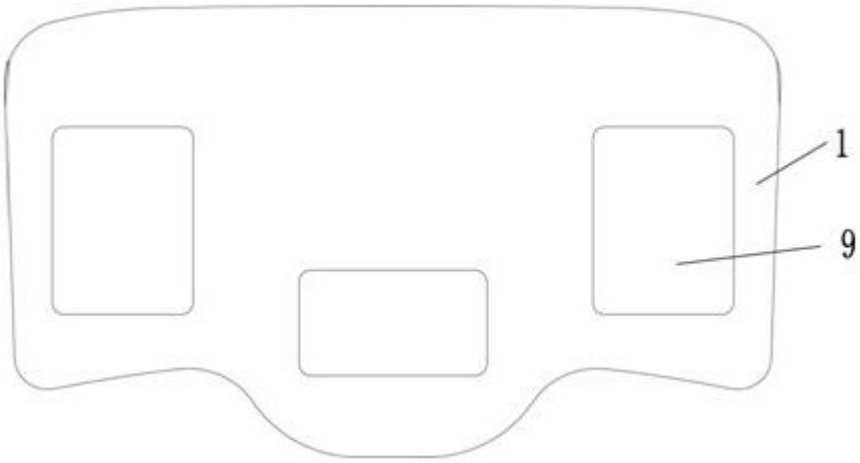

图3

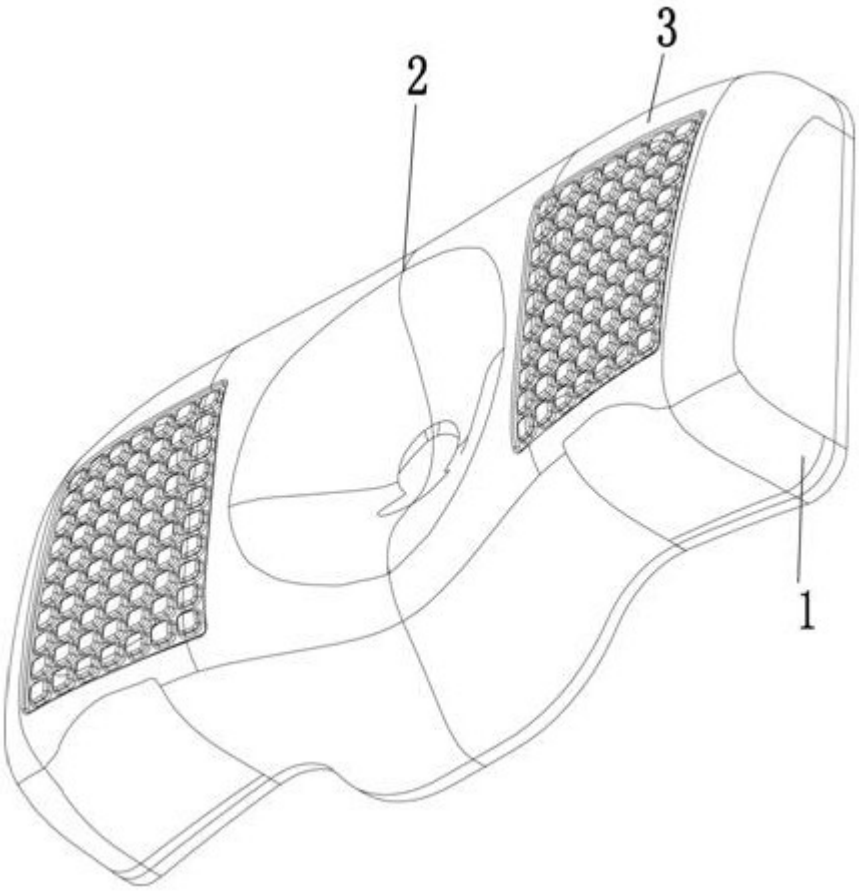

图4

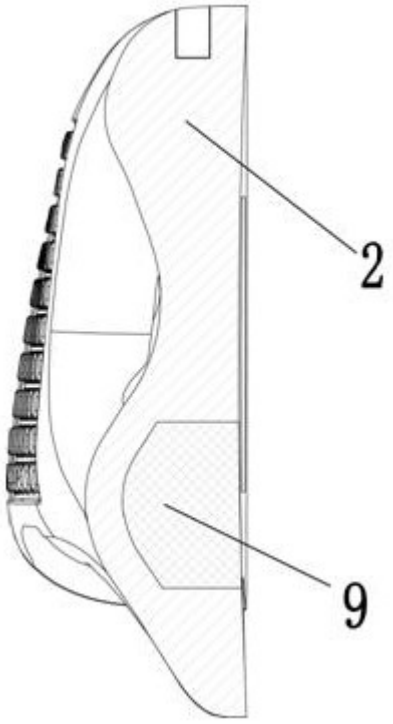

图5

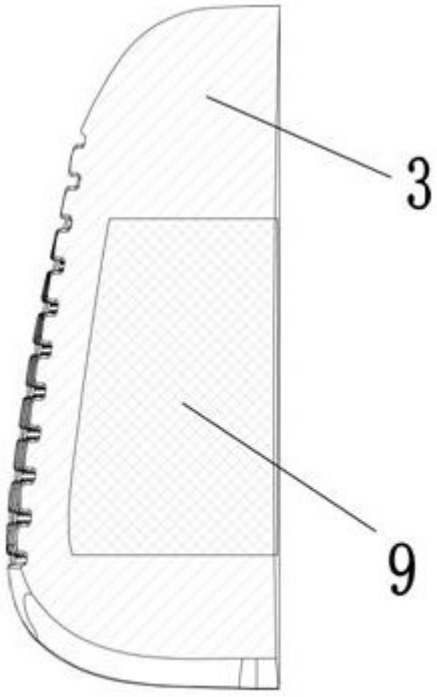

图6