(19)中华人民共和国国家知识产权局

(12)实用新型专利

(10)授权公告号 CN 203649797 U
(45)授权公告日 2014.06.18

(21)申请号 201320691455.3

(22)申请日 2013.11.05

(73)专利权人 苏州恩意精密机械有限公司
地址 215101 江苏省苏州市吴中区木渎镇金枫南路 1218 号

(72)发明人 潘丽

(51)Int.Cl.
B23P 19/00(2006.01)
H02K 15/14(2006.01)

(ESM)同样的发明创造已同日申请发明专利

权利要求书1页 说明书2页 附图1页

(54)实用新型名称

一种汽车风扇电机轴承装配机的上轴承分离承载器

(57)摘要

本实用新型公开了一种汽车风扇电机轴承装配机的上轴承分离承载器，该汽车风扇电机轴承装配机的上轴承分离承载器包括水平夹气缸、上轴承分离爪、上轴承承载座和上轴承到位光感应器，所述水平夹气缸安装于水平夹安装板，水平夹气缸的夹臂向前，水平夹安装板靠夹臂的位置安装有上轴承承载座，上轴承承载座的内侧安装有上轴承到位光感应器，水平夹气缸的夹臂上安装有上轴承分离爪。通过上述方式，本实用新型能够有效的提高装配的精准度，减少了人力成本，提高生产效率，从而直接降低生产成本。

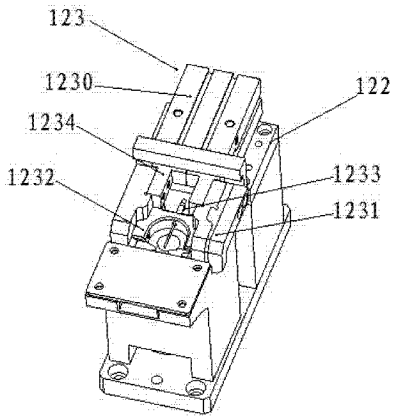

CN 203649797 U

1. 一种汽车风扇电机轴承装配机的上轴承分离承载器，其特征在于：该汽车风扇电机轴承装配机的上轴承分离承载器包括水平夹气缸、上轴承分离爪、上轴承承载座和上轴承到位光感应器，所述水平夹气缸安装于水平夹安装板，水平夹气缸的夹臂向前，水平夹安装板靠夹臂的位置安装有上轴承承载座，上轴承承载座的内侧安装有上轴承到位光感应器，水平夹气缸的夹臂上安装有上轴承分离爪。

一种汽车风扇电机轴承装配机的上轴承分离承载器

技术领域

[0001] 本实用新型涉及自动化机械领域，特别是涉及一种汽车风扇电机轴承装配机的上轴承分离承载器。

背景技术

[0002] 在现代的工业制造中很多复杂的机器都是有人工来组装完成的，其中包括了电子产业中的手机电脑等，也包括汽车制造和其他的家用电器等；这些工业制造中需要很多小的组装环节一起组合完成，比如汽车生产中的风扇电机的组装生产，以往的生产工艺中往往需要多个工人来完成装配，特别电机轴承的装配，比较浪费劳力，生产效率也比较低，而且人工装配的精准度都比较低。

发明内容

[0003] 本实用新型主要解决的技术问题是提供一种汽车风扇电机轴承装配机的上轴承分离承载器，能够有效的提高装配的精准度，减少了人力成本，提高生产效率，从而直接降低生产成本。

[0004] 为解决上述技术问题，本实用新型采用的一个技术方案是：提供一种汽车风扇电机轴承装配机的上轴承分离承载器，该汽车风扇电机轴承装配机的上轴承分离承载器包括水平夹气缸、上轴承分离爪、上轴承承载座和上轴承到位光感应器，所述水平夹气缸安装于水平夹安装板，水平夹气缸的夹臂向前，水平夹安装板靠夹臂的位置安装有上轴承承载座，上轴承承载座的内侧安装有上轴承到位光感应器，水平夹气缸的夹臂上安装有上轴承分离爪。

[0005] 本实用新型的有益效果是：本实用新型一种汽车风扇电机轴承装配机的上轴承分离承载器，能够有效的提高装配的精准度，减少了人力成本，提高生产效率，从而直接降低生产成本。

附图说明

[0006] 图 1 是本实用新型一种汽车风扇电机轴承装配机的上轴承分离承载器放大示意图。

具体实施方式

[0007] 下面结合附图对本实用新型较佳实施例进行详细阐述，以使实用新型的优点和特征能更易于被本领域技术人员理解，从而对本实用新型的保护范围做出更为清楚明确的界定。

[0008] 请参阅图 1，本实用新型实施例包括：

[0009] 一种汽车风扇电机轴承装配机的上轴承分离承载器，该汽车风扇电机轴承装配机的上轴承分离承载器 123 包括水平夹气缸 1230、上轴承分离爪 1231、上轴承承载座 1232

和上轴承到位光感应器 1233，所述水平夹气缸 1230 安装于水平夹安装板 122，水平夹气缸 1230 的夹臂 1234 向前，水平夹安装板 122 靠夹臂 1234 的位置安装有上轴承承载座 1232，上轴承承载座 1232 的内侧安装有上轴承到位光感应器 1233，水平夹气缸 1230 的夹臂 1234 上安装有上轴承分离爪 1231。

[0010] 本实用新型一种汽车风扇电机轴承装配机的上轴承分离承载器，能够有效的提高装配的精准度，减少了人力成本，提高生产效率，从而直接降低生产成本。

[0011] 以上所述仅为本实用新型的实施例，并非因此限制本实用新型的专利范围，凡是利用本实用新型说明书及附图内容所作的等效结构或等效流程变换，或直接或间接运用在其他相关的技术领域，均同理包括在本实用新型的专利保护范围内。

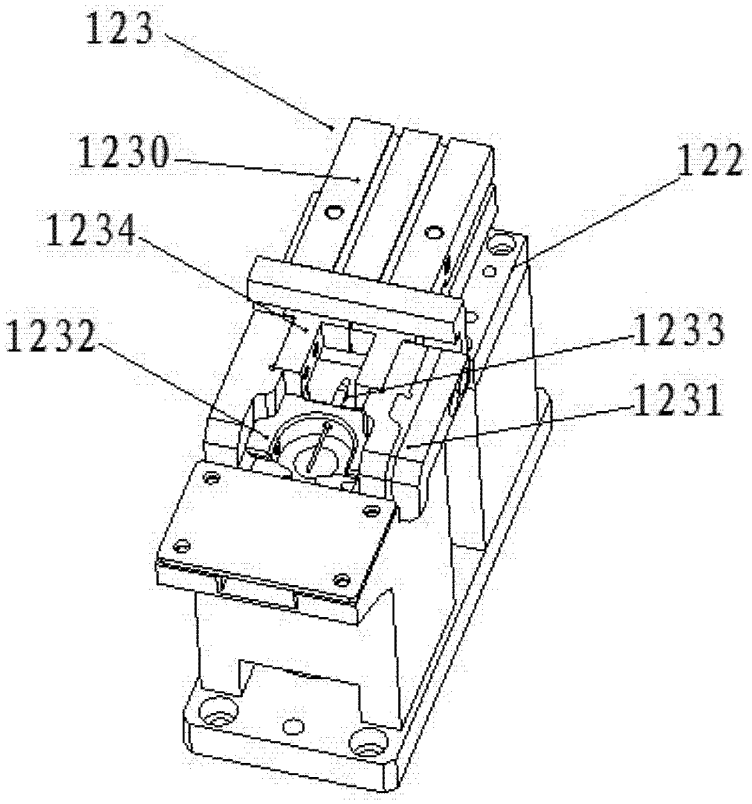

图 1