(19) Europäisches Patentamt
European Patent Office
Office européen des brevets

(11) EP 2 199 988 A3

(12) EUROPÄISCHE PATENTANMELDUNG

(88) Veröffentlichungstag A3:
19.01.2011 Patentblatt 2011/03

(43) Veröffentlichungstag A2:
23.06.2010 Patentblatt 2010/25

(21) Anmeldenummer: **09013892.6**

(22) Anmeldetag: **05.11.2009**

(51) Int Cl.:
G07D 11/00 *(2006.01)*

(84) Benannte Vertragsstaaten:
AT BE BG CH CY CZ DE DK EE ES FI FR GB GR HR HU IE IS IT LI LT LU LV MC MK MT NL NO PL PT RO SE SI SK SM TR
Benannte Erstreckungsstaaten:
AL BA RS

(30) Priorität: **11.11.2008 DE 102008056711**

(71) Anmelder: **Giesecke & Devrient GmbH**
81677 München (DE)

(72) Erfinder: **Häusler, August**
82515 Wolfratshausen (DE)

(54) Vorrichtung zur Annahme und Ausgabe von Wertdokumenten

(57) Beschrieben ist eine Vorrichtung wenigstens zur Annahme und Zwischenspeicherung von Wertdokumenten mit einer Annahmeeinrichtung zur Annahme von Wertdokumenten, einer Prüfeinrichtung zur Prüfung der Wertdokumente, einer Speichereinrichtung zur Speicherung angenommener Wertdokumente, die wenigstens zwei Speicher für Wertdokumente aufweist, einem Zwischenspeicher zur Zwischenspeicherung wenigstens eines geprüften Wertdokuments, der zwischen verschiedenen vorgegebenen Zwischenspeicherstellungen wenigstens durch Drehung oder Schwenkung hin- und herbewegbar ist, wobei die Zwischenspeicherstellungen eine Annahmestellung, in der das wenigstens eine Wertdokument von der Prüfeinrichtung in den Zwischenspeicher transportierbar und dort zwischenspeicherbar ist, und wenigstens zwei, der Lage der Speicher der Speichereinrichtung entsprechenden Speicherstellungen, in denen das wenigstens eine Wertdokument, wenn es in dem Zwischenspeicher zwischengespeichert ist, aus dem Zwischenspeicher in den der Speicherstellung entsprechenden Speicher bewegbar und dort speicherbar ist, umfassen, einer Antriebseinrichtung zur Bewegung des Zwischenspeichers zwischen den Zwischenspeicherstellungen und einer Steuereinrichtung, die in Abhängigkeit von dem Ergebnis der Prüfung eines Wertdokuments mittels der Prüfeinrichtung, die Antriebseinrichtung so ansteuert, daß diese den Zwischenspeicher mit dem wenigstens einen geprüften Wertdokument aus der Annahmestellung in eine der anderen Zwischenspeicherstellungen bewegt.

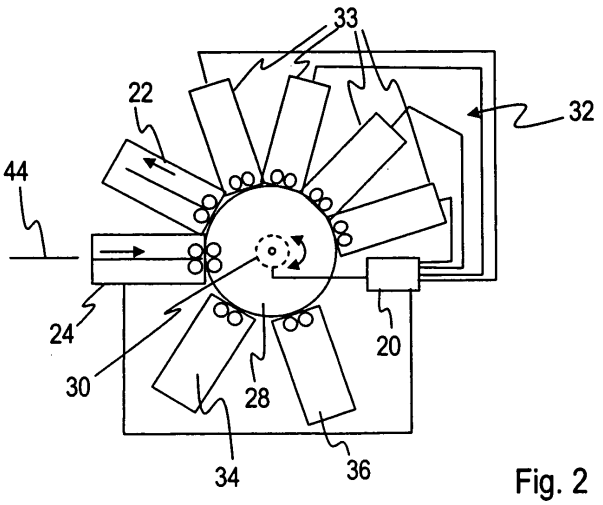

Fig. 2

EP 2 199 988 A3

Europäisches Patentamt
European Patent Office
Office européen des brevets

EUROPÄISCHER RECHERCHENBERICHT

Nummer der Anmeldung
EP 09 01 3892

EINSCHLÄGIGE DOKUMENTE

Kategorie	Kennzeichnung des Dokuments mit Angabe, soweit erforderlich, der maßgeblichen Teile	Betrifft Anspruch	KLASSIFIKATION DER ANMELDUNG (IPC)
X	DE 10 2006 028633 A1 (GIESECKE & DEVRIENT GMBH [DE]) 27. Dezember 2007 (2007-12-27) * Zusammenfassung * * Absatz [0008] * * Absatz [0012] * * Absatz [0036] - Absatz [0044] * * Absatz [0047] * * Absatz [0060] - Absatz [0066] * * Absatz [0069] * * Absatz [0072] * * Absatz [0080] * * Absatz [0091] - Absatz [0098] * * Absatz [0127] * * Abbildungen * * Absatz [0107] * -----	1-10, 12-17	INV. G07D11/00
X	WO 01/65493 A2 (CASHCODE CO INC [CA]; SALTSOV LEON [CA]; BUKHMAN SERGIY [CA]; GISAR BO) 7. September 2001 (2001-09-07) * Seite 2, Zeile 22 - Zeile 31 * * Seite 7, Zeile 35 - Seite 9, Zeile 18 * * Seite 10, Zeile 32 - Seite 11, Zeile 13 * * Seite 12, Zeile 36 - Seite 15, Zeile 26 * * Abbildungen * -----	1-17	RECHERCHIERTE SACHGEBIETE (IPC) G07D
X	EP 0 793 198 A2 (LAUREL BANK MACHINE CO [JP]) 3. September 1997 (1997-09-03) * Spalte 3, Zeile 53 - Spalte 6, Zeile 58 * * Spalte 7, Zeile 56 - Spalte 8, Zeile 4 * * Spalte 9, Zeile 4 - Zeile 12 * * Spalte 15, Zeile 43 - Spalte 16, Zeile 49 * * Abbildungen * -----	1-5, 7-12, 14-17	

-/--

1 Der vorliegende Recherchenbericht wurde für alle Patentansprüche erstellt

Recherchenort	Abschlußdatum der Recherche	Prüfer
München	8. Dezember 2010	Königer, Axel

KATEGORIE DER GENANNTEN DOKUMENTE

X : von besonderer Bedeutung allein betrachtet
Y : von besonderer Bedeutung in Verbindung mit einer anderen Veröffentlichung derselben Kategorie
A : technologischer Hintergrund
O : nichtschriftliche Offenbarung
P : Zwischenliteratur

T : der Erfindung zugrunde liegende Theorien oder Grundsätze
E : älteres Patentdokument, das jedoch erst am oder nach dem Anmeldedatum veröffentlicht worden ist
D : in der Anmeldung angeführtes Dokument
L : aus anderen Gründen angeführtes Dokument
.....
& : Mitglied der gleichen Patentfamilie, übereinstimmendes Dokument

EPO FORM 1503 03.82 (P04C03)

Europäisches Patentamt
European Patent Office
Office européen des brevets

EUROPÄISCHER RECHERCHENBERICHT

Nummer der Anmeldung
EP 09 01 3892

EINSCHLÄGIGE DOKUMENTE

Kategorie	Kennzeichnung des Dokuments mit Angabe, soweit erforderlich, der maßgeblichen Teile	Betrifft Anspruch	KLASSIFIKATION DER ANMELDUNG (IPC)
X	EP 0 606 959 A2 (INTERBOLD [US]) 20. Juli 1994 (1994-07-20) * Spalte 7, Zeile 14 - Zeile 38 * * Spalte 10, Zeile 38 - Zeile 58 * * Spalte 15, Zeile 4 - Zeile 26 * * Spalte 16, Zeile 53 - Spalte 17, Zeile 25 * * Abbildungen * -----	1-5,7, 9-11, 15-17	
			RECHERCHIERTE SACHGEBIETE (IPC)

Der vorliegende Recherchenbericht wurde für alle Patentansprüche erstellt

Recherchenort	Abschlußdatum der Recherche	Prüfer
München	8. Dezember 2010	Königer, Axel

KATEGORIE DER GENANNTEN DOKUMENTE

X : von besonderer Bedeutung allein betrachtet
Y : von besonderer Bedeutung in Verbindung mit einer anderen Veröffentlichung derselben Kategorie
A : technologischer Hintergrund
O : nichtschriftliche Offenbarung
P : Zwischenliteratur

T : der Erfindung zugrunde liegende Theorien oder Grundsätze
E : älteres Patentdokument, das jedoch erst am oder nach dem Anmeldedatum veröffentlicht worden ist
D : in der Anmeldung angeführtes Dokument
L : aus anderen Gründen angeführtes Dokument
.....
& : Mitglied der gleichen Patentfamilie, übereinstimmendes Dokument

1

EPO FORM 1503 03.82 (P04C03)

ANHANG ZUM EUROPÄISCHEN RECHERCHENBERICHT ÜBER DIE EUROPÄISCHE PATENTANMELDUNG NR. EP 09 01 3892

In diesem Anhang sind die Mitglieder der Patentfamilien der im obengenannten europäischen Recherchenbericht angeführten Patentdokumente angegeben.
Die Angaben über die Familienmitglieder entsprechen dem Stand der Datei des Europäischen Patentamts am
Diese Angaben dienen nur zur Unterrichtung und erfolgen ohne Gewähr.

08-12-2010

Im Recherchenbericht angeführtes Patentdokument	Datum der Veröffentlichung	Mitglied(er) der Patentfamilie	Datum der Veröffentlichung
DE 102006028633 A1	27-12-2007	AT 467880 T	15-05-2010
		CN 101506852 A	12-08-2009
		EP 2036051 A2	18-03-2009
		WO 2007147607 A2	27-12-2007
		ES 2341186 T3	16-06-2010
		RU 2009101811 A	10-08-2010
		US 2009272795 A1	05-11-2009
WO 0165493 A2	07-09-2001	AU 3904901 A	12-09-2001
		AU 2001239049 B2	30-06-2005
		CA 2299827 A1	02-09-2001
		CN 1440544 A	03-09-2003
		EP 1261944 A2	04-12-2002
		JP 2003525505 T	26-08-2003
		US 2002162775 A1	07-11-2002
		US 6371473 B1	16-04-2002
EP 0793198 A2	03-09-1997	AT 239954 T	15-05-2003
		BR 9701121 A	11-08-1998
		CA 2196724 A1	29-08-1997
		CN 1177786 A	01-04-1998
		DE 69721615 D1	12-06-2003
		DE 69721615 T2	20-11-2003
		ES 2193289 T3	01-11-2003
		JP 3126656 B2	22-01-2001
		JP 9237365 A	09-09-1997
		SG 93812 A1	21-01-2003
		US 5927936 A	27-07-1999
EP 0606959 A2	20-07-1994	AU 675908 B2	20-02-1997
		AU 4207296 A	04-04-1996
		AU 664130 B2	02-11-1995
		AU 5314394 A	21-07-1994
		CA 2113588 A1	16-07-1994
		DE 69407062 D1	15-01-1998
		DE 69407062 T2	16-07-1998
		ES 2113605 T3	01-05-1998
		JP 7049976 A	21-02-1995
		US 5422467 A	06-06-1995
		US 5534682 A	09-07-1996
		US 5540425 A	30-07-1996
		US 5655644 A	12-08-1997

EPO FORM P0461

Für nähere Einzelheiten zu diesem Anhang : siehe Amtsblatt des Europäischen Patentamts, Nr.12/82