(19)中华人民共和国国家知识产权局

(12)实用新型专利

(10)授权公告号 CN 213932296 U
(45)授权公告日 2021.08.10

(21)申请号 202120240758.8

(22)申请日 2021.01.28

(73)专利权人 芜湖天弋能源科技有限公司
地址 241000 安徽省芜湖市弋江区吴梅山路8号

(72)发明人 路宝 晏子聪

(74)专利代理机构 芜湖安汇知识产权代理有限公司 34107
代理人 曹政

(51)Int.Cl.
G01B 5/06(2006.01)
G01B 5/00(2006.01)

权利要求书1页 说明书2页 附图3页

(54)实用新型名称

一种电池测量工具

(57)摘要

本实用新型公开了一种电池测量工具，具有：测量平台；固定板，安装在测量平台上；升降器，安装在固定板上；顶部支架，安装在固定板的顶部；高度规，安装在顶部支架上；压板，与升降器连接，高度规的一端与压板连接，操作简单，有测量平台，提高了测量准确性，设备整体较小，放置方便。

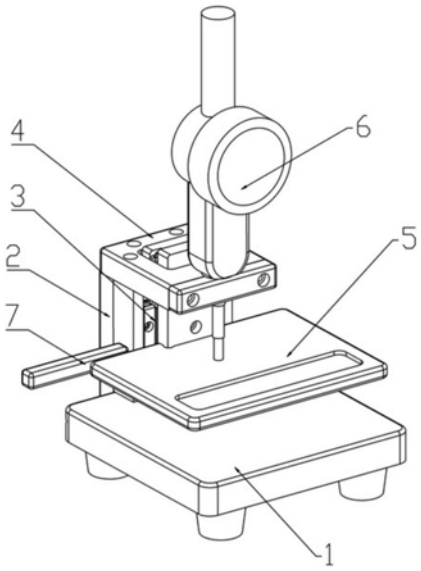

CN 213932296 U

1.一种电池测量工具,其特征在于,具有:

测量平台;

固定板,安装在所述测量平台上;

升降器,安装在所述固定板上;

顶部支架,安装在所述固定板的顶部;

高度规,安装在所述顶部支架上;

压板,与所述升降器连接,所述高度规的一端与所述压板连接。

2.如权利要求1所述的电池测量工具,其特征在于,所述升降器包括导轨和滑块,所述导轨固定安装在所述固定板上,所述滑块滑动安装在所述导轨上,所述压板与所述滑块固定连接。

3.如权利要求2所述的电池测量工具,其特征在于,所述导轨上设有滚珠,所述滑块能够在所述滚珠上滑动。

4.如权利要求3所述的电池测量工具,其特征在于,还具有把手,所述把手与所述固定板连接。

5.如权利要求4所述的电池测量工具,其特征在于,所述顶部支架上设有可供所述滑块穿过的通孔。

一种电池测量工具

技术领域

[0001] 本实用新型属于动力电池技术领域，尤其涉及一种电池测量工具。

背景技术

[0002] 在实现本实用新型的过程中，发明人发现现有技术至少存在以下问题：

[0003] 在电池加工生产中，需要对生产的铝壳电池或者软包电池的电芯进行厚度测量，以分析是否符合生产标准，符合产品规格。但是现有技术中，电池相对游标卡尺来说较为宽大，游标卡尺的卡臂较短，这样就会造成在测量时精确度不高，并且，现有技术中一般都是用手拿着游标卡尺进行测量，这样，就造成测量时不够方便。

实用新型内容

[0004] 本实用新型所要解决的技术问题是提供一种操作简单，有测量平台，放置方便的电池测量工具。

[0005] 为了解决上述技术问题，本实用新型所采用的技术方案是：一种电池测量工具，具有：

[0006] 测量平台；

[0007] 固定板，安装在所述测量平台上；

[0008] 升降器，安装在所述固定板上；

[0009] 顶部支架，安装在所述固定板的顶部；

[0010] 高度规，安装在所述顶部支架上；

[0011] 压板，与所述升降器连接，所述高度规的一端与所述压板连接。

[0012] 所述升降器包括导轨和滑块，所述导轨固定安装在所述固定板上，所述滑块滑动安装在所述导轨上，所述压板与所述滑块固定连接。

[0013] 所述导轨上设有滚珠，所述滑块能够在所述滚珠上滑动。

[0014] 还具有把手，所述把手与所述固定板连接。

[0015] 所述顶部支架上设有可供所述滑块穿过的通孔。

[0016] 上述技术方案中的一个技术方案具有如下优点或有益效果，操作简单，有测量平台，提高了测量准确性，设备整体较小，放置方便。

附图说明

[0017] 图1为本实用新型实施例中提供的电池测量工具的结构示意图；

[0018] 图2为图1的电池测量工具的结构示意图；

[0019] 图3为图1的电池测量工具的结构示意图；

[0020] 图4为图1的电池测量工具的升降器的结构示意图；

[0021] 图5为图1的电池测量工具的升降器的结构示意图；

[0022] 上述图中的标记均为：1、测量平台，2、固定板，3、升降器，31、导轨，32、滑块，4、顶

部支架，5、压板，6、高度规，7、把手。

具体实施方式

[0023] 为使本实用新型的目的、技术方案和优点更加清楚，下面将结合附图对本实用新型实施方式作进一步地详细描述。

[0024] 参见图1-5，一种电池测量工具，具有：

[0025] 测量平台；

[0026] 固定板，安装在测量平台上；

[0027] 升降器，安装在固定板上；

[0028] 顶部支架，安装在固定板的顶部；

[0029] 高度规，安装在顶部支架上；

[0030] 压板，与升降器连接，高度规的一端与压板连接。

[0031] 升降器包括导轨和滑块，导轨固定安装在固定板上，滑块滑动安装在导轨上，压板与滑块固定连接。升降器为两组导轨组成，导轨内设有多组滚珠，用以滑动，带动平台上下移动。

[0032] 还具有把手，把手与固定板连接。电池厚度测量平台一侧设有一个把手，把手和电池厚度测量平台固定在一起，用来推动电池厚度测量平台上下移动，方便对电池测量。

[0033] 顶部支架上设有可供滑块穿过的通孔。

[0034] 该设备由高度规和测量平台组成，高度规固定在测量平台的顶部支架上，测量平台的底部为底座，底座上部为电池厚度测量平台，电池厚度测量平台一侧和固定板连接在一起，固定板和升降器连接在一起。

[0035] 采用上述的结构后，操作简单，有测量平台，提高了测量准确性，设备整体较小，放置方便。

[0036] 上面结合附图对本实用新型进行了示例性描述，显然本实用新型具体实现并不受上述方式的限制，只要采用了本实用新型的方法构思和技术方案进行的各种非实质性的改进，或未经改进将本实用新型的构思和技术方案直接应用于其它场合的，均在本实用新型的保护范围之内。

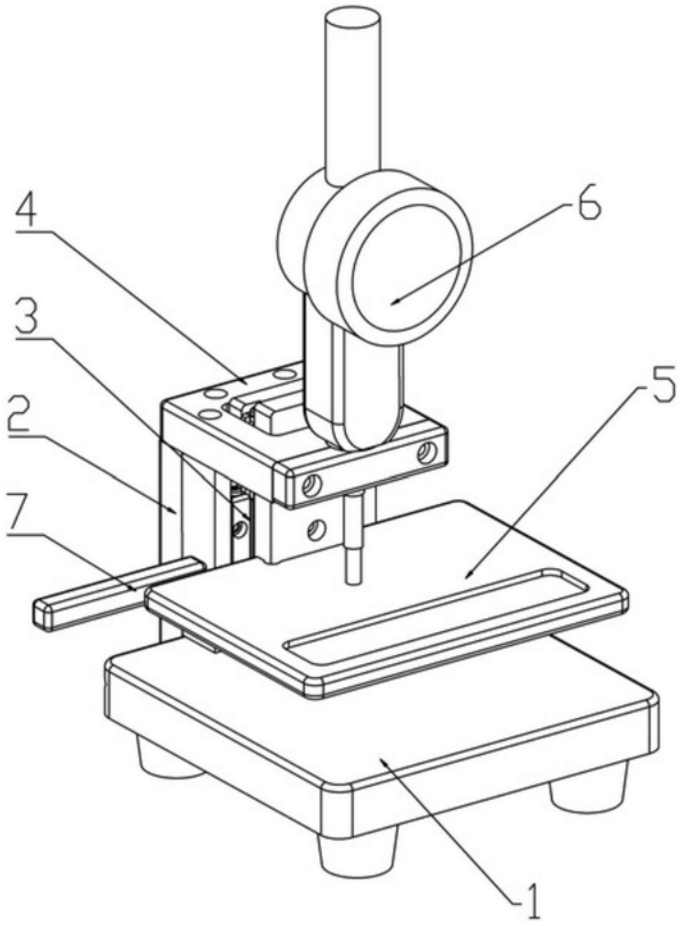

图1

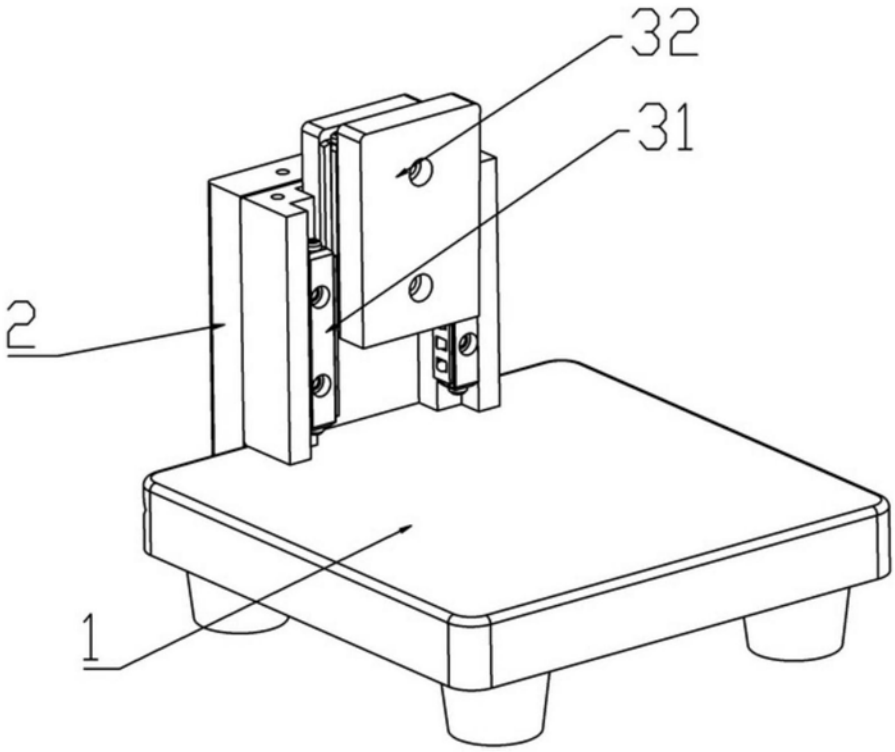

图2

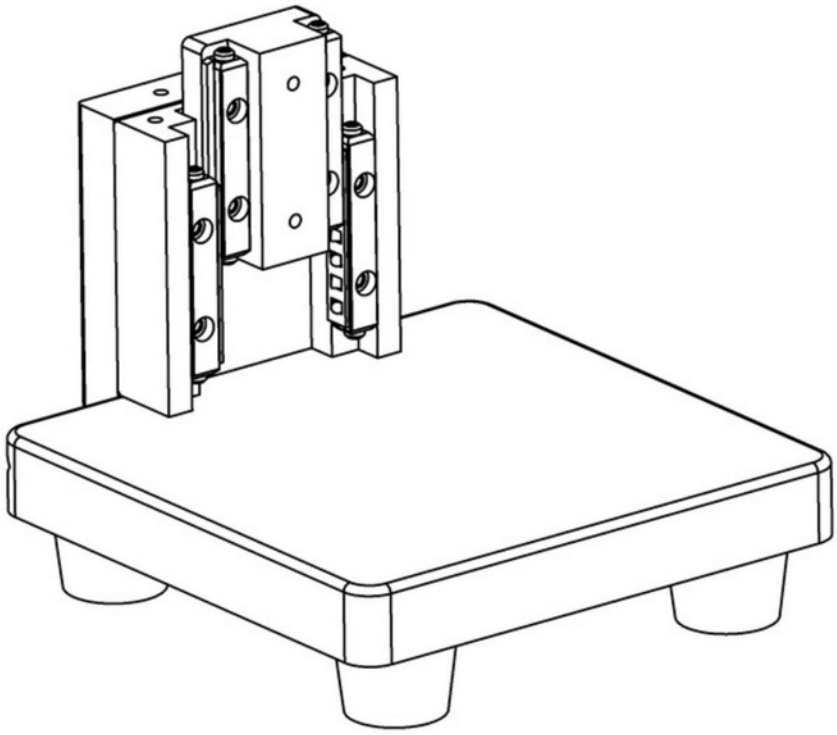

图3

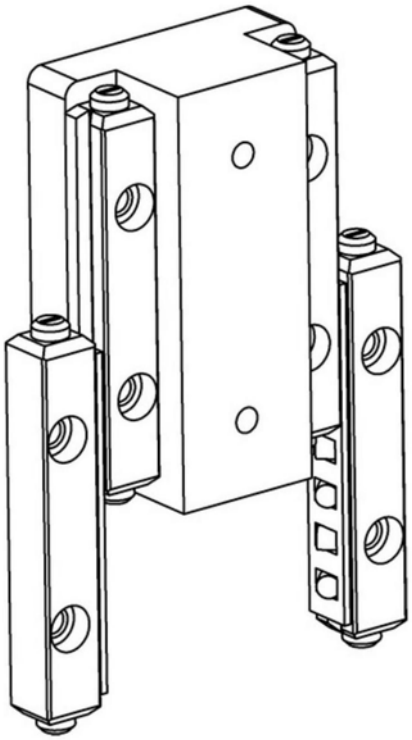

图4

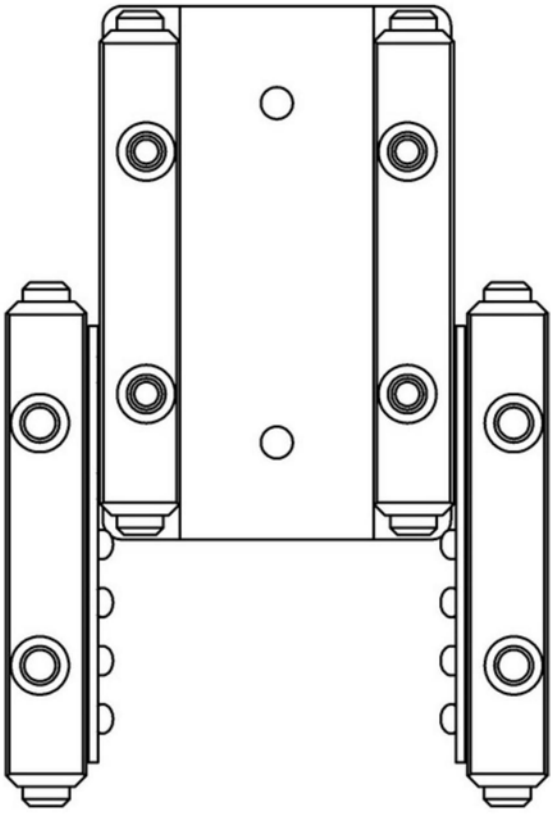

图5